TWIN BUSCH®
GERMANY

30 Jahre

Produktlinie

Einblicke in unser Sortiment

Seit 1997, Ihr kompetenter Spezialist in Sachen KFZ-Werkstattausrüstung!



Hebebühnen
Reifenmontagemaschinen
Reifenwuchtmaschinen
und vieles mehr!

PROFI Werkstatt automechanika
Bereits 16-fach als BESTE MARKE ausgezeichnet!

In den Kategorien

- *Hebeanlagen*
- *Reifenmontage*
- *Achsvermessung*
- *Klimaservicegeräte*
- *Bremsenprüfstände*



twinbusch.de

Twin Busch GmbH
Amperestr. 1
D-64625 Bensheim
+49 (0)6251-70585-0
info@twinbusch.de

Verkauf
Beratung
Ausstellung
Warenlager
Selbstabholung
Liefer- und Montageservice
After Sales Service
Service-Werkstatt
Technischer Support

twinbusch.de

Herzlich willkommen bei TWIN BUSCH®,

Ihrem zuverlässigen Spezialisten und kompetenten Partner für professionelle KFZ-Werkstattausrüstung.

Seit unserer Gründung im Jahr 1997 stehen wir für Qualität, Innovation und zuverlässigen Service. Unser Hauptsitz befindet sich in 64625 Bensheim. Darüber hinaus sind wir mit deutschen Niederlassungen in Potsdam, Mülheim an der Ruhr, Bobingen und Walsrode vertreten. International verfügen wir über Tochtergesellschaften in Frankreich, Spanien, den Niederlanden, Rumänien, England sowie den USA.

Seit 30 Jahren wachsen wir kontinuierlich und haben uns zu einem international erfolgreichen Unternehmen entwickelt. An unseren Hauptsitz in Bensheim sind inzwischen drei weitere Gebäudeeinheiten im direkten Umfeld angebunden. So entsteht ein perfektes Zusammenspiel zwischen Produktentwicklung, Lagerlogistik, Kundenbetreuung, Servicedienstleistungen und Ausstellungskapazitäten auf insgesamt über 30.000 m² Grundstücksfläche und mehr als 13.000 m² Gebäudefläche.

Unser Schwerpunkt liegt in der Hebe- und Reifentechnik. Unser Sortiment umfasst unter anderem 2-Säulen-Hebebühnen, 4-Säulen-Hebebühnen, Scherenhebebühnen, 1-Säulen-Hebebühnen, Unterflur-Hebebühnen, Radgreifanlagen, Reifenmontagemaschinen und Reifenwuchtmaschinen. Ergänzt wird unser Angebot durch zahlreiche weitere innovative Produkte für die professionelle KFZ-Werkstattausrüstung.

Bei TWIN BUSCH® verbinden wir höchste Qualität mit einem hervorragenden Preis-Leistungs-Verhältnis. Dabei stehen umfassender Service und maximale Kundenzufriedenheit für uns an erster Stelle. Unser qualifiziertes und geschultes Fachpersonal unterstützt Sie kompetent bei allen Fragen und bietet auf Wunsch auch individuelle Produktschulungen an.

Ganz im Sinne unserer Unternehmensphilosophie „Qualität, die überzeugt“ werden unsere Produkte umfangreichen Qualitäts- und Funktionstests unterzogen. Selbstverständlich erfüllen sie sämtliche geltenden europäischen Richtlinien und verfügen über die entsprechende CE-Konformität.

In unseren großzügigen Ausstellungsräumen am Hauptsitz in Bensheim sowie an unseren internationalen Standorten können Sie sich persönlich von der Qualität unserer Produkte überzeugen. Unsere Verkaufsberater und geschulten Mitarbeiter stehen Ihnen dabei jederzeit mit fachkundiger und individueller Beratung zur Seite.

Besuchen Sie auch unseren Onlineshop unter www.twinbusch.de sowie unsere jeweiligen Länderdomains. Dort finden Sie neben unserem umfangreichen Produktsortiment zahlreiche Informationen über unser Unternehmen, Serviceleistungen, Bedienungsanleitungen, Produkt- und Anwendungsvideos sowie viele weitere hilfreiche Inhalte.

Dank unserer großzügigen Lagerkapazitäten halten wir dauerhaft über **4.500 Hebebühnen** sowie mehr als **3.500 Reifenmontage- und Reifenwuchtmaschinen auf Lager**. Ergänzt durch ein umfangreiches Sortiment an Werkstattzubehör gewährleisten wir eine besonders hohe Produktverfügbarkeit und kurze Lieferzeiten.

Durch unseren täglichen weltweiten Versand und die enge Zusammenarbeit mit unserer Hausspedition sorgen wir für eine schnelle und zuverlässige Lieferung. Regional erfolgt die Auslieferung zusätzlich mit unserem eigenen Fuhrpark.

Selbstverständlich können Sie Ihre Bestellung auch direkt an unserem Lager abholen.

Mit unserem umfassenden Service bieten wir Ihnen auf Wunsch die fachgerechte Montage Ihrer Produkte durch unser erfahrenes Serviceteam an. Lieferung, Montage und UVV-Abnahme erhalten Sie kompetent und zuverlässig aus einer Hand.

Ein umfangreiches Ersatzteillager mit angeschlossener Servicewerkstatt stellt sicher, dass wir Ihnen auch nach dem Kauf schnell und professionell weiterhelfen können. Denn unser Service endet nicht mit der Auslieferung Ihrer Produkte, auch langfristig können Sie sich auf TWIN BUSCH® verlassen.

Weltweit arbeiten wir erfolgreich mit zahlreichen Großhandels- und Vertriebspartnern zusammen. Gegenseitiges Vertrauen, Fairness und eine partnerschaftliche Zusammenarbeit bilden seit jeher die Grundlage unseres gemeinsamen Erfolgs.

Wir freuen uns auf Ihren Besuch!

Herzlichst Ihr
TWIN BUSCH®-Team

Großes Ersatzteillager
Individuelle Schulungen
24h Online-Einkauf
Weltweiter Versand
Leasing/Finanzierung
Produktentwicklung
Messen/Events
Service-Downloads

Wir sind für Sie da!
Montag bis Freitag:
09:00 - 12:30 Uhr &
13:00 - 18:00 Uhr
Samstag: 09:00 - 12:00 Uhr

Familiengeführtes Unternehmen




Gabi und Harald Busch
Geschäftsleitung





Dennis und Marc Busch
Geschäftsleitung

Logistik- und Schulungszentrum in Bensheim





16-fach** ausgezeichnet als **BESTE MARKE

In den Produktlinien

Hebeanlagen, Reifenmontage, Achsvermessung, Klimaservicegeräte, Bremsenprüfstände

PROFI Werkstatt automechanika In 4 Kategorien BESTE MARKE 2021 TWIN BUSCH

PROFI Werkstatt automechanika In 5 Kategorien BESTE MARKE 2022 TWIN BUSCH

PROFI Werkstatt automechanika In 4 Kategorien BESTE MARKE 2024 TWIN BUSCH

PROFI Werkstatt automechanika In 3 Kategorien BESTE MARKE 2026 TWIN BUSCH

www.twinbusch.de | info@twinbusch.de
Twin Busch GmbH | Amperestr. 1 | D-64625 Bensheim | Tel.: +49 (0) 6251 - 70585-0 | Fax: +49 (0) 6251-70585-29















Eine Auswahl unserer besonderen Leistungen auf einen Blick!

- *Großräumige Ausstellungshallen*
- *Täglicher, weltweiter Versand*
- *Sofortmitnahme*
- *Kundennah und kompetent*
- *Hohe Lagerkapazitäten*
- *Servicewerkstatt*
- *After Sales Service*
- *Großes Ersatzteillager*
- *Günstiger Montageservice*
- *Individuelle Schulungen*
- *Messen und Events*
- *Leasing möglich*



Ihr Wegweiser durch unsere Produktlinie...

Entscheidungshelfer/Kaufberatung > 2-Säulen-Hebebühnen 4
TW242GE-G - Garagenmodell - 2-Säulen-Hebebühne 6
TW242M / TW242M-G - Basic-Line - 2-Säulen-Hebebühne 7
TW242M-FZ - feuerverzinkt - Basic-Line - 2-Säulen-Hebebühne 8
TW242E / TW242E-G - Basic-Line - 2-Säulen-Hebebühne 9
TW236PE-G - Profi-Line - 2-Säulen-Hebebühne 10
TW236PEB3.9-G - barrierefrei - Profi-Line - 2-Säulen-Hebebühne 11
TW242PE - Profi-Line - 2-Säulen-Hebebühne 12
TW242PE-G - Profi-Line - 2-Säulen-Hebebühne 12
TW242PEB4.3 - barrierefrei - Profi-Line - 2-Säulen-Hebebühne 13
TW242PEB4.3-G - barrierefrei - Profi-Line - 2-Säulen-Hebebühne 13
TW242CEB4.3-G - barrierefrei - Comfort-Line - 2-Säulen-Hebebühne 14
TW250-G - Heavy-Line - 2-Säulen-Hebebühne 16
TW250B4.5-G - barrierefrei - Heavy-Line - 2-Säulen-Hebebühne 17
TW260-G - Heavy-Line - 2-Säulen-Hebebühne 18
TW260B4.5-G - barrierefrei - Heavy-Line - 2-Säulen-Hebebühne 19
TW250W-G - Heavy-Line - 2-Säulen-Hebebühne 20
TW280W-G - Heavy-Line - 2-Säulen-Hebebühne 21
TW125F-G - feststehend - 1-Säulen-Hebebühne 22
TW125M-G - mobil - 1-Säulen-Hebebühne 23
TWS3-10E / TWS3-10E-G - Scherenhebebühne 24
TWS3-10E-FZ - Scherenhebebühne 24
TWS35-10E-G - Scherenhebebühne 25
TWS3-18UE-G - Unterflur - Scherenhebebühne 26
TWS35-20E / TWS35-20E-G - Doppelscherenhebebühne 27
TWSA-42U-G - Unterflur - Auffahrscherenhebebühne 28
TWSA-40-G - Auffahrscherenhebebühne 29
TWSA-50U-G - Unterflur - Auffahrscherenhebebühne 30
TW127P-G - 1-Säulen-Parkhebebühne 32
TW227P-G - 2-Säulen-Parkhebebühne 33
TW436PD2-G - 4-Säulen-Doppelparkhebebühne 34
TW436P-G - 4-Säulen-Parkhebebühne 35
TW440P-FZ - 4-Säulen-Parkhebebühne - Feuerverzinkt 36
TW445P-H3-G - Triplex-3-Fach-Parkhebebühne 37
TW445E-G - 4-Säulen-Hebebühne 38
TW465E-FZ - feuerverzinkt - 4-Säulen-Hebebühne 39
TWM02-G - Motorradhebebühne 40
TW550-4-G / TW550-6-G / TW575-4-G / TW575-6-G - LKW-Radgreifanlagen 41
Zubehör für Hebebühnen 42
Entscheidungshelfer/Kaufberatung > Reifenmontagemaschinen 44
TWX-610 - Basic-Line - Reifenmontagemaschine 45
TWX-11 / TWX-11-G - Reifenmontagemaschine 46
TWX-93 - Reifenmontagemaschine 47
TWX-98 / TWX-98-G - Reifenmontagemaschine 48

Ihr Entscheidungshelfer > 2-Säulen-Hebebühnen

Seite 06-09 — Basic-Line



Garagenmodell - Basic-Line-Serie > 4200 kg (TW242GE-G)

Unser Garagenmodell wurde speziell für den Einsatz in einer klassischen PKW-Garage entwickelt. Dank der geringen Bauhöhe von knapp über 2,30 m und einer Breite von unter 3,00 m ist eine Montage in nahezu jeder Standardgarage möglich. Zudem verfügt die *TW242GE-G* über eine automatische Entriegelung der Sicherheitsrasten, was den Bedienkomfort deutlich erhöht.

Basic-Line-Serie > 4200 kg (TW242M / TW242M-G / TW242E / TW242E-G / TW242M-FZ)

Die Basic-Line Modellserie bietet den idealen Einstieg in die 2-Säulen-Hebebühnen. Trotz des attraktiven Preises überzeugt sie mit Profiqualität und ist für den täglichen Werkstatteinsatz ausgelegt. Mit einer Tragkraft von 4200 kg eignet sie sich für Fahrzeuge vom Kleinwagen und Sportwagen bis hin zu SUV und Kleintransportern mit kurzem und mittlerem Radstand. Die Serie umfasst verschiedene Varianten. Die *TW242M* ist das preisgünstigste Modell mit halbautomatischer Entriegelung auf einer Seite. Die *TW242M-FZ* ist feuerverzinkt, für den Außenbereich geeignet und verfügt über eine trennbare Steuereinheit zur geschützten Lagerung. Die *TW242E* bietet zusätzlichen Komfort durch eine automatische Entriegelung der Sicherheitsrasten. Alle Modelle sind auch in anthrazitgrau (RAL 7016) als *TW242M-G* und *TW242E-G* erhältlich, selbstverständlich in bewährter TWIN BUSCH Qualität.

Seite 10-13 — Profi-Line



Profi-Line-Serie > 3600 kg (TW236PE-G / TW236PEB3.9-G) | 4200 kg (TW242PE /-G / TW242PEB4.3 /-G)

Im Vergleich zu den günstigeren Basic-Line Modellen bietet die Profi-Line mehr Komfort und eine deutlich umfangreichere Serienausstattung und ist damit optimal für den professionellen Werkstatteinsatz ausgelegt. Zur Ausstattung zählen u. a. Drehteller mit Doppelgewinde, ein flacheres Überfahrblech (sofern nicht barrierefrei), eine Säulenschutzabdeckung, ein Motor-Cover, eine 230 V Steckdose direkt am Schaltkasten sowie die im Lieferumfang enthaltenen Steckadapter-Erhöhungen inklusive passender, praktischer Halterungen. Mit den Modellen *TW236PEB3.9-G* und *TW242PEB4.3* stehen zudem barrierefreie Varianten ohne Überfahrblech zur Verfügung und ermöglichen ein besonders komfortables Arbeiten. Die *TW236PE-G* und *TW236PEB3.9-G* mit 3.600 kg Tragkraft eignen sich ideal für Klein-, Mittelklasse- und Sportwagen sowie für Kleintransporter bis hin zu Fahrzeugen wie z. B. einem Fiat Ducato mit Radstand L2. Für größere und schwerere Fahrzeuge bieten die *TW242PE-G* und *TW242PEB4.3-G* mit 4.200 kg Tragkraft die passende Lösung. Sie sind besonders geeignet für schwere Geländewagen, SUV und Kleintransporter mit kurzem und mittlerem Radstand, decken aber ebenso alle gängigen Fahrzeugklassen im PKW-Bereich zuverlässig ab. Die Modelle *TW242PE* und *TW242PEB4.3* sind zudem auch in blau (RAL 5015) erhältlich.

Seite 14 — Comfort-Line



Comfort-Line-Serie > 4200 kg (TW242CEB4.3-G)

Unsere Comfort-Line Hebebühne *TW242CEB4.3-G* ist umfangreich ausgestattet und somit ideal für den professionellen Werkstatteinsatz geeignet. Im Vergleich zu anderen 2-Säulen-Modellen bietet sie die Möglichkeit, sowohl symmetrisch als auch asymmetrisch montiert zu werden, wobei der asymmetrische Aufbau einen optimalen Türöffnungsspielraum ermöglicht. Zudem kann die Hebebühne je nach Decken- und Fahrzeughöhe in zwei verschiedenen Aufbauhöhen installiert werden. Ein weiteres Highlight ist der zusätzliche Schaltkasten, der eine komfortable Bedienung von beiden Säulen aus erlaubt und den Arbeitsablauf deutlich erleichtert.

Seite 16-21 — Heavy-Line



Heavy-Line-Serie > 5000 kg (TW250-G / 250B4.5-G / TW250W-G) | 6000 kg (TW260-G / 260B4.5-G) | 8000 kg (TW280W-G)

Die Heavy-Line Modellserie zählt zu den vielseitigsten Hebebühnenlösungen auf dem Markt und ist für ein besonders breites Einsatzspektrum konzipiert. Mit Tragkräften von 5.000 kg, 6.000 kg oder 8.000 kg sowie einem großen Schwenkbereich der Tragarme lassen sich Fahrzeuge vom Kleinwagen über SUV, große Limousinen und Sportwagen bis hin zu Maxi-Transportern mit kurzem, mittlerem und langem Radstand problemlos anheben. Dank der großzügigen Durchfahrtsbreiten eignen sich die Modelle auch ideal für breite Fahrzeuge mit Aufbau, wie z. B. Wohnmobile, Wohnwagen, Verkaufsfahrzeuge oder Krankenwagen. Für besonders hohe Fahrzeuge, wie Wohnmobile mit Alkoven, empfehlen sich die Modelle *TW250-G*, *TW260-G*, *TW250W-G* und *TW280W-G*. Die Unterschiede zwischen *TW250-G* / *TW250B4.5-G* und *TW260-G* / *TW260B4.5-G* liegen in der um 1.000 kg höheren Tragkraft sowie im größeren Aufnahmebereich durch längere Tragarme. Die Heavy-Line ist für die hohen Anforderungen einer Profiwerkstatt ausgelegt und bietet eine umfangreiche Serienausstattung, darunter Drehteller mit Doppelgewinde, ein flacheres Überfahrblech (sofern nicht barrierefrei), Säulenschutzabdeckung, Motor-Cover, eine 230 V Steckdose am Schaltkasten sowie Steckadapter-Erhöhungen inklusive passender Halterungen. Die Modelle *TW250W-G* und *TW280W-G* verfügen über zwei Motoreinheiten (je eine pro Säule), sind dadurch barrierefrei und ermöglichen ein besonders komfortables Arbeiten auch bei großen und schweren Fahrzeugen.

www.twinbusch.de | info@twinbusch.de
Twin Busch GmbH | Amperestr. 1 | D-64625 Bensheim | Tel.: +49 (0) 6251 - 70585-0 | Fax: +49 (0) 6251-70585-29



TWX-31 / TWX-36 / TWX-36-G - Reifenmontagemaschine 49
TWX-36WDK - Reifenmontagemaschine 50
TWX-46-G - Reifenmontagemaschine 51
TWX-00T-G - LKW-Reifenmontagemaschine 52
TWX-60T-G - LKW-Reifenmontagemaschine 53
TWX-80T-G - LKW-Reifenmontagemaschine 54
Zubehör für Reifenmontagmaschinen 55
Entscheidungshelfer/Kaufberatung > Reifenwuchtmaschinen 56
TWF-100 - handbetrieben - Reifenwuchtmaschine 57
TWF-150 / TWF-150-G - Basic-Line - Reifenwuchtmaschine 58
TWF-00 - Reifenwuchtmaschine 59
TWF-23 / TWF-23-G - Reifenwuchtmaschine 60
TWF-95 - Reifenwuchtmaschine 61
TWF-96 / TWF-96-G - Reifenwuchtmaschine 62
TWF-50T-G - LKW-Reifenwuchtmaschine 63
TWX-400-G - Reifenabdrücker und Zubehör 64
TW115-G / TW316-G- Achsvermessungen 65
TWCTT-450R - Drehscheibe / Schwerlastdrehscheibe 66
TWCTT-450 - Drehscheibe / Schwerlastdrehscheibe 67
TWAC-400R, TWAC-400YF, TWAC-600DUAL - Klimaservicegeräte 68
TWSWE-A, SWE-A-PRO, SWE-B, SWE-D - Scheinwerfer-Einstellgeräte 69
Kompressoren 70
Merchandising 71
TWDT-10 - Diagnose-Tester 72
TWW7L / TWW13L - Werkzeugwagen 73
TWWS23 - Werkstattschranksystem 74
TWWS15 - Werkstattschranksystem 75
TWWS2C - Werkstatt-Eckschranksystem 76
Zubehör für Werkstatt-Schranksysteme 77
Werkbank, Akkuschrauber, Druckluft-Werkzeuge, Bremsen-entlüftungsgeräte, Motorkran, Motorbrücke, Hubtische 78
Getriebeheber, Wagenheber, Ölauffangbehälter, Hydraulikpressen, LED-Leuchten 79

Zur Online Videoberatung

	TW242GE-G	TW242M / TW242M-G	TW242M-FZ	TW242E / TW242E-G	TW236PE-G	TW236PEB3.9-G	TW242PE / TW242PE-G	TW242PEB4.3 / TW242PEB4.3-G	TW242CEB4.3-G	TW250-G	TW250B4.5-G	TW260-G	TW260B4.5-G	TW250W-G	TW280W-G
Tragkraft	4200 kg	4200 kg	4200 kg	4200 kg	3600 kg	3600 kg	4200 kg	4200 kg	4200 kg	5000 kg	5000 kg	6000 kg	6000 kg	5000 kg	8000 kg
*Hubhöhe (Drehteller eingedreht)**	1600 mm	1900 mm	1900 mm	1900 mm	1900 mm	1900 mm	1900 mm	1900 mm	1900 mm	1900 mm	1900 mm	1900 mm	1900 mm	1900 mm	1900 mm
*Hubhöhe (Drehteller herausgedreht)***	1640 mm	1940 mm	1940 mm	1940 mm	1960 mm	1960 mm	1960 mm	1960 mm	1960 mm	1970 mm	1970 mm	1970 mm	1970 mm	1970 mm	1980 mm
*Hubhöhe (Steckadapter+ Drehteller herausgedreht)****	1740 mm*****	2040 mm*****	2040 mm*****	2040 mm*****	2060 mm	2060 mm	2060 mm	2060 mm	2060 mm	2070 mm	2070 mm	2070 mm	2070 mm	2070 mm	2080 mm
Sicherheitsentriegelung	autom.	singlelock	singlelock	autom.	autom.	autom.	autom	autom.	autom.	autom	autom.	autom	autom.	autom.	autom.
Einschwenkhöhe	96 mm	96 mm	96 mm	96 mm	96 mm	96 mm	96 mm	96 mm	85 mm	112 mm	112 mm	112 mm	112 mm	110 mm	120 mm
Antriebsspannung	230 V	230 V	230 V	230 V	400 V	400 V	400 V	400 V	400 V	400 V	400 V	400 V	400 V	400 V	400 V
Drehteller	1-stufig	1-stufig	1-stufig	1-stufig	2-stufig	2-stufig	2-stufig	2-stufig	2-stufig	2-stufig	2-stufig	2-stufig	2-stufig	2-stufig	2-stufig
Transportererhöhungen	optional	optional	optional	optional	inklusive	inklusive	inklusive	inklusive	inklusive	inklusive	inklusive	inklusive	inklusive	inklusive	inklusive
Pulverbeschichtet	ja	ja	nein/ vollverzinkt	ja	ja	ja	ja	ja	ja	ja	ja	ja	ja	ja	ja
Säulenschutzabdeckung	-	optional	inklusive	optional	inklusive	inklusive	inklusive	inklusive	inklusive	inklusive	inklusive	inklusive	inklusive	inklusive	inklusive
Motor-Cover	-	-	-	-	inklusive	inklusive	inklusive	inklusive	inklusive	inklusive	inklusive	inklusive	inklusive	inklusive	inklusive
Air-Kit	-	-	-	-	optional	optional	optional	optional	-	optional	optional	optional	optional	-	-
Anti-Lift-Up-Button	nein	nein	nein	nein	ja	ja	ja	ja	ja	ja	ja	ja	ja	ja	ja
230 V Steckdose am Schaltkasten	nein	nein	nein	nein	ja	ja	ja	ja	nein	ja	ja	ja	ja	nein	nein
Überfahrblech	ja (35 mm)	ja (35 mm)	ja (35 mm)	ja (35 mm)	ja (30 mm)	barriere-frei	ja (30 mm)	barriere-frei	barrierefrei	ja (40 mm)	barriere-frei	ja (40 mm)	barriere-frei	Nein/ barrierefrei	Nein/ barrierefrei
Gesamtbreite/Bodenplatte (ohne Motor)	2986 mm	3436 mm	3436 mm	3436 mm	3436 mm	3436 mm	3436 mm	3436 mm	3436 mm	4020 mm	4020 mm	4020 mm	4020 mm	4028 mm	4132 mm
Säulenhöhe	2324 mm	2824 mm	2824 mm	2824 mm	2824 mm	3900 mm	2824 mm	4300 mm	3867 mm /4300 mm	2824 mm	4450 mm	2830 mm	4450 mm	2912 mm	3518 - 3843 mm
Erforderliche Betonstärke	200 mm	200 mm	200 mm	200 mm	200 mm	200 mm	200 mm	200 mm	200 mm	250 mm	250 mm	250 mm	250 mm	250 mm	300 mm
Tragarmlänge / kurz (ca.)	520 - 740 mm	740 - 1150 mm	740 - 1150 mm	740 - 1150 mm	620 - 880 mm	620 - 880 mm	740 - 1150 mm	740 - 1150 mm	615 - 1150 mm	890 - 1800 mm	890 - 1800 mm	995 - 2080 mm	995 - 2080 mm	Max. 1832 mm	Max. 1935 mm
Tragarmlänge / lang (ca.)	620 - 920 mm	890 - 1390 mm	890 - 1390 mm	890 - 1390 mm	890 - 1390 mm	890 - 1390 mm	890 - 1390 mm	890 - 1390 mm	745 - 1345 mm	890 - 1800 mm	890 - 1800 mm	995 - 2080 mm	995 - 2080 mm	Max. 1832 mm	Max. 1935 mm
Breite zwischen den Säulen	2500 mm	2850 mm	2850 mm	2850 mm	2850 mm	2850 mm	2850 mm	2850 mm	2872 / 3016 mm	3342 mm	3342 mm	3342 mm	3342 mm	3342 mm	3200 mm
max. Durchfahrtshöhe	-	-	-	-	-	3775 mm	-	4135 mm	3718 / 4151 mm	-	4380 mm	-	4380 mm	-	-
max. Durchfahrtsbreite	2224 mm	2574 mm	2574 mm	2574 mm	2574 mm	2574 mm	2574 mm	2574 mm	2545 / 2689 mm	2988 mm	2988 mm	2988 mm	2988 mm	2970 mm	3200 mm
Eigengewicht (ca.)	540 kg	600 kg	600 kg	600 kg	630 kg	670 kg	650 kg	700 kg	700 kg	970 kg	1070 kg	1020 kg	1120 kg	950 kg	1768 kg

**Gemessen vom Boden bis Oberkante Drehteller | **Gemessen vom Boden bis Oberkante Drehteller (herausgedreht) | ***Gemessen vom Boden bis Oberkante Steckadapter+Drehteller (herausgedreht)*
*****Bei den Modellen TW242GE-G, TW242M, TW242M-G, TW242M-FZ, TW242E und TW242E-G sind die Transportererhöhungen optional erhältlich*

2.099 € inkl. MwSt. | 1.763,87 € netto

TW242GE-G

Basic-Line 2-Säulen-Hebebühne

4200 kg | 1,60 m | 230 V | Autom.

Garagenmodell

Speziell für begrenzte Platzverhältnisse



YouTube COMING SOON Produktvideo

Aufbauvideo COMING SOON

AR

Können aufgrund der Tragarmlänge nicht angehoben werden, optional sind längere Tragarme erhältlich.

Radstand / Fahrzeuglängen

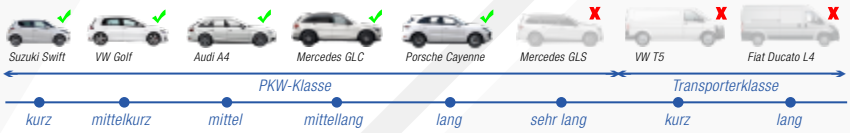

PKW-Klasse: kurz | mittelkurz | mittel | mittellang | lang | sehr lang

Transporterklasse: kurz | lang

*Belehrungstext siehe Seite 43!

Produktbeschreibung

Die TW242GE-G Basic-Line Hebebühne ist die ideale Lösung für begrenzte Platzverhältnisse. Mit einer Gesamtbreite von unter 3 m und einer Säulenhöhe von nur 2,32 m eignet sie sich perfekt für den Einsatz in normalen Garagen. Höhenverstellbare Drehteller und ein flaches Überfahrblech von nur 35 mm erleichtern das Arbeiten. Für Sicherheit und Komfort sorgen zwei Hydraulikzylinder für kraftvolles Heben und Senken, eine automatische Tragarmarretierung sowie die Gleichlaufsteuerung durch robuste Stahlseile. Die flachen, teleskopierbaren und angeschrägten Tragarme eignen sich besonders für Sportwagen. Durch die asymmetrische Bauweise ermöglichen sie zudem ein weites Öffnen der Fahrzeugtüren und erleichtern so den Zugang zum Innenraum. Mit einer Hubhöhe von 1,60 m vereint die TW242GE-G kompakte Bauweise mit hoher Funktionalität und zuverlässiger Technik.

Besonderheiten

- 1A Verarbeitungsqualität mit CE-Zertifikat
- Gefertigt nach ISO 9001
- *Gesamtbreite unter 3,00 m | Säulenhöhe von nur 2,32 m*
- *Hubhöhe 1,60 m*
- *Perfekt für normale Garagen geeignet*
- *Automatische Sicherheitsver- u. Entriegelung*
- Hochwertige Tragsäulen aus Spezialwalzprofil
- 2 Hydraulikzylinder für kraftvolles Heben und Senken
- Gleichlaufsteuerung durch Stahlseile
- Teleskopierbare und angeschrägte Tragarme in flacher Ausführung für Sportwagen | Tragarmarretierungsautomatik
- Asymmetrische Tragarme für weites Öffnen der Türen

Lieferumfang

- Hebebühne inkl. Motoreinheit
- Schwerlastanker (10 Stck.), Türanschlaggummis
- Deutsche Aufbauanleitung, Prüfbuch, CE-Zertifikat



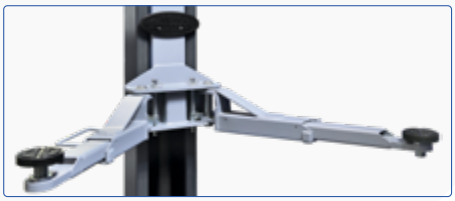





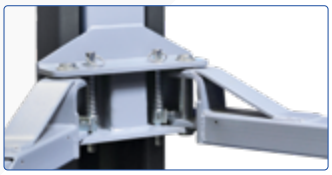





Bemaßungen

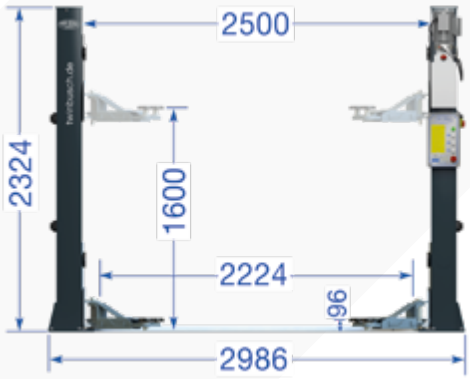

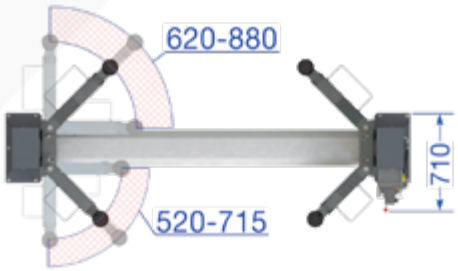

*Bei **engen Platzverhältnissen** kann die Hebebühne auch **schmäler als die angegebene Gesamtbreite** aufgebaut werden! **Wie das funktioniert? Sprechen Sie uns an!***

Technische Daten

Tragkraft CE	4200 kg
Hubhöhe	1600 mm
Einschwenkhöhe	96 mm
Hub-, Senkzeit ca.	45/30 sek.
Antriebsspannung	230 V
Antriebsleitung	2,2 kW
Absicherung	16 A (C/Träge)
Eigengewicht (ca.)	540 kg

*Weitere Informationen unter **www.twinbusch.de***

Optionales Zubehör

Transportererhöhungen (4 Stck. im Set)



99 € inkl. MwSt. | 83,19 € netto

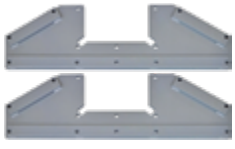

Erfahrungsgemäß ist die erforderliche Betonstärke (Fundamentvoraussetzung von 200 mm) vorhanden, diese ist seitens des Kunden zu überprüfen. Sofern in Ausnahmefällen die Fundamentvoraussetzung nicht gegeben ist, bieten wir Ihnen auf Seite 42 eine Speziallösung an, welche bei einer Betonstärke von 150 mm bis 200 mm verwendet werden kann.

649 € inkl. MwSt. | 545,38 € netto

*Weiteres Zubehör finden Sie unter **www.twinbusch.de***

www.twinbusch.de | info@twinbusch.de
Twin Busch GmbH | Amperestr. 1 | D-64625 Bensheim | Tel.: +49 (0) 6251 - 70585-0 | Fax: +49 (0) 6251-70585-29

TW242M

Basic-Line 2-Säulen-Hebebühne

1.899 € inkl. MwSt. | 1.595,80 € netto

4200 kg | 1,90 m | 230 V | Halbautom.

Produktbeschreibung

Das ideale Einsteigermodell mit einem TOP Preis-Leistungs-Verhältnis. Dank höhenverstellbarer Drehteller, einem flachen Überfahrblech von nur 35 mm sowie einer Tragkraft von 4200 kg lassen sich Fahrzeuge vom Smart bis zum Kleintransporter sicher anheben. Die maximale Hubhöhe von 1900 mm sorgt dabei für viel Bewegungsfreiheit unter dem Fahrzeug. Die flachen, teleskopierbaren und angeschrägten Tragarme eignen sich besonders für Sportwagen. Durch die asymmetrische Bauweise ermöglichen sie zudem ein weites Öffnen der Fahrzeugtüren und erleichtern so den Zugang zum Innenraum. Die manuelle Singlelock-Entriegelung mit komfortabler Einhand-Bedienung sorgt zusätzlich für ein einfaches Handling im Werkstattalltag.

Besonderheiten

- 1A Verarbeitungsqualität mit CE-Zertifikat
- Gefertigt nach ISO 9001
- *Manuelle Entriegelung auf nur einer Seite / Singlelock / Einhand-Entriegelung*
- Mechanische Sicherheitsrasten
- Hochwertige Tragsäulen aus Spezialwalzprofil
- 2 Hydraulikzylinder für kraftvolles Heben und Senken
- Tragarmarretierungsautomatik
- Gleichlaufsteuerung durch Stahlseile
- Teleskopierbare und angeschrägte Tragarme in flacher Ausführung für Sportwagen
- Asymmetrische Tragarme für weites Öffnen der Türen
- Komfortable Steuereinheit (Schutzart IP 54)
- Höhenverstellbare Drehteller

Lieferumfang

- Hebebühne inkl. Motoreinheit
- Schwerlastanker (10 Stck.) | Türanschlaggummis
- Deutsche Aufbauanleitung | Prüfbuch | CE-Zertifikat

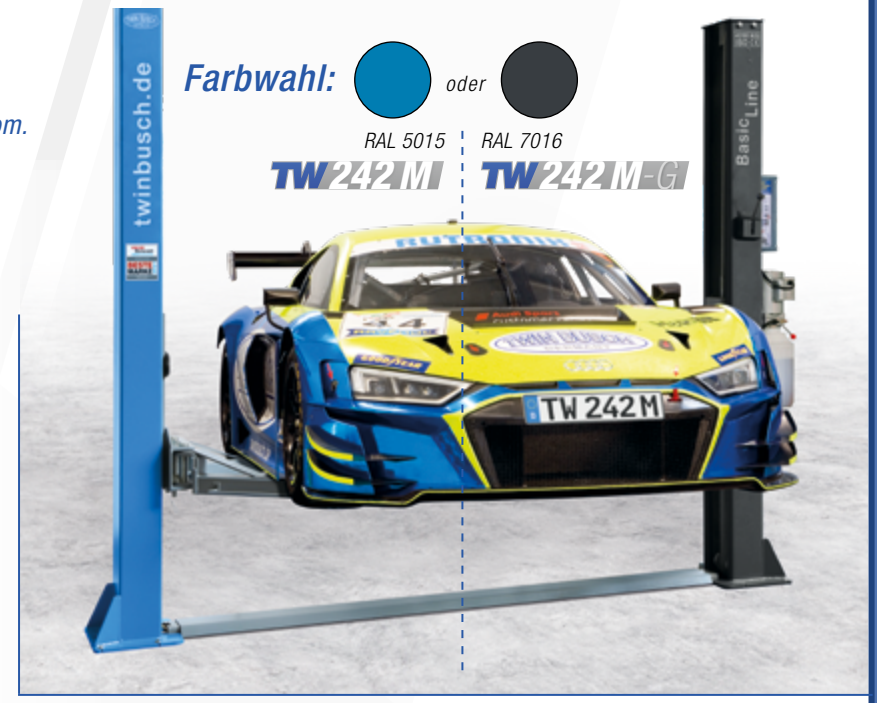

AR

Produktvideo

Aufbauvideo

Radstand / Fahrzeuglängen

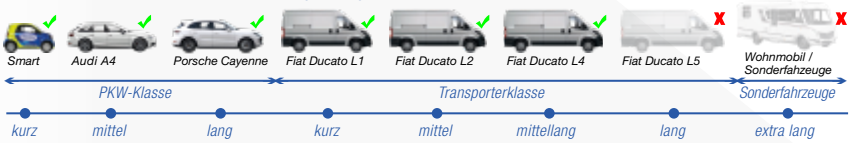

*Belehrungstext siehe Seite 43!



Bemaßungen

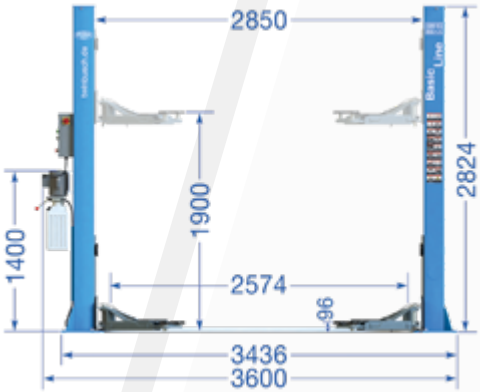

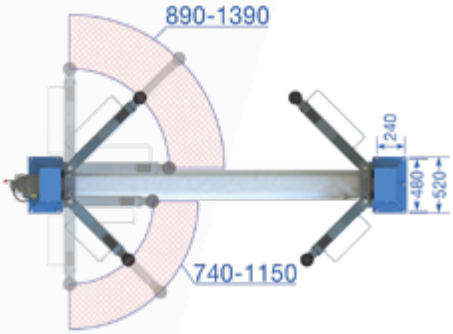

*Bei **engen Platzverhältnissen** kann die Hebebühne auch **schmäler als die angegebene Gesamtbreite** aufgebaut werden! **Wie das funktioniert? Sprechen Sie uns an!***

Technische Daten

Tragkraft CE	4200 kg
Hubhöhe	1900 mm
Einschwenkhöhe	96 mm
Hub-, Senkzeit ca.	45/30 sek.
Antriebsspannung	230 V
Antriebsleitung	2,2 kW
Absicherung	16 A (C/Träge)
Eigengewicht (ca.)	600 kg

*Weitere Informationen unter **www.twinbusch.de***

Optionales Zubehör

Transporter-erhöhungen (4 Stck. im Set)



99 € inkl. MwSt.
83,19 € netto

Säulenschutzabdeckung Art.-Nr.: TWSAK

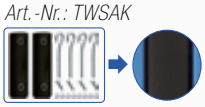

59 € inkl. MwSt.
49,58 € netto



649 € inkl. MwSt.
545,38 € netto

Erfahrungsgemäß ist die erforderliche Betonstärke (Fundamentvoraussetzung von 200 mm) vorhanden, diese ist seitens des Kunden zu überprüfen. Sofern in Ausnahmefällen die Fundamentvoraussetzung nicht gegeben ist, bieten wir Ihnen auf Seite 42 eine Speziallösung an, welche bei einer Betonstärke von 150 mm bis 200 mm verwendet werden kann.



LED-KIT für 2-Säulen-Hebebühnen mit Überfahrblech (Art.-Nr.: TWLED-2)



249 € inkl. MwSt. | 209,24 € netto

*Weiteres Zubehör finden Sie unter **www.twinbusch.de***

2.799 € inkl. MwSt. | 2.352,10 € netto

TW242M-FZ

Basic-Line 2-Säulen-Hebebühne

4200 kg | 1,90 m | 230 V | Halbautom.



Die Steuereinheit kann durch eine Schnellkupplung von der Hebebühne getrennt werden, dadurch ist die Hebebühne auch für den Außenbereich geeignet.

Feuerverzinkt

Schlauchlänge: ca. 0,5 m

Inklusive

Säulenschutzabdeckung

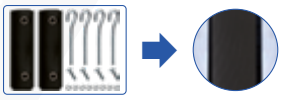

Produktvideo COMING SOON

Aufbauvideo COMING SOON

AR

Radstand / Fahrzeuglängen

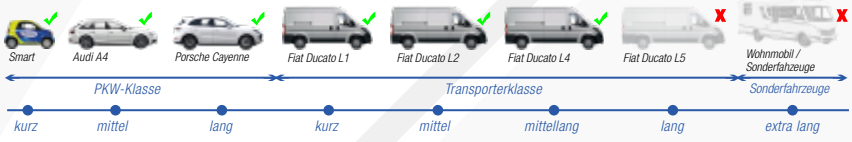

*Belehrungstext siehe Seite 43!

Produktbeschreibung

Die TW242M-FZ ist *speziell für den Außeneinsatz ausgelegt*. Sie ist vollverzinkt und somit bestmöglich gegen Korrosion geschützt. Die Steuereinheit ist über eine Schnellkupplung von der Hebebühne trennbar, somit kann diese bei Nichtgebrauch im Innenbereich gegen Witterung geschützt werden. Die Drahtseile der Gleichlaufsteuerung sind aus Edelstahl. Die TW242M-FZ verfügt über höhenverstellbare Drehteller und ein flaches Überfahrblech (nur 35 mm). Mit der TW242M-FZ lässt sich vom Smart bis zum Kleintransporter alles anheben.
Neu: Manuelle Entriegelung auf nur einer Seite / Singlelock / Einhand-Entriegelung.

Besonderheiten

- 1A Verarbeitungsqualität mit CE-Zertifikat
- Gefertigt nach ISO 9001
- *Manuelle Entriegelung auf nur einer Seite / Singlelock / Einhand-Entriegelung*
- Mechanische Sicherheitsrasten
- Hochwertige Tragsäulen aus Spezialwalzprofil
- 2 Hydraulikzylinder für kraftvolles Heben und Senken
- Tragarmarretierungsautomatik
- *Hochwertige Vollverzinkung*
- *Gleichlaufsteuerung durch Drahtseile aus Edelstahl*
- Teleskopierbare und angeschrägte Tragarme in flacher Ausführung für Sportwagen
- *Separate und trennbare Steuereinheit*

Lieferumfang

- Hebebühne inkl. Motoreinheit
- Schwerlastanker (10 Stck.)
- Türanschlaggummis
- Deutsche Aufbauanleitung | Prüfbuch | CE-Zertifikat



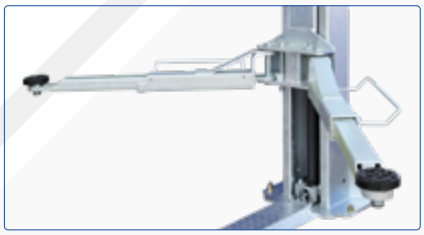











Bemaßungen

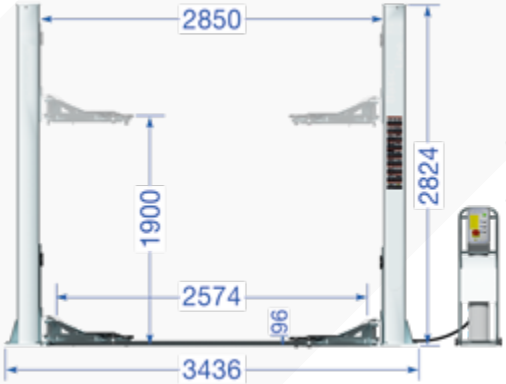

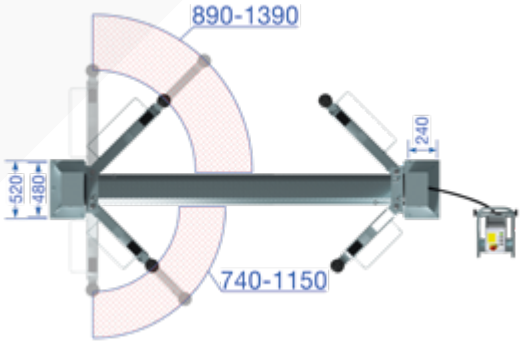

*Bei **engen Platzverhältnissen** kann die Hebebühne auch **schmäler als die angegebene Gesamtbreite** aufgebaut werden! **Wie das funktioniert? Sprechen Sie uns an!***

Technische Daten

Tragkraft CE	4200 kg
Hubhöhe	1900 mm
Einschwenkhöhe	96 mm
Hub-, Senkzeit ca.	45/30 sek.
Antriebsspannung	230 V
Antriebsleitung	2,2 kW
Absicherung	16 A (C/Träge)
Eigengewicht (ca.)	600 kg

*Weitere Informationen unter **www.twinbusch.de***

Optionales Zubehör

Transportererhöhungen (4 Stck. im Set)



99 € inkl. MwSt. | 83,19 € netto

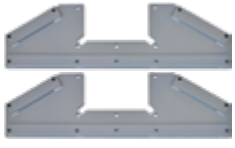

Erfahrungsgemäß ist die erforderliche Betonstärke (Fundamentvoraussetzung von 200 mm) vorhanden, diese ist seitens des Kunden zu überprüfen. Sofern in Ausnahmefällen die Fundamentvoraussetzung nicht gegeben ist, bieten wir Ihnen auf Seite 42 eine Speziallösung an, welche bei einer Betonstärke von 150 mm bis 200 mm verwendet werden kann.

649 € inkl. MwSt. | 545,38 € netto

*Weiteres Zubehör finden Sie unter **www.twinbusch.de***

www.twinbusch.de | info@twinbusch.de
Twin Busch GmbH | Amperestr. 1 | D-64625 Bensheim | Tel.: +49 (0) 6251 - 70585-0 | Fax: +49 (0) 6251-70585-29

TW242E

Basic-Line 2-Säulen-Hebebühne

2.099 € inkl. MwSt. | 1.763,87 € netto

4200 kg | 1,90 m | 230 V | Autom.

Produktbeschreibung

Die BASIC-Line Hebebühne ist das ideale Einsteigermodell für den professionellen Einsatz. Dank höhenverstellbarer Drehteller und einem flachen Überfahrblech von nur 35 mm lassen sich Fahrzeuge vom Smart bis zum Kleintransporter sicher anheben. Mit einer Tragkraft von 4200 kg und einer maximalen Hubhöhe von 1900 mm bietet die Hebebühne optimale Bedingungen für effizientes Arbeiten unter dem Fahrzeug. Die elektromagnetisch entriegelten Sicherheitsrasten sorgen für hohe Sicherheit und komfortable Bedienung. Zwei Hydraulikzylinder sowie teleskopierbare Tragarme mit Tragarmarretierungsautomatik ermöglichen ein kraftvolles Heben und eine flexible Fahrzeugaufnahme.

Besonderheiten

- 1A Verarbeitungsqualität mit CE-Zertifikat
- Gefertigt nach ISO 9001
- *Automatische Sicherheitsver- u. Entriegelung*
- Drehteller mit Verdrehschutz
- Notablassfunktion bei Stromausfall
- Hochwertige Tragsäulen aus Spezialwalzprofil
- 2 Hydraulikzylinder für kraftvolles Heben und Senken
- Tragarmarretierungsautomatik
- Hochwertige Pulverbeschichtung
- Gleichlaufsteuerung durch Stahlseile
- Teleskopierbare und angeschrägte Tragarme in flacher Ausführung für Sportwagen
- Asymmetrische Tragarme für weites Öffnen der Türen
- Komfortable Steuereinheit (Schutzart IP 54)

Lieferumfang

- Hebebühne inkl. Motoreinheit
- Schwerlastanker (10 Stck.) | Türanschlaggummis
- Deutsche Aufbauanleitung | Prüfbuch | CE-Zertifikat

Farbwahl: RAL 5015 oder RAL 7016



AR

Produktvideo

Aufbauvideo

Radstand / Fahrzeuglängen

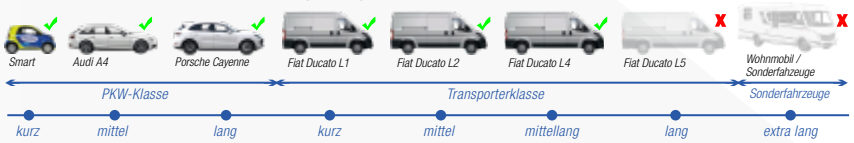

*Belehrungstext siehe Seite 43!



Bemaßungen

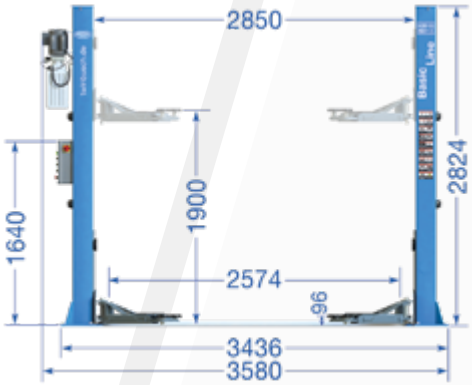

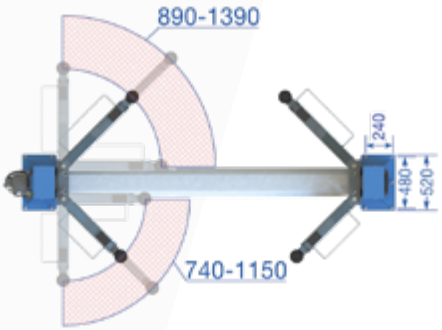

*Bei **engen Platzverhältnissen** kann die Hebebühne auch **schmäler als die angegebene Gesamtbreite** aufgebaut werden! **Wie das funktioniert? Sprechen Sie uns an!***

Technische Daten

Tragkraft CE	4200 kg
Hubhöhe	1900 mm
Einschwenkhöhe	96 mm
Hub-, Senkzeit ca.	45/30 sek.
Antriebsspannung	230 V
Antriebsleitung	2,2 kW
Absicherung	16 A (C/Träge)
Eigengewicht (ca.)	600 kg

*Weitere Informationen unter **www.twinbusch.de***

Optionales Zubehör

Transporter-erhöhungen (4 Stck. im Set)



99 € inkl. MwSt.
83,19 € netto

Säulenschutzabdeckung Art.-Nr.: TWSAK

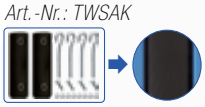

59 € inkl. MwSt.
49,58 € netto



649 € inkl. MwSt.
545,38 € netto

Erfahrungsgemäß ist die erforderliche Betonstärke (Fundamentvoraussetzung von 200 mm) vorhanden, diese ist seitens des Kunden zu überprüfen. Sofern in Ausnahmefällen die Fundamentvoraussetzung nicht gegeben ist, bieten wir Ihnen auf Seite 42 eine Speziallösung an, welche bei einer Betonstärke von 150 mm bis 200 mm verwendet werden kann.



LED-KIT für 2-Säulen-Hebebühnen mit Überfahrblech (Art.-Nr.: TWLED-2)

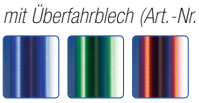

249 € inkl. MwSt. | 209,24 € netto

*Weiteres Zubehör finden Sie unter **www.twinbusch.de***

2.399 € inkl. MwSt. | 2.015,97 € netto

TW236PE-G

Profi-Line 2-Säulen-Hebebühne

3600 kg | 1,90 m | 400 V | Autom.



Praktische 230 V Steckdose direkt am Schaltkasten

Produktbeschreibung

Die Profi-Line Hebebühne ist für den täglichen Werkstatteinsatz konzipiert. Sie verfügt über eine automatische Sicherheitsver- und Entriegelung, höhenverstellbare Drehteller sowie ein flaches Überfahrblech von nur 30 mm. Dank stabiler Konstruktion lassen sich Fahrzeuge vom Smart bis zum Kleintransporter sicher anheben. Die flachen, teleskopierbaren Tragarme eignen sich besonders für Sportwagen und ermöglichen ein weites Öffnen der Fahrzeugtüren. Die Hebebühne bietet zudem einen Anti-Lift-Up-Button, eine integrierte 230-Volt-Steckdose sowie ein modernes Motor-Cover.

Besonderheiten

- 1A Verarbeitungsqualität mit CE-Zertifikat
- Gefertigt nach ISO 9001 | Schutzabdeckung vor den Säulen
- *Automatische Sicherheitsver- u. Entriegelung*
- Drehteller mit Doppelgewinde und Verdrehschutz
- Notablassfunktion bei Stromausfall
- Hochwertige Tragsäulen aus Spezialwalzprofil
- 2 Hydraulikzylinder für kraftvolles Heben und Senken
- Tragarmarretierungsautomatik | Hochwertige Pulverbeschichtung | Gleichlaufsteuerung durch Stahlseile
- Teleskopierbare und angeschrägte Tragarme in flacher Ausführung für Sportwagen
- *Anti-Lift-Up-Button, zum zielgenauen Ablassen der Hebebühne ohne vorhergehendes automatisches Anheben*
- *Praktische 230 V Steckdose direkt am Schaltkasten*
- Inklusive Motor-Cover (Stylisches Design, Schmutzschutz vor Staub sowie geräuschdämpfende Wirkung)

Lieferumfang

- Hebebühne inkl. Motoreinheit und Motor-Cover
- Schwerlastanker (10 Stck.) | Steckadapter-Halterungen
- Transportererhöhungen | Türanschlaggummis
- Deutsche Aufbauanleitung | Prüfbuch und CE-Zertifikat

Inklusive

Transportererhöhungen (4 Stck. im Set)



Praktische Steckadapter-Halterungen (2 Stck.)



Produktvideo

Aufbauvideo

AR

Radstand / Fahrzeuglängen

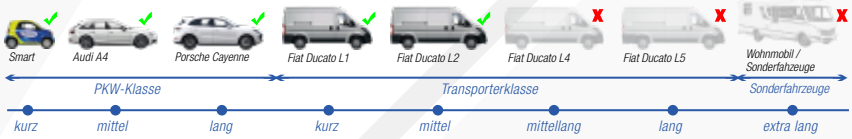

Belehrungstext siehe Seite 43!



Bemaßungen

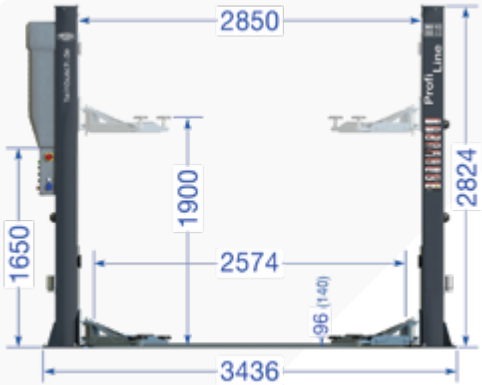

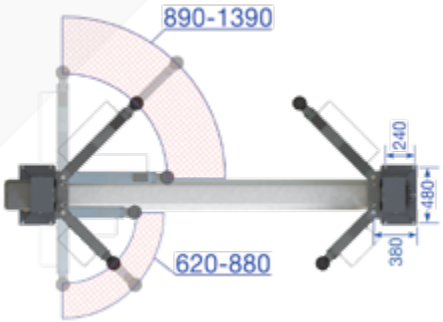

*Bei **engen Platzverhältnissen** kann die Hebebühne auch **schmäler als die angegebene Gesamtbreite** aufgebaut werden! **Wie das funktioniert? Sprechen Sie uns an!***

Technische Daten

Tragkraft CE	3600 kg
Hubhöhe	1900 mm
Einschwenkhöhe	96 mm
Hub-, Senkzeit ca.	45/30 sek.
Antriebsspannung	400 V / 3 Phasen
Antriebsleitung	2,2 kW
Absicherung	16 A (C/Träge)
Eigengewicht (ca.)	630 kg

*Weitere Informationen unter **www.twinbusch.de***

Optionales Zubehör



Air-Kit (TW236PE-AIR-G)



49 € inkl. MwSt.
41,18 € netto



649 € inkl. MwSt. | 545,38 € netto

Erfahrungsgemäß ist die erforderliche Betonstärke (Fundamentvoraussetzung von 200 mm) vorhanden, diese ist seitens des Kunden zu überprüfen. Sofern in Ausnahmefällen die Fundamentvoraussetzung nicht gegeben ist, bieten wir Ihnen auf Seite 42 eine Speziallösung an, welche bei einer Betonstärke von 150 mm bis 200 mm verwendet werden kann.



LED-KIT für 2-Säulen-Hebebühnen mit Überfahrblech (Art.-Nr.: TWLED-2)



249 € inkl. MwSt. | 209,24 € netto

*Weiteres Zubehör finden Sie unter **www.twinbusch.de***

www.twinbusch.de | info@twinbusch.de
Twin Busch GmbH | Amperestr. 1 | D-64625 Bensheim | Tel.: +49 (0) 6251 - 70585-0 | Fax: +49 (0) 6251-70585-29

TW236PEB3.9-G

Profi-Line 2-Säulen-Hebebühne

2.499 € inkl. MwSt. | 2.100,00 € netto

3600 kg | 1,90 m | 400 V | Autom.





Praktische 230 V Steckdose direkt am Schaltkasten

Produktbeschreibung

Die Profi-Line 2-Säulen-Hebebühne ist die barrierefreie Lösung für den täglichen Werkstatteinsatz. Sie verfügt über eine automatische Sicherheitsver- und Entriegelung, zweistufige Drehteller sowie einen integrierten Endabschalter, der die Bühne stoppt, sobald ein zu hohes Fahrzeug die Traverse erreicht. Dank stabiler Konstruktion lassen sich Fahrzeuge vom Smart bis zum Kleintransporter sicher anheben. Die flachen, teleskopierbaren Tragarme eignen sich besonders für Sportwagen und ermöglichen ein weites Öffnen der Fahrzeugtüren. Zudem verfügt die Hebebühne über einen Anti-Lift-Up-Button, eine integrierte 230-Volt-Steckdose sowie ein modernes Motor-Cover.

Besonderheiten

- 1A Verarbeitungsqualität mit CE-Zertifikat
- Gefertigt nach ISO 9001 | Schutzabdeckung vor den Säulen
- *Autom. Sicherheitsver- und Entriegelung*
- Drehteller mit Doppelgewinde und Verdrehschutz
- Notablassfunktion bei Stromausfall
- Hochwertige Tragsäulen aus Spezialwalzprofil
- 2 Hydraulikzylinder für kraftvolles Heben und Senken
- Tragarmarretierungsautomatik
- Gleichlaufsteuerung durch Stahlseile
- Teleskopierbare und angeschrägte Tragarme
- *Anti-Lift-Up-Button, zum zielgenauen Ablassen der Hebebühne ohne vorhergehendes automatisches Anheben*
- *Praktische 230 V Steckdose direkt am Schaltkasten*
- Inklusive Motor-Cover (Stylisches Design, Schmutzschutz vor Staub sowie geräuschdämpfende Wirkung)

Lieferumfang

- Hebebühne inkl. Motoreinheit und Motor-Cover
- Schwerlastanker (10 Stck.) | Steckadapter-Halterungen
- Transportererhöhungen | Türanschlaggummis
- Deutsche Aufbauanleitung | Prüfbuch und CE-Zertifikat

Inklusive

Transportererhöhungen (4 Stck. im Set)



Praktische Steckadapter-Halterungen (2 Stck.)



AR

YouTube *Produktvideo*

Aufbauvideo

Radstand / Fahrzeuglängen

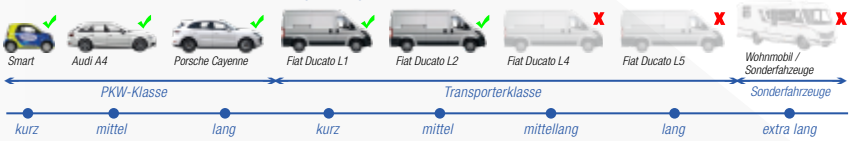

*Belehrungstext siehe Seite 43!


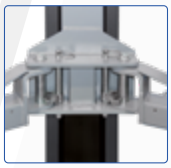












Bemaßungen

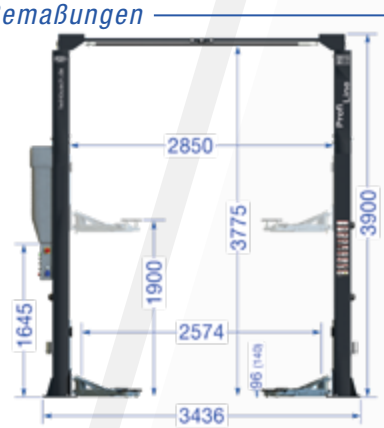

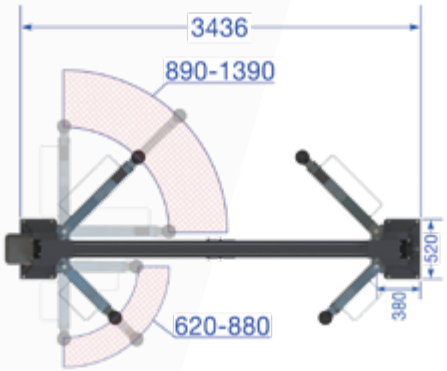

Technische Daten

Tragkraft CE	3600 kg
Hubhöhe	1900 mm
Einschwenkhöhe	96 mm
Hub-, Senkzeit ca.	45/30 sek.
Antriebsspannung	400 V / 3 Phasen
Antriebsleitung	2,2 kW
Absicherung	16 A (C/Träge)
Eigengewicht (ca.)	670 kg

Weitere Informationen unter ***www.twinbusch.de***

Optionales Zubehör

Air-Kit (TW236PE-AIR-G)



49 € inkl. MwSt.
41,18 € netto



649 € inkl. MwSt. | 545,38 € netto

Erfahrungsgemäß ist die erforderliche Betonstärke (Fundamentvoraussetzung von 200 mm) vorhanden, diese ist seitens des Kunden zu überprüfen. Sofern in Ausnahmefällen die Fundamentvoraussetzung nicht gegeben ist, bieten wir Ihnen auf Seite 42 eine Speziallösung an, welche bei einer Betonstärke von 150 mm bis 200 mm verwendet werden kann.



LED-KIT für barrierefreie 2-Säulen-Hebebühnen (Art.-Nr.: TWLED-2B)

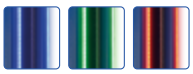

299 € inkl. MwSt. | 251,26 € netto

Weiteres Zubehör finden Sie unter ***www.twinbusch.de***

2.599 € inkl. MwSt. | 2.184,03 € netto

TW242PE-G

Profi-Line 2-Säulen-Hebebühne

4200 kg | 1,90 m | 400 V | Autom.

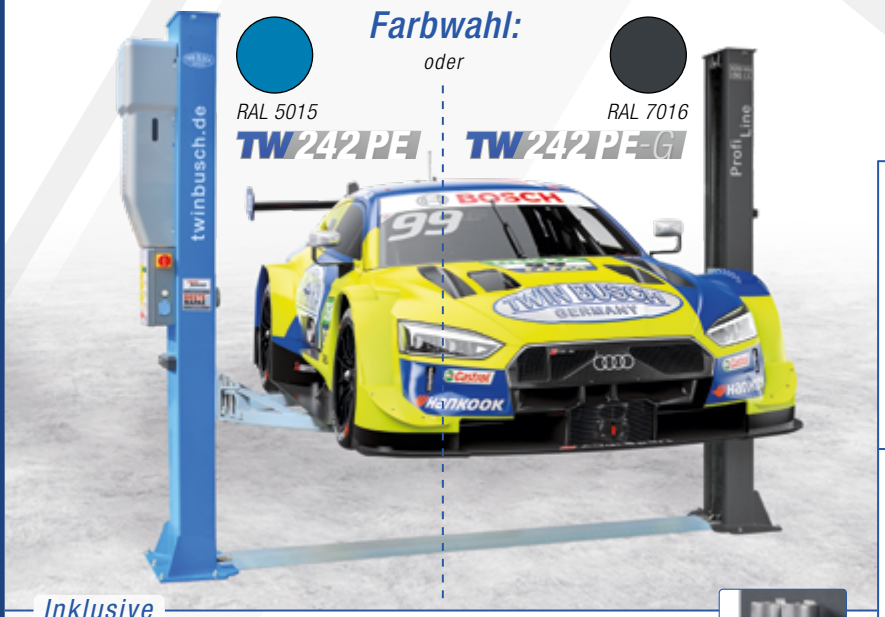

Produktbeschreibung

Die Profi-Line Hebebühne ist für den täglichen Werkstatteinsatz konzipiert. Sie verfügt über eine automatische Sicherheitsver- und Entriegelung, zweistufige Drehteller sowie ein flaches Überfahrblech von nur 30 mm. Mit einer Tragkraft von 4,2 t lassen sich Fahrzeuge vom Smart bis zum Kleintransporter sicher anheben. Die flachen, teleskopierbaren Tragarme eignen sich besonders für Sportwagen und ermöglichen ein weites Öffnen der Fahrzeugtüren. Die Hebebühne verfügt zudem über einen Anti-Lift-Up-Button, eine integrierte 230-Volt-Steckdose sowie ein modernes Motor-Cover.

Besonderheiten

- 1A Verarbeitungsqualität mit CE-Zertifikat
- Gefertigt nach ISO 9001 I Schutzabdeckung vor den Säulen
- *Automatische Sicherheitsver- u. Entriegelung*
- Drehteller mit Doppelgewinde und Verdrehschutz
- Notablassfunktion bei Stromausfall
- Hochwertige Tragsäulen aus Spezialwalzprofil
- 2 Hydraulikzylinder für kraftvolles Heben und Senken
- Tragarmarretierungsautomatik I Hochwertige Pulverbeschichtung I Gleichlaufsteuerung durch Stahlseile
- Teleskopierbare und angeschrägte Tragarme in flacher Ausführung für Sportwagen
- *Anti-Lift-Up-Button, zum zielgenauen Ablassen der Hebebühne ohne vorhergehendes automatisches Anheben*
- *Praktische 230 V Steckdose direkt am Schaltkasten*
- Inklusive Motor-Cover (Stylisches Design, Schmutzschutz vor Staub sowie geräuschdämpfende Wirkung)

Lieferumfang

- Hebebühne inkl. Motoreinheit und Motor-Cover
- Schwerlastanker (10 Stck.) I Steckadapter-Halterungen
- Transportererhöhungen I Türanschlaggummis
- Deutsche Aufbauanleitung I Prüfbuch und CE-Zertifikat

Inklusive

Transportererhöhungen (4 Stck. im Set)



Praktische Steckadapter-Halterungen (2 Stck.)



YouTube *Produktvideo* *Aufbauvideo*

AR

Radstand / Fahrzeuglängen

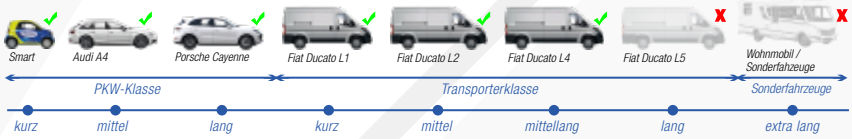

*Belehrungstext siehe Seite 43!



Bemaßungen

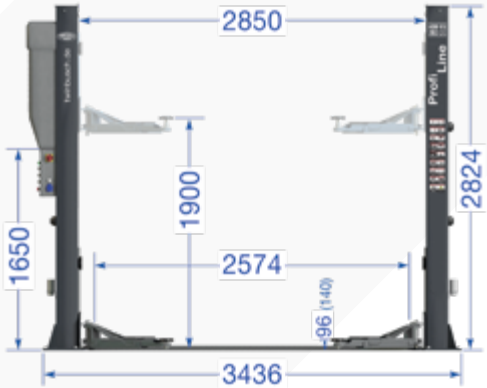

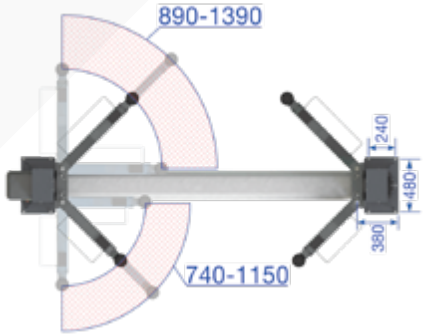

*Bei **engen Platzverhältnissen** kann die Hebebühne auch **schmäler als die angegebene Gesamtbreite** aufgebaut werden! **Wie das funktioniert? Sprechen Sie uns an!***

Technische Daten

Tragkraft CE	4200 kg
Hubhöhe	1900 mm
Einschwenkhöhe	96 mm
Hub-, Senkzeit ca.	45/30 sek.
Antriebsspannung	400 V / 3 Phasen
Antriebsleitung	2,2 kW
Absicherung	16 A (C/Träge)
Eigengewicht (ca.)	650 kg

*Weitere Informationen unter **www.twinbusch.de***

Optionales Zubehör

Air-Kit (TW236PE-AIR-G)



49 € inkl. MwSt.
41,18 € netto



649 € inkl. MwSt. | 545,38 € netto

Erfahrungsgemäß ist die erforderliche Betonstärke (Fundamentvoraussetzung von 200 mm) vorhanden, diese ist seitens des Kunden zu überprüfen. Sofern in Ausnahmefällen die Fundamentvoraussetzung nicht gegeben ist, bieten wir Ihnen auf Seite 42 eine Speziallösung an, welche bei einer Betonstärke von 150 mm bis 200 mm verwendet werden kann.



LED-KIT für 2-Säulen-Hebebühnen mit Überfahrblech (Art.-Nr.: TWLED-2)



249 € inkl. MwSt. | 209,24 € netto

*Weiteres Zubehör finden Sie unter **www.twinbusch.de***

www.twinbusch.de | info@twinbusch.de
Twin Busch GmbH | Amperestr. 1 | D-64625 Bensheim | Tel.: +49 (0) 6251 - 70585-0 | Fax: +49 (0) 6251-70585-29

TW242PEB4.3

Profi-Line 2-Säulen-Hebebühne

2.799 € inkl. MwSt. | 2.352,10 € netto

4200 kg | 1,90 m | 400 V | Autom.

Produktbeschreibung

Die Profi-Line 2-Säulen-Hebebühne ist die barrierefreie Lösung für den täglichen Werkstatteinsatz. Sie verfügt über eine automatische Sicherheitsver- und Entriegelung, zweistufige Drehteller sowie einen integrierten Endabschalter, der die Bühne stoppt, sobald ein zu hohes Fahrzeug die Traverse erreicht. Dank stabiler Konstruktion lassen sich Fahrzeuge vom Smart bis zum Kleintransporter sicher anheben. Die flachen, teleskopierbaren Tragarme eignen sich besonders für Sportwagen und ermöglichen ein weites Öffnen der Fahrzeugtüren. Zudem verfügt die Hebebühne über einen Anti-Lift-Up-Button, eine integrierte 230-Volt-Steckdose sowie ein modernes Motor-Cover.

Besonderheiten

- 1A Verarbeitungsqualität mit CE-Zertifikat
- Gefertigt nach ISO 9001 I Schutzabdeckung vor den Säulen
- *Autom. Sicherheitsver- und Entriegelung*
- Drehteller mit Doppelgewinde und Verdrehschutz
- Notablassfunktion bei Stromausfall
- Hochwertige Tragsäulen aus Spezialwalzprofil
- 2 Hydraulikzylinder für kraftvolles Heben und Senken
- Tragarmarretierungsautomatik
- Gleichlaufsteuerung durch Stahlseile
- Teleskopierbare und angeschrägte Tragarme
- *Anti-Lift-Up-Button, zum zielgenauen Ablassen der Hebebühne ohne vorhergehendes automatisches Anheben*
- *Praktische 230 V Steckdose direkt am Schaltkasten*
- Inklusive Motor-Cover (Stylisches Design, Schmutzschutz vor Staub sowie geräuschdämpfende Wirkung)

Lieferumfang

- Hebebühne inkl. Motoreinheit und Motor-Cover
- Schwerlastanker (10 Stck.) I Steckadapter-Halterungen
- Transportererhöhungen I Türanschlaggummis
- Deutsche Aufbauanleitung I Prüfbuch und CE-Zertifikat

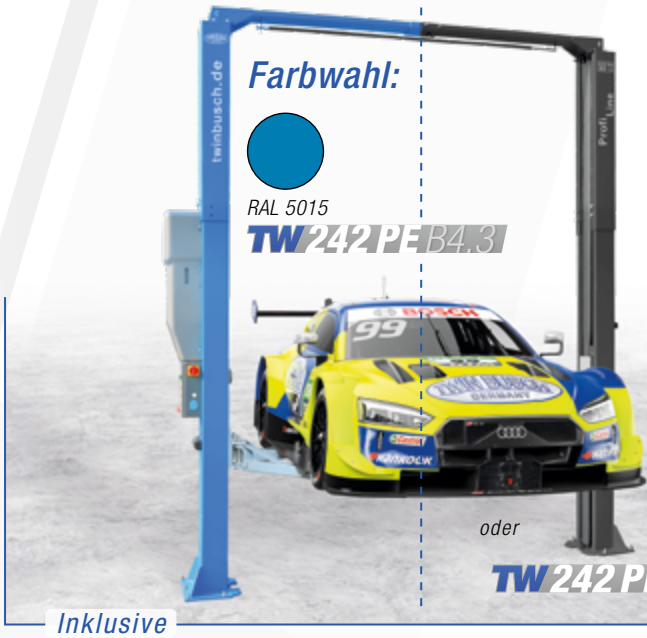



Praktische 230 V Steckdose direkt am Schaltkasten

Inklusive

Transportererhöhungen (4 Stck. im Set)



Praktische Steckadapter-Halterungen (2 Stck.)



AR

Produktvideo

Aufbauvideo

Radstand / Fahrzeuglängen

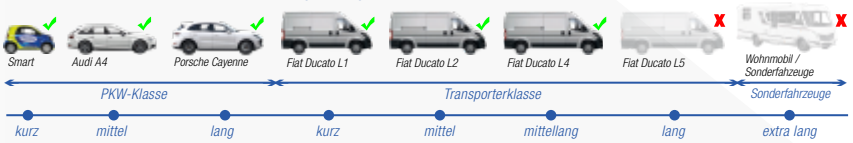

*Belehrungstext siehe Seite 43!



Bemaßungen

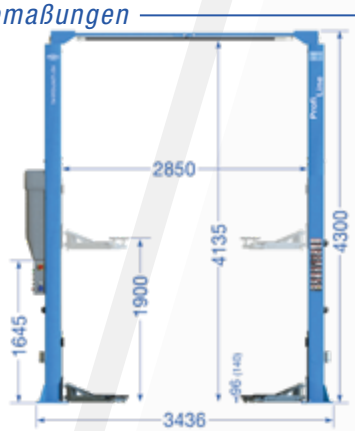

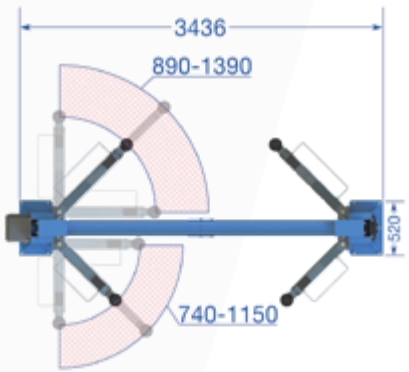

Technische Daten

Tragkraft CE	4200 kg
Hubhöhe	1900 mm
Einschwenkhöhe	96 mm
Hub-, Senkzeit ca.	45/30 sek.
Antriebsspannung	400 V / 3 Phasen
Antriebsleitung	2,2 kW
Absicherung	16 A (C/Träge)
Eigengewicht (ca.)	700 kg

Weitere Informationen unter ***www.twinbusch.de***

Optionales Zubehör

Air-Kit (TW236PE-AIR-G)



49 € inkl. MwSt.
41,18 € netto



649 € inkl. MwSt. | 545,38 € netto

Erfahrungsgemäß ist die erforderliche Betonstärke (Fundamentvoraussetzung von 200 mm) vorhanden, diese ist seitens des Kunden zu überprüfen. Sofern in Ausnahmefällen die Fundamentvoraussetzung nicht gegeben ist, bieten wir Ihnen auf Seite 42 eine Speziallösung an, welche bei einer Betonstärke von 150 mm bis 200 mm verwendet werden kann.



LED-KIT für barrierefreie 2-Säulen-Hebebühnen (Art.-Nr.: TWLED-2B)

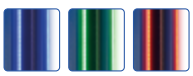

299 € inkl. MwSt. | 251,26 € netto

Weiteres Zubehör finden Sie unter ***www.twinbusch.de***

3.399 € inkl. MwSt. | 2.856,30 € netto

TW242CEB4.3-G

Comfort-Line 2-Säulen-Hebebühne

4200 kg | 1,90 m | 400 V | Autom.



Produktbeschreibung

Die Comfort-Line Hebebühne verfügt über eine automatische Entriegelung der Sicherheitsriegel sowie über zweistufig höhenverstellbare Drehteller mit einer Einschwenkhöhe von nur ca. 85 mm. Zudem besitzt sie 3-teilige teleskopierbare Tragarme für einen großen Aufnahmebereich.
Je nach Fahrzeugtyp ist ein symmetrischer oder asymmetrischer Säulenaufbau möglich: Asymmetrisch profitieren PKWs mit niedrigen Türpositionen von mehr Türöffnungsspielraum (Durchfahrbreite 2702 oder 2872 mm), während der symmetrische Aufbau mehr Platz für breitere Fahrzeuge schafft (Durchfahrbreite 2846 oder 3016 mm). Die Höhe der Hebebühne kann je nach Decken- oder Fahrzeughöhe individuell ausgewählt werden, wobei Sie zwischen 3867 mm und 4300 mm wählen können.
Für eine komfortable Bedienung ist die Hebebühne mit einem zusätzlichen Schaltkasten ausgestattet, somit ist die TW242CEB4.3-G von beiden Seiten aus bedienbar.

Besonderheiten

- 1A Verarbeitungsqualität mit CE-Zertifikat | Gefertigt nach ISO 9001
- Schaltkasten an beiden Säulen, Bedienung an beiden Säulen möglich
- 3-teilige teleskopierbare Tragarme | Tragarmarretierungsautomatik
- Nur ca. 85 mm Einschwenkhöhe | Schutzabdeckung vor den Säulen
- Automatische Sicherheitsver- und Entriegelung
- 2 Hydraulikzylinder für kraftvolles Heben und Senken
- Gleichlaufsteuerung durch Drahtseile | Anti-Lift-Up-Button
- Bei symmetrischer Montage ist die Durchfahrbreite (zwischen den Säulen) zwischen 2846 mm und 3016 mm wählbar
- Bei asymmetrischer Montage ist die Durchfahrbreite (zwischen den Säulen) zwischen 2702 mm und 2872 mm wählbar
- Höhe der Hebebühne je nach Decken- oder Fahrzeughöhe zwischen 3867 mm und 4300 mm wählbar
- Inklusive Motor-Cover (Stylisches Design, Schmutzschutz vor Staub sowie geräuschdämpfende Wirkung)

Lieferumfang

- Hebebühne inkl. Motoreinheit | Motor-Cover | Transportererhöhungen
- Schwerlastanker (10 Stck.) | Steckadapter-Halterungen
- Türanschlaggummis | Deutsche Aufbauanleitung | Prüfbuch | CE-Zertifikat

Inklusive

Transportererhöhungen (4 Stck. im Set)



Praktische Steckadapter-Halterungen (2 Stck.)



YouTube *Produktvideo* *Aufbauvideo*

AR COMING SOON

Radstand / Fahrzeuglängen

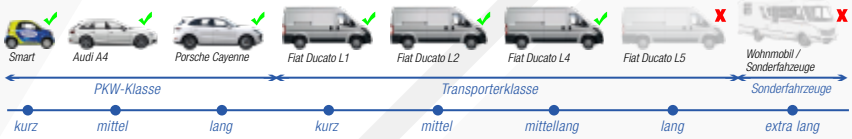

*Belehrungstext siehe Seite 43!

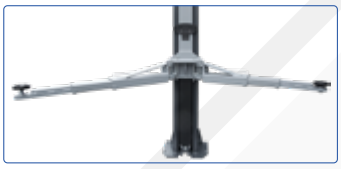


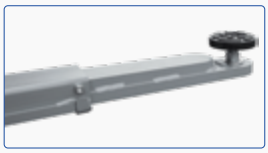








Bemaßungen

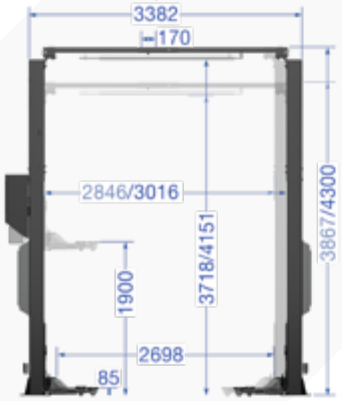

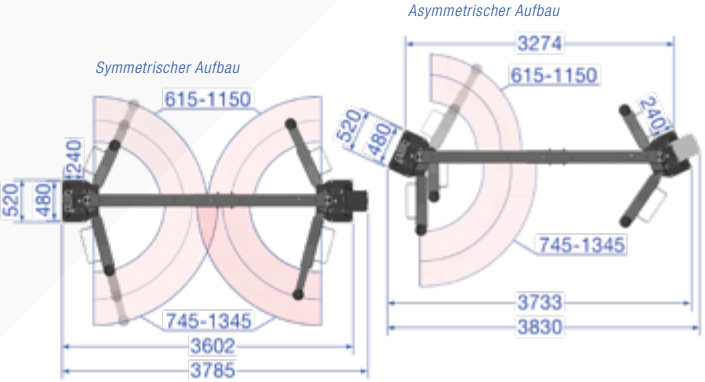

Technische Daten

Tragkraft CE	4200 kg
Hubhöhe	1900 mm
Einschwenkhöhe	85 mm
Hub-, Senkzeit ca.	35/40 sek.
Antriebsspannung	400 V / 3 Phasen
Antriebsleitung	3,5 kW
Absicherung	16 A (C/Träge)
Eigengewicht (ca.)	700 kg

Weitere Informationen unter ***www.twinbusch.de***

Optionales Zubehör



Hydrauliköl
Art.-Nr.: HLP32

- Mit Verschleißschutz
- 5 Liter Hochleistungs-Spezialöl

19,50 € inkl. MwSt.
16,39 € netto



649 € inkl. MwSt.
545,38 € netto

Erfahrungsgemäß ist die erforderliche Betonstärke (Fundamentvoraussetzung von 250 mm) vorhanden, diese ist seitens des Kunden zu überprüfen. Sofern in Ausnahmefällen die Fundamentvoraussetzung nicht gegeben ist, bieten wir Ihnen auf Seite 42 eine Speziallösung an, welche bei einer Betonstärke von 200 mm bis 250 mm verwendet werden kann.

Weiteres Zubehör finden Sie unter ***www.twinbusch.de***

www.twinbusch.de | info@twinbusch.de
Twin Busch GmbH | Amperestr. 1 | D-64625 Bensheim | Tel.: +49 (0) 6251 - 70585-0 | Fax: +49 (0) 6251-70585-29

GREY LINE

Hebebühnen, Reifenmontage- und Reifenwuchtmaschinen

in einem dezenten Anthrazit-Grau





3.699 € inkl. MwSt. | 3.108,40 € netto

TW250-G

Heavy-Line 2-Säulen-Hebebühne

5000 kg | 1,90 m | 400 V | Autom.



Produktbeschreibung

Die Heavy-Line Hebebühne ist für den täglichen Werkstatteinsatz konzipiert. Sie verfügt über eine automatische Sicherheitsver- und Entriegelung, zweistufige Drehteller sowie ein flaches Überfahrblech von nur 40 mm. Mit einer Tragkraft von 5,0 t lassen sich Fahrzeuge vom Smart bis hin zu Transportern, Wohnmobilen oder MB Sprintern sicher anheben. Die 3-fach teleskopierbaren Tragarme bieten dabei maximale Flexibilität bei der Fahrzeugaufnahme. Zusätzlich verfügt die Hebebühne über einen Anti-Lift-Up-Button, eine integrierte 230-Volt-Steckdose sowie ein modernes, geräuschdämpfendes Motor-Cover.

Besonderheiten

- 1A Verarbeitungsqualität mit CE-Zertifikat
- Gefertigt nach ISO 9001 | Schutzabdeckung vor den Säulen
- *Autom. elektromagnetische Entriegelung der Sicherheitsrasten*
- Tragarmarretierungsautomatik | Türanschlagschutz
- 2 Hydraulikzylinder für kraftvolles Heben und Senken
- Gleichlaufsteuerung durch Stahlseile
- Hochwertige Tragsäulen aus Spezialwalzprofil
- 3-fach teleskopierbare Tragarme
- *Anti-Lift-Up-Button, zum zielgenauen Ablassen der Hebebühne ohne vorhergehendes automatisches Anheben*
- *Praktische 230 V Steckdose direkt am Schaltkasten*
- Inklusive Motor-Cover (Stylisches Design, Schmutzschutz vor Staub sowie geräuschdämpfende Wirkung)

Lieferumfang

- Hebebühne inkl. Motoreinheit und Motor-Cover
- Schwerlastanker (12 Stck.) | Türanschlaggummis
- Steckadapter-Halterungen | Transportererhöhungen (4 Stck.)
- Deutsche Aufbauanleitung | Prüfbuch und CE-Zertifikat

Inklusive

Transportererhöhungen (4 Stck. im Set)



Praktische Steckadapter-Halterungen (2 Stck.)



YouTube *Produktvideo*

Aufbauvideo

AR

Radstand / Fahrzeuglängen

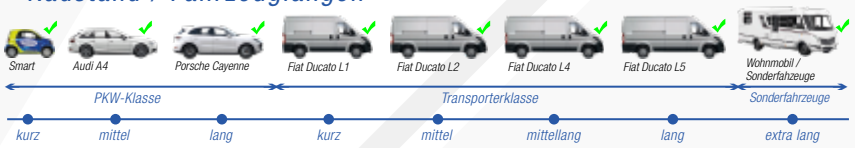

*Belehrungstext siehe Seite 43!



Bemaßungen

*Das Höhenmaß ist ohne die obere Kunststoffabdeckung angegeben, diese muss nicht zwingend montiert werden!

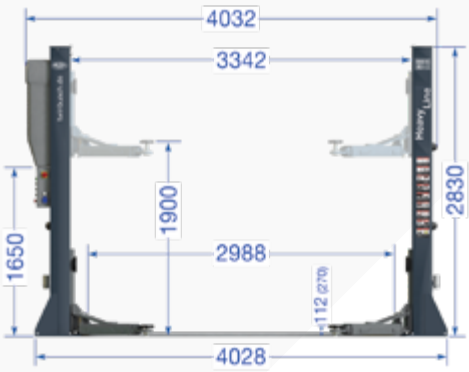

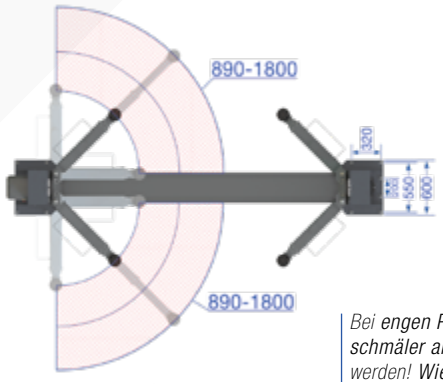

Technische Daten

Tragkraft CE	5000 kg
Hubhöhe	1900 mm
Einschwenkhöhe	112 mm
Hub-, Senkzeit ca.	45/30 sek.
Antriebsspannung	400 V / 3 Phasen
Antriebsleitung	2,2 kW
Absicherung	16 A (C/Träge)
Eigengewicht (ca.)	970 kg

*Bei **engen Platzverhältnissen** kann die Hebebühne auch **schmäler als die angegebene Gesamtbreite** aufgebaut werden! **Wie das funktioniert? Sprechen Sie uns an!***

Optionales Zubehör

Air-Kit (TW236PE-AIR-G)



49 € inkl. MwSt.
41,18 € netto



699 € inkl. MwSt.
587,40 € netto

Erfahrungsgemäß ist die erforderliche Betonstärke (Fundamentvoraussetzung von 250 mm) vorhanden, diese ist seitens des Kunden zu überprüfen. Sofern in Ausnahmefällen die Fundamentvoraussetzung nicht gegeben ist, bieten wir Ihnen auf Seite 42 eine Speziallösung an, welche bei einer Betonstärke von 200 mm bis 250 mm verwendet werden kann.

Radgreifer (4er-Set)
Art.-Nr.: TW260RAD



849 € inkl. MwSt.
713,45 € netto



LED-KIT für 2-Säulen-Hebebühnen mit Überfahrblech (Art.-Nr.: TWLED-2)



249 € inkl. MwSt. | 209,24 € netto

*Weiteres Zubehör finden Sie unter **www.twinbusch.de***

www.twinbusch.de | info@twinbusch.de
Twin Busch GmbH | Amperestr. 1 | D-64625 Bensheim | Tel.: +49 (0) 6251 - 70585-0 | Fax: +49 (0) 6251-70585-29

TW250B4.5-G

Heavy-Line 2-Säulen-Hebebühne

5000 kg | 1,90 m | 400 V | Autom.

3.899 € inkl. MwSt. | 3.276,47 € netto



Produktbeschreibung

Die Heavy-Line Hebebühne ist für den täglichen Werkstatteinsatz konzipiert und verfügt über eine automatische Sicherheitsver- und Entriegelung, zweistufige Drehteller sowie eine barrierefreie Durchfahrt. Mit einer Tragkraft von 5,0 t lassen sich Fahrzeuge vom Smart bis hin zu Transportern oder Wohnmobilen sicher anheben. Die 3-fach teleskopierbaren Tragarme ermöglichen eine flexible Fahrzeugaufnahme. Ein integrierter Endabschalter stoppt die Bühne automatisch, sobald ein zu hohes Fahrzeug die Traverse erreicht. Zudem verfügt die Hebebühne über einen Anti-Lift-Up-Button, eine integrierte 230-Volt-Steckdose sowie ein modernes Motor-Cover.

Besonderheiten

- 1A Verarbeitungsqualität mit CE-Zertifikat
- Gefertigt nach ISO 9001 I Schutzabdeckung vor den Säulen
- *Autom. elektromagnetische Entriegelung der Sicherheitsrasten*
- Tragarmarretierungsautomatik
- Zwei Hydraulikzylinder sorgen für kraftvolles Heben und Senken
- Gleichlaufsteuerung durch Stahlseile
- Hochwertige Tragsäulen aus Spezialwalzprofil
- 3-fach teleskopierbare Tragarme
- *Anti-Lift-Up-Button, zum zielgenauen Ablassen der Hebebühne ohne vorhergehendes automatisches Anheben*
- *Praktische 230 V Steckdose direkt am Schaltkasten*
- Inklusive Motor-Cover (Stylisches Design, Schmutzschutz vor Staub sowie geräuschdämpfende Wirkung)

Lieferumfang

- Hebebühne inkl. Motoreinheit und Motor-Cover
- Schwerlastanker (12 Stck.) I Steckadapter-Halterungen
- Transportererhöhungen (4 Stck.) I Türanschlaggummis
- Deutsche Aufbauanleitung I Prüfbuch und CE-Zertifikat

Inklusive

Transportererhöhungen (4 Stck. im Set)



Praktische Steckadapter-Halterungen (2 Stck.)



AR

YouTube *Produktvideo* *Aufbauvideo*

Radstand / Fahrzeuglängen

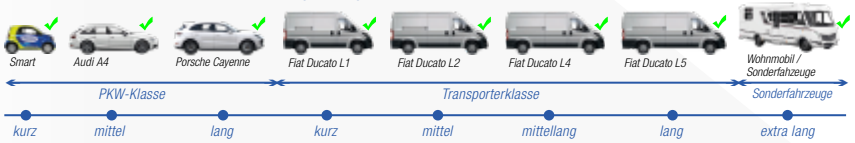

*Belehrungstext siehe Seite 43!



Bemaßungen



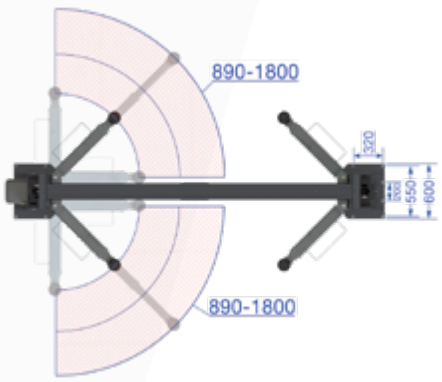

Technische Daten

Tragkraft CE	5000 kg
Hubhöhe	1900 mm
Einschwenkhöhe	112 mm
Hub-, Senkzeit ca.	45/30 sek.
Antriebsspannung	400 V / 3 Phasen
Antriebsleitung	2,2 kW
Absicherung	16 A (C/Träge)
Eigengewicht (ca.)	1070 kg

Weitere Informationen unter ***www.twinbusch.de***

Optionales Zubehör

Air-Kit (TW236PE-AIR-G)



49 € inkl. MwSt.
41,18 € netto



699 € inkl. MwSt.
587,40 € netto

Erfahrungsgemäß ist die erforderliche Betonstärke (Fundamentvoraussetzung von 250 mm) vorhanden, diese ist seitens des Kunden zu überprüfen. Sofern in Ausnahmefällen die Fundamentvoraussetzung nicht gegeben ist, bieten wir Ihnen auf Seite 42 eine Speziallösung an, welche bei einer Betonstärke von 200 mm bis 250 mm verwendet werden kann.

Radgreifer (4er-Set) Art.-Nr.: TW260RAD



849 € inkl. MwSt.
713,45 € netto



LED-KIT für barrierefreie 2-Säulen-Hebebühnen (Art.-Nr.: TWLED-2B)



299 € inkl. MwSt. | 251,26 € netto

Weiteres Zubehör finden Sie unter ***www.twinbusch.de***

3.999 € inkl. MwSt. | 3.360,50 € netto

TW260-G

Heavy-Line 2-Säulen-Hebebühne

6000 kg | 1,90 m | 400 V | Autom.



Produktbeschreibung

Die Heavy-Line Hebebühne ist für den täglichen Werkstatteinsatz konzipiert. Sie verfügt über eine automatische Sicherheitsver- und Entriegelung, zweistufige Drehteller sowie ein flaches Überfahrblech von nur 40 mm. Mit einer Tragkraft von 6,0 t lassen sich Fahrzeuge vom Smart bis hin zu Transportern, Wohnmobilen oder MB Sprintern sicher anheben. Die 3-fach teleskopierbaren Tragarme bieten dabei maximale Flexibilität bei der Fahrzeugaufnahme. Zusätzlich verfügt die Hebebühne über einen Anti-Lift-Up-Button, eine integrierte 230-Volt-Steckdose sowie ein modernes, geräuschdämpfendes Motor-Cover.

Besonderheiten

- 1A Verarbeitungsqualität mit CE-Zertifikat
- Gefertigt nach ISO 9001 | Schutzabdeckung vor den Säulen
- *Autom. elektromagnetische Entriegelung der Sicherheitsrasten*
- Tragarmarretierungsautomatik | Türanschlagschutz
- 2 Hydraulikzylinder für kraftvolles Heben und Senken
- Gleichlaufsteuerung durch Stahlseile
- Hochwertige Tragsäulen aus Spezialwalzprofil
- 3-fach teleskopierbare Tragarme
- *Anti-Lift-Up-Button, zum zielgenauen Ablassen der Hebebühne ohne vorhergehendes automatisches Anheben*
- *Praktische 230 V Steckdose direkt am Schaltkasten*
- Inklusive Motor-Cover (Stylisches Design, Schmutzschutz vor Staub sowie geräuschdämpfende Wirkung)

Lieferumfang

- Hebebühne inkl. Motoreinheit und Motor-Cover
- Schwerlastanker (12 Stck.) | Türanschlaggummis
- Steckadapter-Halterungen | Transportererhöhungen (4 Stck.)
- Deutsche Aufbauanleitung | Prüfbuch und CE-Zertifikat

Inklusive

Transportererhöhungen (4 Stck. im Set)



Praktische Steckadapter-Halterungen (2 Stck.)



YouTube *Produktvideo*

Aufbauvideo

AR

Radstand / Fahrzeuglängen

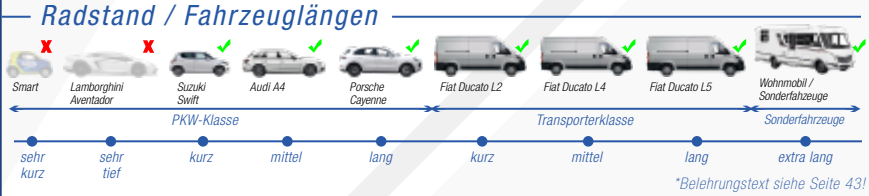

*Belehrungstext siehe Seite 43!



Bemaßungen

*Das Höhenmaß ist ohne die obere Kunststoffabdeckung angegeben, diese muss nicht zwingend montiert werden!



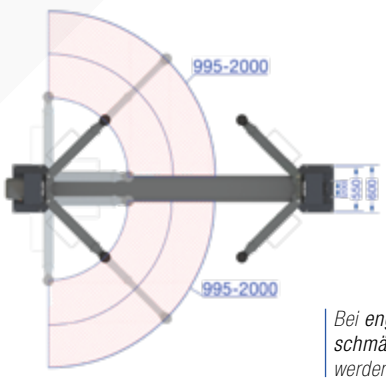

Technische Daten

Tragkraft CE	6000 kg
Hubhöhe	1900 mm
Einschwenkhöhe	112 mm
Hub-, Senkzeit ca.	45/30 sek.
Antriebsspannung	400 V / 3 Phasen
Antriebsleitung	2,2 kW
Absicherung	16 A (C/Träge)
Eigengewicht (ca.)	1020 kg

*Bei **engen Platzverhältnissen** kann die Hebebühne auch **schmäler als die angegebene Gesamtbreite** aufgebaut werden! **Wie das funktioniert? Sprechen Sie uns an!***

Optionales Zubehör

Air-Kit (TW236PE-AIR-G)



49 € inkl. MwSt.
41,18 € netto



699 € inkl. MwSt.
587,40 € netto

Erfahrungsgemäß ist die erforderliche Betonstärke (Fundamentvoraussetzung von 250 mm) vorhanden, diese ist seitens des Kunden zu überprüfen. Sofern in Ausnahmefällen die Fundamentvoraussetzung nicht gegeben ist, bieten wir Ihnen auf Seite 42 eine Speziallösung an, welche bei einer Betonstärke von 200 mm bis 250 mm verwendet werden kann.

Radgreifer (4er-Set)
Art.-Nr.: TW260RAD



849 € inkl. MwSt.
713,45 € netto



LED-KIT für 2-Säulen-Hebebühnen mit Überfahrblech (Art.-Nr.: TWLED-2)

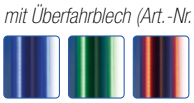

249 € inkl. MwSt. | 209,24 € netto

*Weiteres Zubehör finden Sie unter **www.twinbusch.de***

www.twinbusch.de | info@twinbusch.de
Twin Busch GmbH | Amperestr. 1 | D-64625 Bensheim | Tel.: +49 (0) 6251 - 70585-0 | Fax: +49 (0) 6251-70585-29

TW260B4.5-G

Heavy-Line 2-Säulen-Hebebühne

4.199 € inkl. MwSt. | 3.528,57 € netto

6000 kg | 1,90 m | 400 V | Autom.



Produktbeschreibung

Die Heavy-Line Hebebühne ist für den täglichen Werkstatteinsatz konzipiert und verfügt über eine automatische Sicherheitsver- und Entriegelung, zweistufige Drehteller sowie eine barrierefreie Durchfahrt. Mit einer Tragkraft von 6,0 t eignet sich die TW260B4.5-G ideal für Fahrzeuge vom Smart bis hin zu Transportern oder Wohnmobilen. Die 3-fach teleskopierbaren Tragarme ermöglichen eine flexible Fahrzeugaufnahme. Ein integrierter Endabschalter stoppt die Bühne automatisch bei zu hohen Fahrzeugen. Zusätzlich verfügt die Hebebühne über einen Anti-Lift-Up-Button, eine integrierte 230-Volt-Steckdose sowie ein modernes Motor-Cover.

Besonderheiten

- 1A Verarbeitungsqualität mit CE-Zertifikat
- Gefertigt nach ISO 9001 | Schutzabdeckung vor den Säulen
- *Autom. elektromagnetische Entriegelung der Sicherheitsrasten*
- Tragarmarretierungsautomatik
- Zwei Hydraulikzylinder sorgen für kraftvolles Heben und Senken
- Gleichlaufsteuerung durch Stahlseile
- Hochwertige Tragsäulen aus Spezialwalzprofil
- 3-fach teleskopierbare Tragarme
- *Anti-Lift-Up-Button, zum zielgenauen Ablassen der Hebebühne ohne vorhergehendes automatisches Anheben*
- *Praktische 230 V Steckdose direkt am Schaltkasten*
- Inklusive Motor-Cover (Stylisches Design, Schmutzschutz vor Staub sowie geräuschdämpfende Wirkung)

Lieferumfang

- Hebebühne inkl. Motoreinheit und Motor-Cover
- Schwerlastanker (12 Stck.) | Steckadapter-Halterungen
- Transportererhöhungen (4 Stck.) | Türanschlaggummis
- Deutsche Aufbauanleitung | Prüfbuch und CE-Zertifikat

Inklusive

Transportererhöhungen (4 Stck. im Set)



Praktische Steckadapter-Halterungen (2 Stck.)



AR

YouTube *Produktvideo* | *Aufbauvideo*

Radstand / Fahrzeuglängen

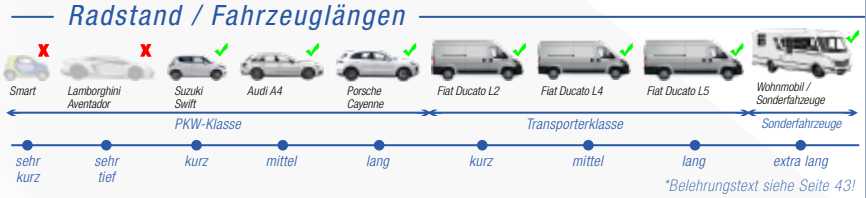

*Belehrungstext siehe Seite 43!



Bemaßungen



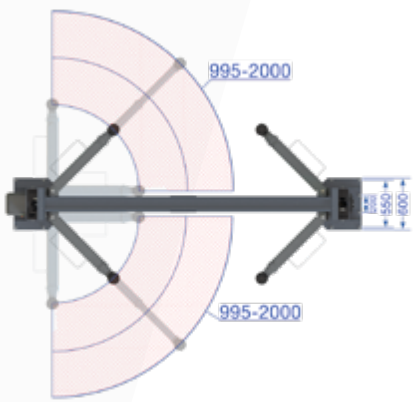

Technische Daten

Tragkraft CE	6000 kg
Hubhöhe	1900 mm
Einschwenkhöhe	112 mm
Hub-, Senkzeit ca.	45/30 sek.
Antriebsspannung	400 V / 3 Phasen
Antriebsleitung	2,2 kW
Absicherung	16 A (C/Träge)
Eigengewicht (ca.)	1120 kg

Weitere Informationen unter ***www.twinbusch.de***

Optionales Zubehör

Air-Kit (TW236PE-AIR-G)



49 € inkl. MwSt.
41,18 € netto

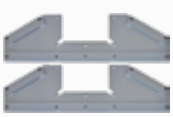

699 € inkl. MwSt.
587,40 € netto

Erfahrungsgemäß ist die erforderliche Betonstärke (Fundamentvoraussetzung von 250 mm) vorhanden, diese ist seitens des Kunden zu überprüfen. Sofern in Ausnahmefällen die Fundamentvoraussetzung nicht gegeben ist, bieten wir Ihnen auf Seite 42 eine Speziallösung an, welche bei einer Betonstärke von 200 mm bis 250 mm verwendet werden kann.

Radgreifer (4er-Set) Art.-Nr.: TW260RAD



849 € inkl. MwSt.
713,45 € netto



LED-KIT für barrierefreie 2-Säulen-Hebebühnen (Art.-Nr.: TWLED-2B)



299 € inkl. MwSt. | 251,26 € netto

Weiteres Zubehör finden Sie unter ***www.twinbusch.de***

5.999 € inkl. MwSt. | 5.041,18 € netto

TW250W-G

Heavy-Line 2-Säulen-Hebebühne

5000 kg | 1,90 m | 400 V | Autom.



Produktbeschreibung

Mit 5.0 t Hubkraft und symmetrisch teleskopierbaren Doppelgelenk-Tragarmen im M-Tragarm-Design ist die TW250W-G ein kraftvolles Powerpaket im 2-Säulen-Bereich. Durch ihren extrem großen Verstellbereich lässt sich vom Kleinwagen (z. B. Smart) bis hin zum Transporter, auch mit langem Radstand (z. B. MB Sprinter, Wohnmobile, Sonderfahrzeuge) alles problemlos anheben. Die TW250W-G verfügt über zwei Bedieneinheiten (eine pro Säule) und zwei unabhängigen Hydraulikaggregaten über einen besonders hohen Bedienkomfort und kann bei Installation einfach in Aufstellbreite (4028 mm oder weniger) den Bedürfnissen der Werkstatt angepasst werden.
Als herausragendes Highlight kommunizieren die einzelnen Hubsäulen komplett kabellos über eine gesicherte Funkverbindung untereinander. Die Steuerung erfolgt komfortabel über Bedieneinheiten an beiden Säulen mit Überwachung und Anzeige der Hubhöhe in Echtzeit. Auf jeder Säulenaußenseite befindet sich zudem eine praktische Steckadapter-Halterung, die Platz für die sichere Aufbewahrung für jeweils zwei Steckadapter bietet.

Besonderheiten

- 1A Verarbeitungsqualität mit CE-Zertifikat
- Gefertigt nach ISO 9001 I Schutzabdeckung vor den Säulen
- Drehteller mit Doppelgewinde und Verdrehschutz
- Autom. elektromagnetische Entriegelung der Sicherheitsrasten
- Tragarmarretierungsautomatik I Hochwertige Pulverbeschichtung
- 2 Hydraulikzylinder für kraftvolles Heben und Senken
- *Gleichlaufsteuerung durch eine gesicherte Funkverbindung*
- Hochwertige Tragsäulen aus Spezialwalzprofil
- *Symmetrische teleskopierbare Doppelgelenk-Tragarme (M-Tragarme)*
- Notablassfunktion bei Stromausfall
- Praktische Steckadapter-Halterungen (auf jeder Säulenseite eine Halterung) für je zwei Steckadapter
- Inklusive Motor-Cover (Stylisches Design, Schmutzschutz vor Staub sowie geräuschdämpfende Wirkung)

Lieferumfang

- Hebebühne inkl. Motoreinheit und Motor-Cover
- Schwerlastanker (18 Stck.) I Steckadapter-Halterungen
- Transportererhöhungen (4 Stck.) I Türanschlaggummis
- Deutsche Aufbauanleitung I Prüfbuch und CE-Zertifikat

Inklusive

Transportererhöhungen (4 Stck. im Set)



Praktische Steckadapter-Halterungen (2 Stck.)

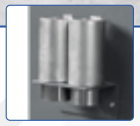

YouTube *Produktvideo* *Aufbauvideo*

AR COMING SOON

Radstand / Fahrzeuglängen

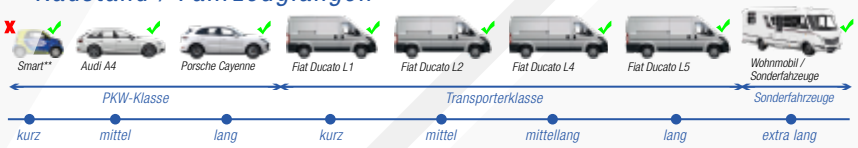

**Durch die Doppelgelenk-Tragarme ist das demontieren von Rädern bei PKW's mit kurzem Radstand (z.B. Smart) nur begrenzt möglich

*Belehrungstext siehe Seite 43!


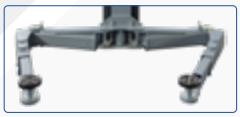







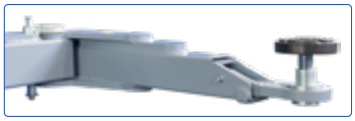

Bemaßungen

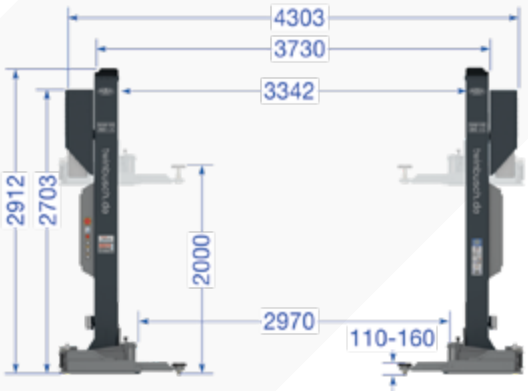

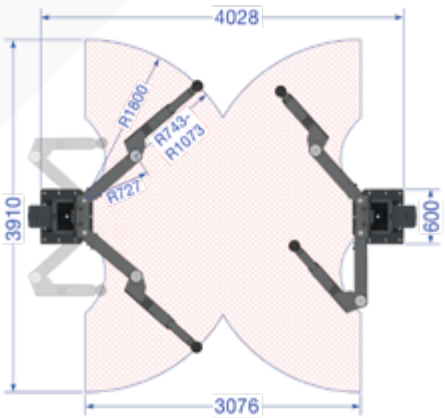

Technische Daten

Tragkraft CE	5000 kg
Hubhöhe	1900 mm
Einschwenkhöhe	110 mm
Hub-, Senkzeit ca.	25/45 sek.
Antriebsspannung	400 V / 3 Phasen
Antriebsleitung	2x 3,5 kW
Absicherung	16 A (C/Träge)
Eigengewicht (ca.)	950 kg

Weitere Informationen unter ***www.twinbusch.de***

Optionales Zubehör



Hydrauliköl | Art.-Nr.: HLP32

- Mit Verschleißschutz
- 5 Liter Hochleistungs-Spezialöl

19,50 € inkl. MwSt.
16,39 € netto



499 € inkl. MwSt.
419,33 € netto

Erfahrungsgemäß ist die erforderliche Betonstärke (Fundamentvoraussetzung von 250 mm) vorhanden, diese ist seitens des Kunden zu überprüfen. Sofern in Ausnahmefällen die Fundamentvoraussetzung nicht gegeben ist, bieten wir Ihnen auf Seite 42 eine Speziallösung an, welche bei einer Betonstärke von 200 mm bis 250 mm verwendet werden kann.



LED-KIT für TW250W-G und TW280W-G (Art.-Nr.: TWLED-2W)

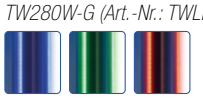

299 € inkl. MwSt. | 251,26 € netto

Weiteres Zubehör finden Sie unter ***www.twinbusch.de***

www.twinbusch.de | info@twinbusch.de
Twin Busch GmbH | Amperestr. 1 | D-64625 Bensheim | Tel.: +49 (0) 6251 - 70585-0 | Fax: +49 (0) 6251-70585-29

TW280W-G

Heavy-Line 2-Säulen-Hebebühne

8.999 € inkl. MwSt. | 7.562,18 € netto

8000 kg | 1,90 m | 400 V | Autom.



Produktbeschreibung

Mit 8.0 t Hubkraft und symmetrisch teleskopierbaren Doppelgelenk-Tragarmen im M-Tragarm-Design ist die TW280W unser kraftvollstes Powerpaket im 2-Säulen-Bereich. Durch ihren extrem großen Verstellbereich lässt sich vom Kleinwagen bis hin zum Transporter, auch mit langem Radstand (z.B. MB Sprinter, Wohnmobile, Sonderfahrzeuge) alles problemlos anheben. Die TW280W verfügt über zwei Bedieneinheiten (eine pro Säule) und zwei unabhängigen Hydraulikaggregaten über einen besonders hohen Bedienkomfort und kann bei Installation einfach in Aufstellbreite (4132 mm oder weniger) den Bedürfnissen der Werkstatt angepasst werden.
Als herausragendes Highlight kommunizieren die einzelnen Hubsäulen komplett kabellos über eine gesicherte Funkverbindung untereinander. Die Steuerung erfolgt komfortabel über Bedieneinheiten an beiden Säulen mit Überwachung und Anzeige der Hubhöhe in Echtzeit. Auf jeder Säulenaußenseite befindet sich zudem eine praktische Steckadapter-Halterung, die Platz für die sichere Aufbewahrung für jeweils zwei Steckadapter bietet.

Besonderheiten

- 1A Verarbeitungsqualität mit CE-Zertifikat
- Gefertigt nach ISO 9001 | Schutzabdeckung vor den Säulen
- Drehteller mit Doppelgewinde und Verdrehschutz
- Autom. elektromagnetische Entriegelung der Sicherheitsrasten
- Tragarmarretierungsautomatik | Hochwertige Pulverbeschichtung
- 2 Hydraulikzylinder für kraftvolles Heben und Senken
- *Gleichlaufsteuerung durch eine gesicherte Funkverbindung*
- Hochwertige Tragsäulen aus Spezialwalzprofil
- *Symmetrische teleskopierbare Doppelgelenk-Tragarme (M-Tragarme)*
- Notablassfunktion bei Stromausfall
- Praktische Steckadapter-Halterungen (auf jeder Säulenseite eine Halterung) für je zwei Steckadapter
- Inklusive Motor-Cover (Stylisches Design, Schmutzschutz vor Staub sowie geräuschdämpfende Wirkung)

Lieferumfang

- Hebebühne inkl. Motoreinheit und Motor-Cover
- Schwerlastanker (16 Stck.) | Steckadapter-Halterungen
- Transportererhöhungen (4 Stck.) | Türanschlaggummis
- Deutsche Aufbauanleitung | Prüfbuch und CE-Zertifikat

Inklusive

Transportererhöhungen (4 Stck. im Set)



Praktische Steckadapter-Halterungen (2 Stck.)



AR

YouTube *Produktvideo*

Aufbauvideo

Radstand / Fahrzeuglängen

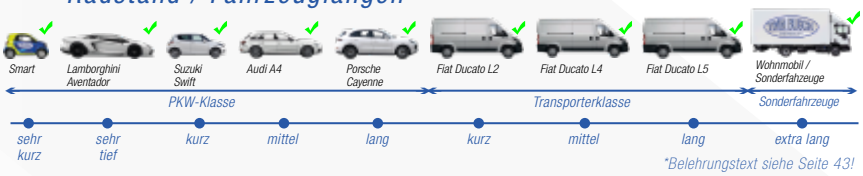

Belehrungstext siehe Seite 43!

























Bemaßungen

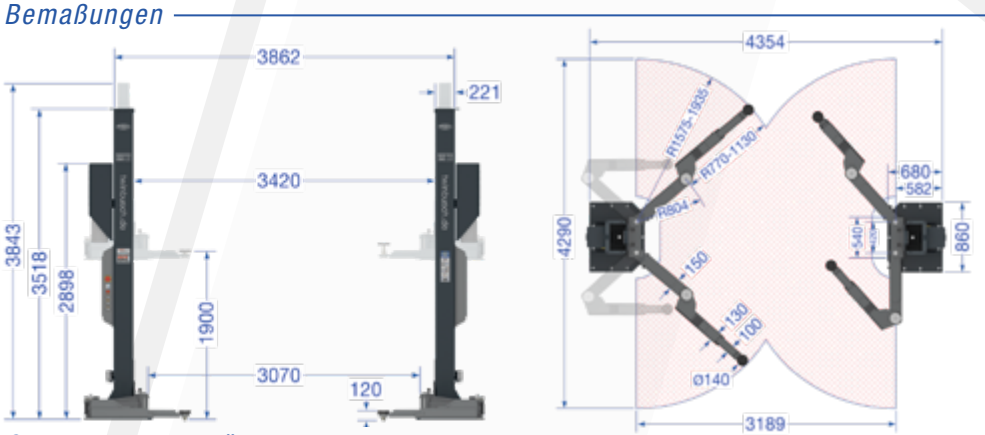

Technische Daten

Tragkraft CE	8000 kg
Hubhöhe	1900 mm
Einschwenkhöhe	120 mm
Hub-, Senkzeit ca.	60/50 sek.
Antriebsspannung	400 V / 3 Phasen
Antriebsleitung	2x 2,2 kW
Absicherung	16 A (C/Träge)
Eigengewicht (ca.)	1768 kg

Weitere Informationen unter ***www.twinbusch.de***

Optionales Zubehör



Hydrauliköl
Art.-Nr.: HLP32

- Mit Verschleißschutz
- 5 Liter Hochleistungs-Spezialöl

19,50 € inkl. MwSt.
16,39 € netto



LED-KIT für TW250W-G und TW280W-G (Art.-Nr.: TWLED-2W)



299 € inkl. MwSt. | 251,26 € netto

Weiteres Zubehör finden Sie unter ***www.twinbusch.de***

3.299 € inkl. MwSt. | 2.772,27 € netto

TW125F-G

1-Säulen-Hebebühne | feststehend

2500 kg | 1,93 m | 230 V | Halbautom.



Produkt-video

Aufbau-video

AR

COMING SOON

Produktbeschreibung

Die 1-Säulen-Hebebühne TW125F-G ist die ideale Lösung für Orte mit geringen Platzverhältnissen. Sie eignet sich für Karosseriebetriebe, die Fahrzeugaufbereitung sowie für den Einsatz in jeder Werkstatt. Ein hydraulischer Zylinder sorgt für kraftvolles Anheben. Die Hebebühne besitzt höhenverstellbare Aufnahmeteller, teleskopierbare Tragarme sowie mechanische Sicherheitsrasten mit manueller Entriegelung. Die Hebebühne ist mit einem robusten Alumotor und einer 24-Volt-Steuereinheit ausgestattet. Der Zylinder ist durch ein Abdeckblech vor der Säule geschützt. Mit einer Tragkraft von 2500 kg, einer Hubhöhe von 1830 bis 1930 mm und einer Einschwenkhöhe von nur 115 mm ist die TW125F-G vielseitig einsetzbar.

Besonderheiten

- 1A Verarbeitungsqualität mit CE-Zertifikat
- Gefertigt nach ISO 9001
- Hydraulischer Zylinder für kraftvolles Anheben
- Höhenverstellbare Aufnahmeteller
- Teleskopierbare und individuell anpassbare Tragarme
- Mechanische Sicherheitsrasten
- Manuelle Entriegelung der Sicherheitsrasten
- Hochwertige Tragsäulen aus Spezialwalzprofil
- Alumotor und 24 V Steuerung
- Abdeckblech vor der Säule (zum Schutz des Zylinders)
- Feststehende Konstruktion
- *Optimal bei geringen Platzverhältnissen*
- Komfortable Steuereinheit (Schutzart IP 54)

Lieferumfang

- Hebebühne inkl. Motoreinheit
- Schwerlastanker (10 Stck.)
- Deutsche Aufbauanleitung | Prüfbuch | CE-Zertifikat

Radstand / Fahrzeuglängen

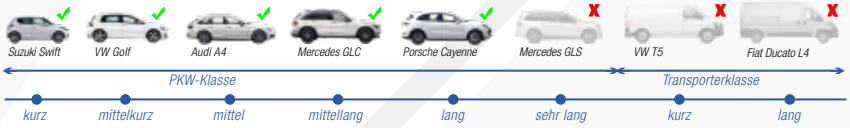

*Belehrungstext siehe Seite 43!








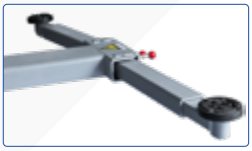



Bemaßungen

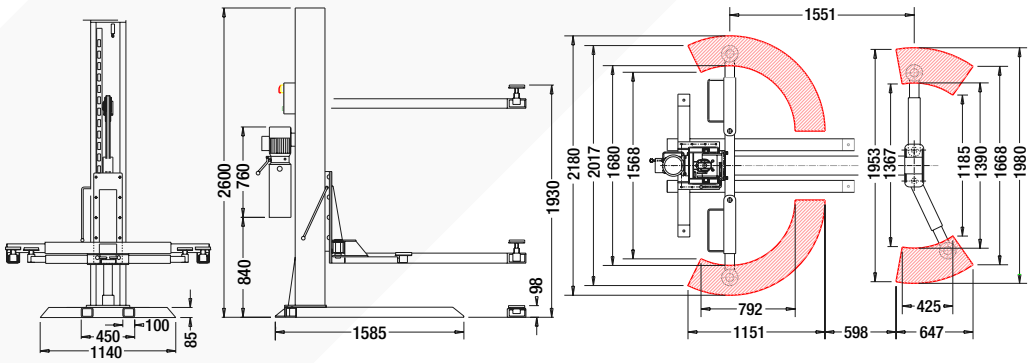

Technische Daten

Tragkraft CE	2500 kg
Hubhöhe max.	1830 - 1930 mm
Einschwenkhöhe	115 mm
Hub-, Senkzeit ca.	35/30 sek.
Antriebsspannung	230 V
Antriebsleitung	2,2 kW
Absicherung	16 A (C/Träge)
Eigengewicht (ca.)	720 kg

Weitere Informationen unter **www.twinbusch.de**

Optionales Zubehör



Quertraverse für Ihre 1-Säulen-Hebebühne
Art.-Nr. TW125-Q-G
(2 Stück im Set)
Zum Anheben von Fahrzeugen mit schmalen Leiterrahmen wie Geländewagen oder Vorkriegs-Oldtimer.

299 € inkl. MwSt. | 251,26 € netto

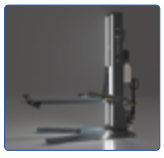

LED-KIT für 1-Säulen-Hebebühnen
(Art.-Nr.: TWLED-1)



199 € inkl. MwSt. | 167,23 € netto

Weiteres Zubehör finden Sie unter **www.twinbusch.de**

www.twinbusch.de | info@twinbusch.de
Twin Busch GmbH | Amperestr. 1 | D-64625 Bensheim | Tel.: +49 (0) 6251 - 70585-0 | Fax: +49 (0) 6251-70585-29

TW125M-G

1-Säulen-Hebebühne | mobil

3.499 € inkl. MwSt. | 2.940,34 € netto

2500 kg | 1,93 m | 230 V | Halbautom.



Produktbeschreibung

Die mobile TW125M-G zählt zu den flachsten 1-Säulen-Hebebühnen auf dem Markt und eignet sich mit nur 85 mm Rahmenhöhe ideal für Fahrzeuge mit geringer Bodenfreiheit. Dank der kompakten Konstruktion lässt sie sich wie ein Hubwagen einfach bewegen und flexibel einsetzen.
Ein leistungsstarker Hydraulikzylinder, teleskopierbare Tragarme sowie mechanische Sicherheitsrasten sorgen für eine sichere und flexible Fahrzeugaufnahme. Mit einer Hubhöhe von bis zu 1930 mm bietet die Hebebühne eine platzsparende Lösung für vielseitige Werkstatteinsätze.

Besonderheiten

- 1A Verarbeitungsqualität mit CE-Zertifikat
- Gefertigt nach ISO 9001
- Hydraulischer Zylinder für kraftvolles Anheben
- Höhenverstellbare Aufnahmeteller
- Teleskopierbare Tragarme
- Mechanische Sicherheitsrasten
- Manuelle Entriegelung der Sicherheitsrasten
- Hochwertige Tragsäulen aus Spezialwalzprofil
- Alumotor und 24 V Steuerung
- Abdeckblech vor der Säule (zum Schutz des Zylinders)
- *Optimal bei geringen Platzverhältnissen*
- Komfortable Steuereinheit (Schutzart IP 54)

Lieferumfang

- Hebebühne inkl. Motoreinheit
- Deutsche Aufbauanleitung
- Prüfbuch und CE-Zertifikat

AR

YouTube Produktvideo | Aufbauvideo

Radstand / Fahrzeuglängen

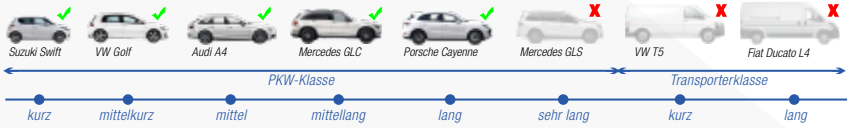

*Belehrungstext siehe Seite 43!









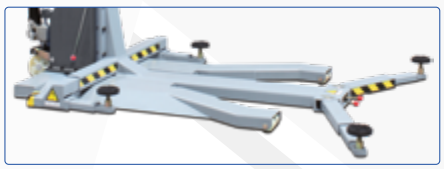



Bemaßungen

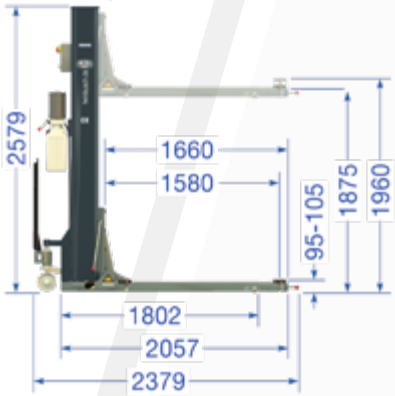

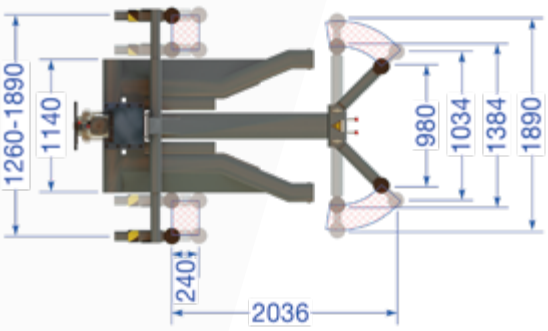

Technische Daten

Tragkraft CE	2500 kg
Hubhöhe max.	1830 - 1930 mm
Einschwenkhöhe	98 mm
Hub-, Senkzeit ca.	35/30 sek.
Antriebsspannung	230 V
Antriebsleitung	2,2 kW
Absicherung	16 A (C/Träge)
Eigengewicht (ca.)	720 kg

Weitere Informationen unter ***www.twinbusch.de***

Optionales Zubehör



Quertraverse für Ihre 1-Säulen-Hebebühne
Art.-Nr. TW125-Q-G
(2 Stück im Set)
Zum Anheben von Fahrzeugen mit schmalen Leiterrahmen wie Geländewagen oder Vorkriegs-Oldtimer.
299 € inkl. MwSt. | 251,26 € netto



LED-KIT für 1-Säulen-Hebebühnen
(Art.-Nr.: TWLED-1)
199 € inkl. MwSt. | 167,23 € netto

Weiteres Zubehör finden Sie unter ***www.twinbusch.de***

2.099 € inkl. MwSt. | 1.763,87 € netto

TWS3-10E

Scherenhebebühne

3000 kg | 1,00 m | 230 V oder 400 V | Autom.



Elektromagnetische Entriegelung (keine Druckluft erforderlich)

Farbwahl:

RAL 5015 TWS3-10E oder RAL 7016 TWS3-10E-G

Feuerverzinkt TWS3-10E-FZ

Produktvideo

Aufbauvideo

AR

Radstand / Fahrzeuglängen

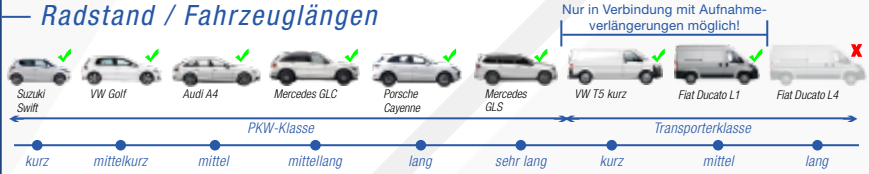

*Belehrungstext siehe Seite 43!

Produktbeschreibung

Die Reifendienst-Scherenhebebühne mit 1 m Hub ist ideal für Reifendienste, Karosseriebau und Fahrzeugaufbereitung. Dank elektromagnetischer Entriegelung ist kein Druckluftanschluss erforderlich. Zwei Hydraulikzylinder sorgen für kraftvolles Heben und Senken, während das FAILSAFE-Sicherheitsriegelsystem maximale Sicherheit bietet. Feststellbare Auffahrklappen und die rutschhemmende Arbeitsfläche ermöglichen eine flexible und sichere Fahrzeugaufnahme. Mit einer Tragkraft von 3.000 kg eignet sich die Bühne ideal für den Werkstatteinsatz. Optional ist ein Mobilkit erhältlich, mit dem die Bühne flexibel verfahren werden kann.

Besonderheiten

- 1A Verarbeitungsqualität mit CE-Zertifikat
- Gefertigt nach ISO 9001
- Mechanische Gleichlaufsteuerung beider Fahrbahnen für perfekten Gleichlauf
- Niedrige Überfahrhöhe (nur 110 mm)
- *FAILSAFE Sicherheitsriegelsystem (Überwachung der Raststellung)*
- *Doppel-Leitungssystem zur symmetrischen Verteilung des Systemdrucks*
- *Direkte Anlenkung durch zwei leistungsstarke Hydraulikzylinder*
- Notablassfunktion bei Stromausfall
- Hochwertige und massive Konstruktion
- Autom. Sicherheitsver- und Entriegelung
- Akustischer Warngeber (Fußschutz)
- Fußeinklemmschutz | Hochwertige Pulverbeschichtung

Lieferumfang

- Hebebühne inkl. Steuereinheit
- Gummiklötze, Deutsche Aufbauanleitung
- Prüfbuch und CE-Zertifikat







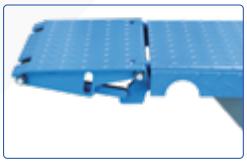


Bemaßungen

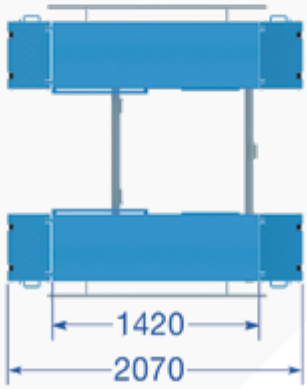

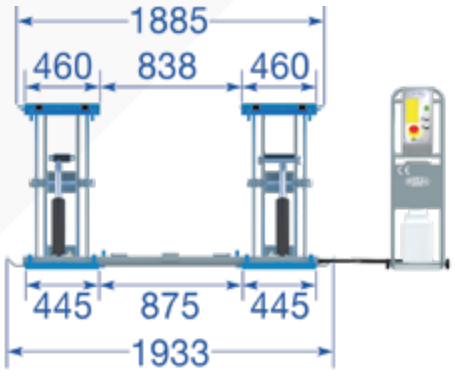

Technische Daten

Tragkraft CE	3000 kg
Hubhöhe max.	1000 mm + Gummi
Überfahrhöhe	110 mm
Hubzeit ca.	20/20 sek.
Antriebsspannung	400 V oder 230 V*
Antriebsleitung	2,2 kW
Absicherung	16 A (C/Träge)
Eigengewicht (ca.)	500 kg

**Bitte beachten Sie: Standardmäßig wird das 400-Volt-Modell ausgeliefert, sofern gewünscht bitte die 230-Volt-Variante angeben!*

Weitere Informationen unter **www.twinbusch.de**

Optionales Zubehör



Mobilkit

Art.-Nr.: TWS310-A

Die ideale Ergänzung zu Ihrer TWS3-10E

179 € inkl. MwSt. | 150,42 € netto

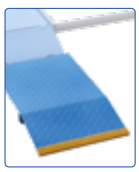

Auffahrrampen
Art.-Nr. TWS310-R
4 Stück im Set
Optimal für Rennfahrzeuge

oder RAL 5015 TWS3-10-R | oder RAL 7016 TWS3-10-R-G | oder Feuerverzinkt TWS3-10-R-FZ

579 € inkl. MwSt. | 486,55 € netto



LED-KIT für Scherenhebebühnen (Art.-Nr.: TWLED-S)

199 € inkl. MwSt. | 167,23 € netto

Weiteres Zubehör finden Sie unter **www.twinbusch.de**

www.twinbusch.de | info@twinbusch.de
Twin Busch GmbH | Amperestr. 1 | D-64625 Bensheim | Tel.: +49 (0) 6251 - 70585-0 | Fax: +49 (0) 6251-70585-29

TWS35-10E-G

Scherenhebebühne

2.699 € inkl. MwSt. | 2.268,07 € netto

3500 kg | 1,00 m | 230 V oder 400 V | Autom.



Produktbeschreibung

Die Reifendienstscherenhebebühne mit 1 m Hub und 3500 kg Tragkraft eignet sich ideal für Reifendienste, Karosseriebau und Fahrzeugaufbereitung. Mit dem optionalen Mobilkit lässt sich die Bühne flexibel verfahren und auf befestigten Untergründen wie Asphalt, Pflaster oder Beton als zusätzlicher Arbeitsplatz nutzen. Dank elektromagnetischer Entriegelung ist kein Druckluftanschluss erforderlich. Feststellbare Auffahrklappen erweitern die Aufnahmefläche, die geringe Überfahrhöhe von nur 110 mm eignet sich ideal für tiefergelegte Fahrzeuge. Zwei leistungsstarke Hydraulikzylinder sowie das FAILSAFE-Sicherheitsriegelsystem sorgen für sicheres und zuverlässiges Arbeiten.

Besonderheiten

- 1A Verarbeitungsqualität mit CE-Zertifikat
- Gefertigt nach ISO 9001 I Kipphebelsystem
- Mechanische Gleichlaufsteuerung beider Fahrbahnen für perfekten Gleichlauf I Niedrige Überfahrhöhe (nur 110 mm)
- *FAILSAFE Sicherheitsriegelsystem (Überwachung der Raststellung)*
- *Doppel-Leitungssystem zur symmetrischen Verteilung des Systemdrucks*
- Notablassfunktion bei Stromausfall
- *Direkte Anlenkung durch zwei leistungsstarke Hydraulikzylinder*
- Hochwertige und massive Konstruktion
- Autom. Sicherheitsver- und Entriegelung
- Akustischer Warngeber (Fußschutz)
- Fußeinklemmschutz I Hochwertige Pulverbeschichtung

Lieferumfang

- Hebebühne inkl. Steuereinheit
- Gummiklötze, Deutsche Aufbauanleitung
- Prüfbuch und CE-Zertifikat

AR

YouTube Produktvideo | Aufbauvideo

Radstand / Fahrzeuglängen

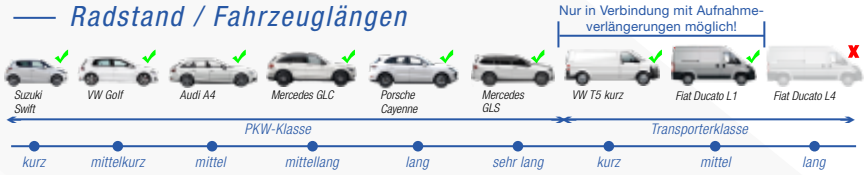

*Belehrungstext siehe Seite 43!

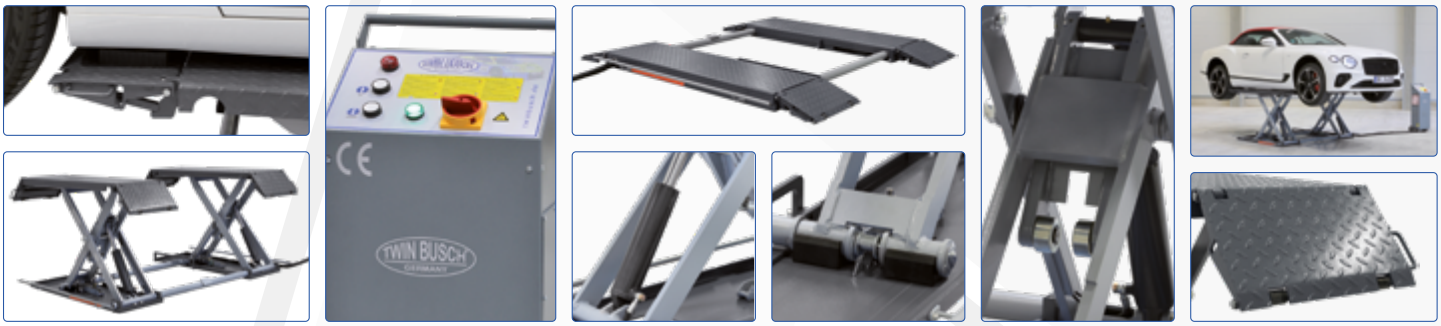

Bemaßungen

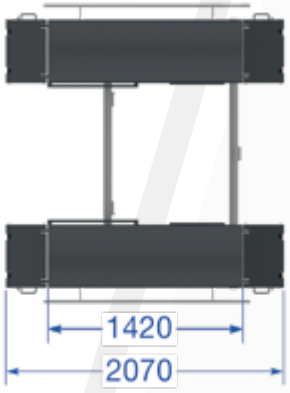

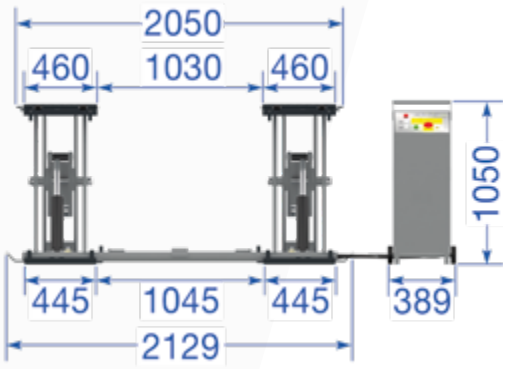

Technische Daten

Tragkraft CE	3500 kg
Hubhöhe max.	1000 mm + Gummi
Überfahrhöhe	110 mm
Hubzeit ca.	20/20 sek.
Antriebsspannung	400 V oder 230 V*
Antriebsleitung	2,2 kW
Absicherung	16 A (C/Träge)
Eigengewicht (ca.)	550 kg

**Bitte beachten Sie: Standardmäßig wird das 400-Volt-Modell ausgeliefert, sofern gewünscht bitte die 230-Volt-Variante angeben!*

Weitere Informationen unter **www.twinbusch.de**

Optionales Zubehör



Mobilkit
Art.-Nr. TWS310-A
Die ideale Ergänzungzu Ihrer TWS35-10E

179 € inkl. MwSt. | 150,42 € netto

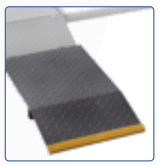

Auffahrrampen
Art.-Nr. TWS310-R
4 Stück im Set
Optimal für Rennfahrzeuge

579 € inkl. MwSt. | 486,55 € netto



LED-KIT für Scherenhebebühnen
(Art.-Nr.: TWLED-S)



199 € inkl. MwSt. | 167,23 € netto

Weiteres Zubehör finden Sie unter **www.twinbusch.de**

3.499 € inkl. MwSt. | 2.940,34 € netto

TWS3-18UE-G

Scherenhebebühne | Unterflur

kg 3000 kg | 1,80 m | 400 V | Autom.



YouTube Produkt-video | Aufbau-video

AR

COMING SOON

Produktbeschreibung

Diese Profi-Scherenhebebühne ist für den versenkten, bodenebenen Einbau konzipiert und eignet sich dank ultraflacher Bauweise ideal für Fahrzeuge mit geringer Bodenfreiheit, wie z. B. Sportwagen. Ausziehbare Fahrzeugaufnahmen ermöglichen zudem das sichere Anheben längerer Fahrzeuge. Ein leistungsstarker Hydraulikzylinder sorgt für kraftvolles Heben und Senken. Die elektromagnetische Entriegelung ermöglicht einen Betrieb ohne Druckluftanschluss, während das IR-System zur Gleichlaufüberwachung für zusätzliche Sicherheit sorgt. Die hochwertige Konstruktion bietet hohe Stabilität und Langlebigkeit. Mit einer Tragkraft von 3.000 kg eignet sich die Bühne ideal für den täglichen Werkstatteinsatz.

Besonderheiten

- 1A Verarbeitungsqualität mit CE-Zertifikat
- Gefertigt nach ISO 9001
- CE-Stop und Signalton beim Senken
- *IR-System (Gleichlaufüberwachung durch Lichtschranke)*
- Hydraulikzylinder für kraftvolles Anheben
- Hochwertige und massive Konstruktion
- Akustischer Warngeber (Fußschutz)
- Mit elektromagnetischer Entriegelung (Es wird kein Druckluftanschluss benötigt)
- Notablassfunktion | Ausziehbare Fahrzeugaufnahmen
- Komfortable und übersichtliche Steuereinheit
- Flureben absenkbar

Radstand / Fahrzeuglängen

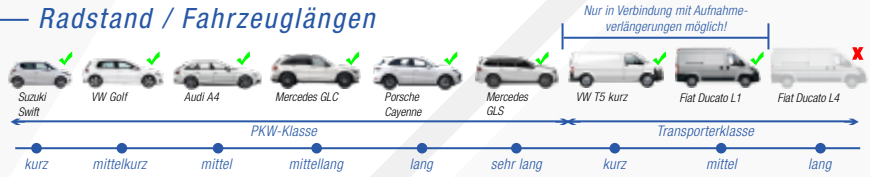

Belehrungstext siehe Seite 43!

Lieferumfang

- Hebebühne inkl. Steuereinheit
- Gummiklötze (40 mm)
- Schwerlastanker (8 Stck.)
- Deutsche Aufbauanleitung | Prüfbuch | CE-Zertifikat

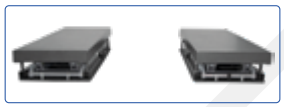

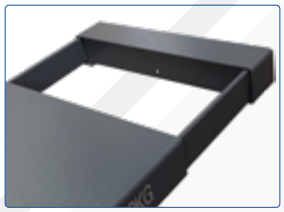











Bemaßungen

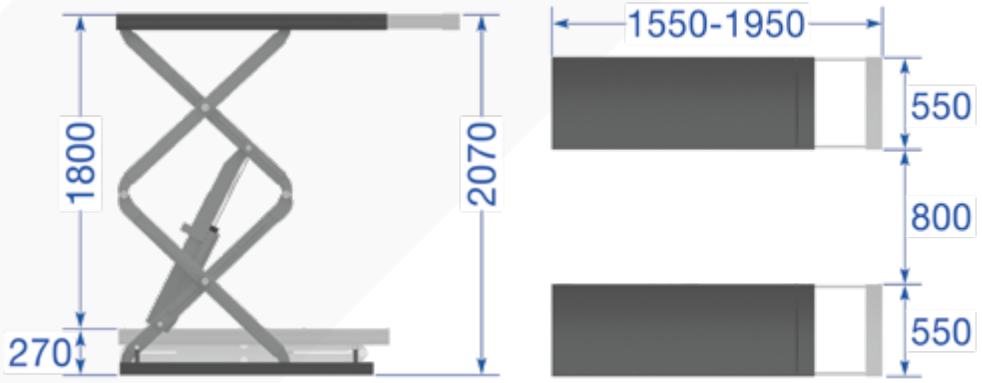

Technische Daten

Tragkraft CE	3000 kg
Hubhöhe max.	1800 mm + Gummi
Überfahrhöhe	Flureben (0 mm)
Hub-, Senkzeit ca.	45/30 sek.
Antriebsspannung	400 V / 3 Phasen
Antriebsleitung	2,2 kW
Absicherung	16 A (C/Träge)
Eigengewicht (ca.)	860 kg

Weitere Informationen unter ***www.twinbusch.de***

Optionales Zubehör



Quertraversen
Art.-Nr. TWS3-Q
2 Stück im Set

349 € inkl. MwSt.
293,28 € netto



Aufnahmeverlängerungen
Art.-Nr. TWS3-V
2 Stück im Set

349 € inkl. MwSt.
293,28 € netto



LED-KIT für Scherenhebebühnen
(Art.-Nr.: TWLED-S)



199 € inkl. MwSt. | 167,23 € netto

Weiteres Zubehör finden Sie unter ***www.twinbusch.de***

www.twinbusch.de | info@twinbusch.de
Twin Busch GmbH | Amperestr. 1 | D-64625 Bensheim | Tel.: +49 (0) 6251 - 70585-0 | Fax: +49 (0) 6251-70585-29

TWS35-20E-G

Doppelscherenhebebühne

3.999 € inkl. MwSt. | 3.360,50 € netto

3500 kg | 2,00 m | 400 V | Autom.

Produktbeschreibung

Die Doppelscherenhebebühne für die Überflurmontage überzeugt durch ihre ultraflache Bauweise mit nur 110 mm Überfahrhöhe und eignet sich ideal für Sportwagen und tiefliegende Fahrzeuge. Zwei Zylinder pro Seite in Kombination mit einem stabilen Kipphebelsystem sorgen für kraftvolles und sicheres Anheben. Ausziehbare Fahrzeugaufnahmen und flexible Fahrzeugrampen ermöglichen zudem die Aufnahme längerer Fahrzeuge.
Die elektromagnetische Entriegelung arbeitet ohne Druckluftanschluss. Für zusätzliche Sicherheit sorgen ein IR-System zur Gleichlaufüberwachung sowie eine hydraulische Gleichlaufsteuerung. Mit einer Tragkraft von 3.500 kg eignet sich die Bühne ideal für den täglichen Werkstatteinsatz.

Besonderheiten

- 1A Verarbeitungsqualität mit CE-Zertifikat
- Gefertigt nach ISO 9001
- CE-Stop und Signalton beim Senken
- *IR-System (Gleichlaufüberwachung durch Lichtschranke)*
- Hydraulische Gleichlaufsteuerung (Zylinderfolgeprinzip)
- Elektromagnetische Entriegelung, kein Druckluftanschluss erforderlich
- Keine störende Querverbindung
- *Ausziehbare Fahrzeugaufnahmen für lange Fahrzeuge*
- Kipphebelsystem für kraftvolles Anheben
- Hochwertige, massive Konstruktion
- Akustischer Warngeber (Fußschutz)
- Notablassfunktion für maximale Sicherheit

Lieferumfang

- Hebebühne inkl. Steuereinheit
- Gummiklötze (40 mm) I Schwerlastanker (8 Stck.)
- Deutsche Aufbauanleitung I Prüfbuch und CE-Zertifikat

Farbwahl:

RAL 5015 TWS35-20E

oder

RAL 7016 TWS35-20E-G



Elektromagnetische Entriegelung

Keine Druckluft erforderlich

AR COMING SOON

Produktvideo | Aufbauvideo

Radstand / Fahrzeuglängen

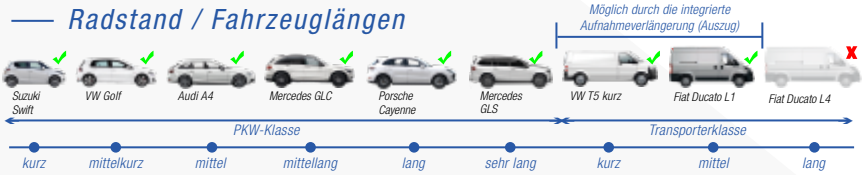

*Belehrungstext siehe Seite 43!



Bemaßungen

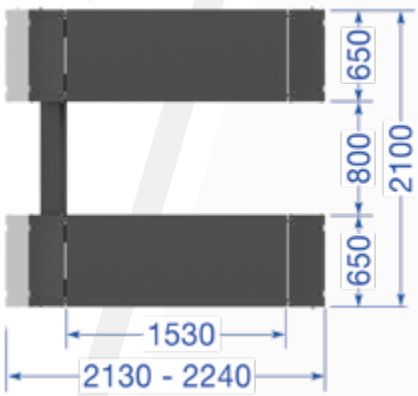

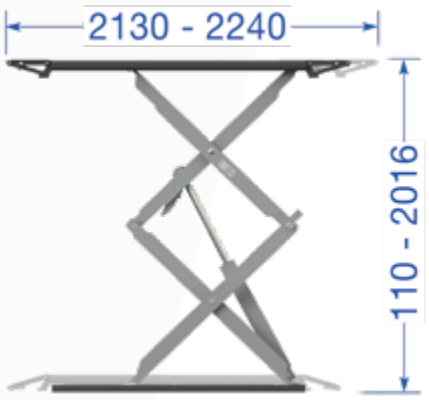

Technische Daten

Tragkraft CE	3500 kg
Hubhöhe max.	2000 mm
Überfahrhöhe	110 mm
Hubzeit ca.	45/30 sek.
Antriebsspannung	400 V / 3 Phasen
Antriebsleitung	2,2 kW
Absicherung	16 A (C/Träge)
Eigengewicht (ca.)	960 kg

Weitere Informationen unter **www.twinbusch.de**

Optionales Zubehör



Auffahrrampen
Art.-Nr. TWS3-19-R-G
4 Stück im Set
649 € inkl. MwSt.
545,38 € netto



Quertraversen | Art.-Nr. TWS3-Q
2 Stück im Set
349 € inkl. MwSt. | 293,28 € netto



2 Stück im Set
Aufnahmeverlängerungen
Art.-Nr. TWS3-V
349 € inkl. MwSt. | 293,28 € netto



LED-KIT für Scherenhebebühnen
(Art.-Nr.: TWLED-S)
199 € inkl. MwSt. | 167,23 € netto

Weiteres Zubehör finden Sie unter **www.twinbusch.de**

11.299 € inkl. MwSt. | 9.494,96 € netto

TWSA-42U-G

Auffahrscherenhebebühne | Unterflur

4200 kg | 2,04 m | 400 V | Autom.



Produktbeschreibung

Die Auffahrscherenhebebühne für den bodenebenen Einbau eignet sich ideal für Achsvermessung, Servicearbeiten sowie den Einsatz als Annahmebühne oder Scheinwerferprüfplatz. Der integrierte Radfreiheber mit ausziehbaren Fahrzeugaufnahmen ermöglicht das Freiheben des kompletten Fahrzeugs. Vier leistungsstarke Hydraulikzylinder sorgen für kraftvolles und gleichmäßiges Heben und Senken. Die automatische Sicherheitsver- und Entriegelung sowie Fahrzeug-Abrollsicherungen gewährleisten sicheres Arbeiten. Integrierte Laufschienen ermöglichen die Nutzung eines optionalen Achsfreihebers. Schwingplatten und Aussparungen für Drehplatten erleichtern präzise Achsvermessungen. Die integrierte LED-Beleuchtung sorgt zudem für optimale Sicht im Arbeitsbereich.

Besonderheiten

- 1A Verarbeitungsqualität mit CE-Zertifikat
- Gefertigt nach ISO 9001 | CE-Stop und Signalton beim Senken
- Hydraulische Gleichlaufsteuerung
- Radfreiheber mit ausziehbaren Fahrzeugaufnahmen
- Laufschienen für die Nutzung des Achsfreihebers
- *Autom. Sicherheitsver- und Entriegelung* (Druckluft erforderlich)
- Fahrbahn mit Abrollsicherung
- *LED Beleuchtungsmöglichkeiten an der Hebebühne*
- *Anti-Lift-Up-Button, zum zielgenauen Ablassen der Hebebühne. Diese Taste setzt die Automatik (Zeitschaltrelais) der Hebebühne zeitweise außer Kraft*

Lieferumfang

- Hebebühne inkl. Steuereinheit | Schwerlastanker
- Radfreiheber | Gummiklötze | Schwingplatten
- 6 Abdeckungen/Einlegeplatten | Prüfbuch | CE-Zertifikat
- Deutsche Bedienungsanleitung / Aufbauanleitung

YouTube Produktvideo

Aufbauvideo

AR

COMING SOON

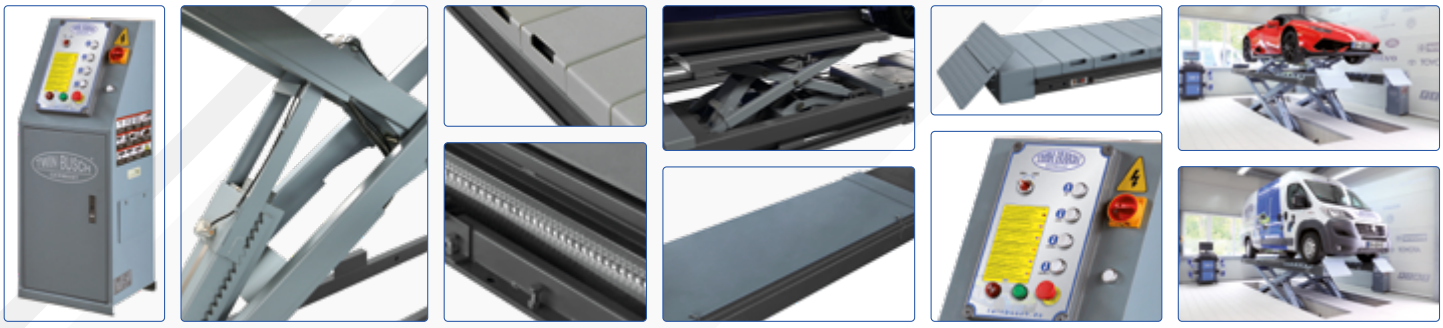

Bemaßungen

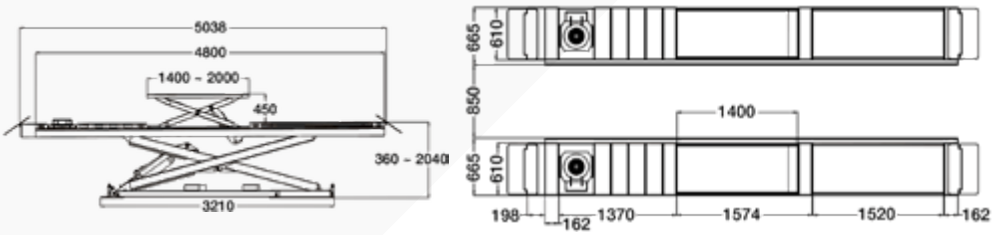

Technische Daten

Tragkraft CE	4200 kg
Hubhöhe max.	2040 + 450 mm
Fahrbahn L./B.	5000/610 mm
Hub-, Senkzeit ca.	45/30 sek.
Antriebsspannung	400 V / 3 Phasen
Antriebsleitung	2,2 kW
Absicherung	16 A (C/Träge)
Eigengewicht (ca.)	2050 kg

Weitere Informationen unter ***www.twinbusch.de***

Optionales Zubehör





Drehteller
Art.-Nr. TW445-D

329 € inkl. MwSt.
276,47 € netto



Achsfreiheber
Art.-Nr. TW445-W-G

1.059 € inkl. MwSt. | 889,92 € netto

Weiteres Zubehör finden Sie unter ***www.twinbusch.de***

www.twinbusch.de | info@twinbusch.de
Twin Busch GmbH | Amperestr. 1 | D-64625 Bensheim | Tel.: +49 (0) 6251 - 70585-0 | Fax: +49 (0) 6251-70585-29

TWSA-40-G

Auffahrscherenhebebühne

13.999 € inkl. MwSt. | 11.763,87 € netto

4000 kg | 1,90 m | 400 V | Autom.

Produktbeschreibung

Die Auffahrscherenhebebühne für die Überflur-Montage eignet sich ideal als Achsvermessungs-, Annahme- oder Servicebühne. Dank der ultraflachen Konstruktion mit nur 180 mm Auffahrhöhe ist sie auch optimal für tiefliegende Fahrzeuge und Sportwagen geeignet. Der integrierte Radfreiheber mit ausziehbaren Fahrzeugaufnahmen ermöglicht das Freiheben des kompletten Fahrzeugs. Schiebeplatten hinten sowie Aussparungen für optionale Drehplatten ermöglichen präzise Achsvermessungen. Acht leistungsstarke Hydraulikzylinder sorgen für kraftvolles Heben. Die automatische Sicherheitsver- und Entriegelung sowie Fahrzeug-Abrollsicherungen gewährleisten sicheres Arbeiten.



Besonderheiten

- 1A Verarbeitungsqualität mit CE-Zertifikat
- Gefertigt nach ISO 9001
- CE-Stop und Signalton beim Senken (Fußschutz)
- Hydraulische Gleichlaufsteuerung (Zylinderfolgeprinzip)
- *Autom. Sicherheitsver- und Entriegelung* (Druckluft erforderlich)
- Hochwertige und massive Konstruktion
- Radfreiheber mit ausziehbaren Fahrzeugaufnahmen für eine längere Aufnahmefläche
- Notablassfunktion
- Fahrbahn mit Auffahrrampen und Abrollsicherungen

Lieferumfang

- Hebebühne inkl. Steuereinheit | Schwerlastanker
- Radfreiheber | Gummiklötze | Schwingplatten
- 6 Abdeckungen/Einlegeplatten (Drehteller optional)
- Deutsche Bedienungsanleitung und Aufbauanleitung
- Prüfbuch | CE-Zertifikat

AR COMING SOON

YouTube Produkt-video

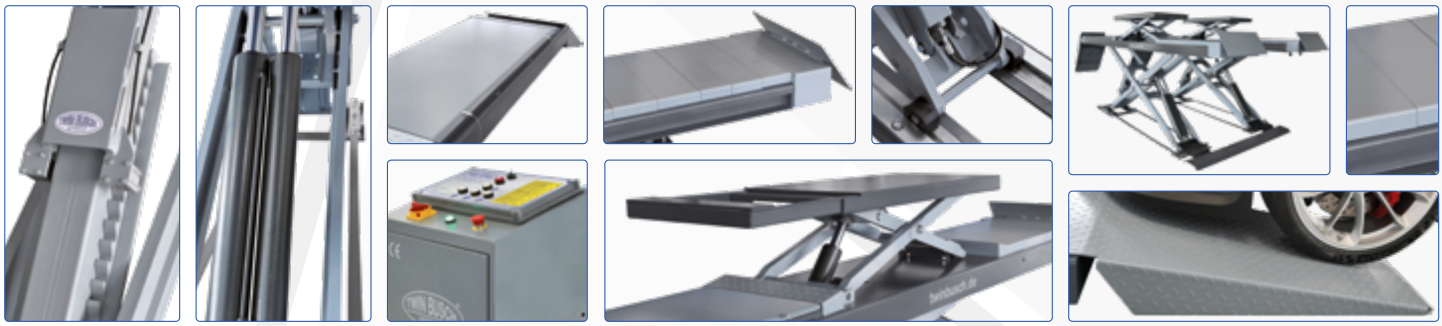

Bemaßungen

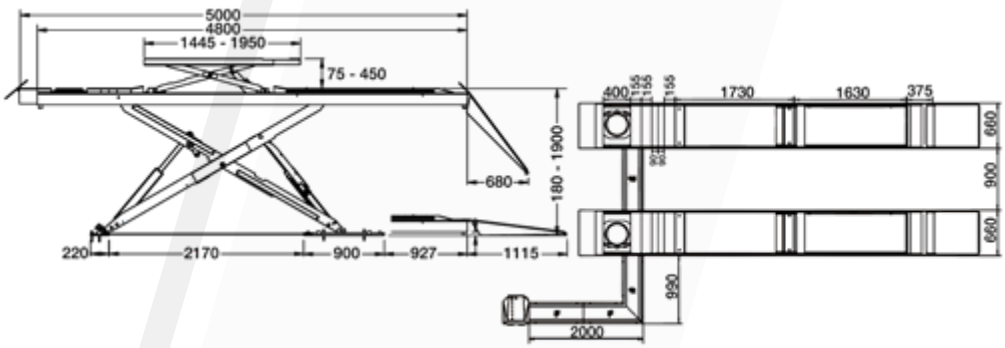

Technische Daten

Tragkraft CE	4000 kg
Hubhöhe max.	1900 + 450 mm
Fahrbahn L./B.	5000/660 mm
Hubzeit ca.	65/50 sek.
Antriebsspannung	400 V / 3 Phasen
Antriebsleitung	3,5 kW
Absicherung	16 A (C/Träge)
Eigengewicht (ca.)	3090 kg

Weitere Informationen unter ***www.twinbusch.de***

Optionales Zubehör



Drehteller
Art.-Nr. TW445-D

329 € inkl. MwSt.
276,47 € netto

Weiteres Zubehör finden Sie unter ***www.twinbusch.de***

17.999 € inkl. MwSt. | 15.125,21 € netto

TWSA-50U-G

Auffahrscherenhebebühne

5000 kg | 2,13 m | 400 V | Autom.



Produktbeschreibung

Die Auffahrscherenhebebühne ist für den bodenebenen Einbau konzipiert und verfügt über einen integrierten Radfreiheber sowie einen Gelenkspieltester. Der integrierte Radfreiheber, mit einem Auszug auf bis zu 2200 mm, ermöglicht das Freiheben des kompletten Fahrzeugs bis 4000 kg (PKW) mit allen vier Rädern. Desweiteren verfügt die TWSA-50U-G über Laufschienen in den Fahrbahnen, dies ermöglicht die Nutzung von einem zusätzlichen Achsfreiheber zum Anheben von Transportern. Die Schwingplatten hinten (mit pneumatischer Fixierung) und Aussparungen vorne mit 6 Einlegeplatten für Drehteller ermöglichen einen sehr flexiblen Anwendungsbereich vom kleinen bis großen Radstand. Zudem ist die Hebebühne mit einer integrierten LED-Beleuchtung auf beiden Seiten der Fahrbahn ausgestattet. Der Gelenkspieltester ist im Lieferumfang enthalten und wird über eine in der LED-Handlampe integrierte Funk-Fernbedienung gesteuert. Für die Achsvermessung ist ein Rastensystem vorhanden, das ein sicheres Absetzen in die Sicherheitsrasten ermöglicht und eignet sich somit auch hervorragend als Annahmebühne oder als Scheinwerferprüfplatz.

Besonderheiten

- 1A Verarbeitungsqualität mit CE-Zertifikat | Gefertigt nach ISO 9001
- CE-Stop und Signalton beim Senken | Hydraulische Gleichlaufsteuerung
- IR-SYSTEM Gleichlaufüberwachung durch Lichtschranke
- Radfreiheber mit ausziehbaren Fahrzeugaufnahmen auf bis zu 2200 mm und 4 t Tragkraft
- Inklusive Gelenkspieltester mit LED-Handlampe und Funksteuerung
- Autom. Sicherheitsver- und Entriegelung (Druckluft erforderlich)
- Fahrbahn mit Abrollsicherung | Schlauchpaket: 3 m
- LED-Beleuchtungsmöglichkeiten an der Hebebühne

Lieferumfang

- Hebebühne inkl. Steuereinheit | Schwerlastanker | Radfreiheber
- Gummiklötze | Schwingplatten | Gelenkspieltester
- 6 Abdeckungen/Einlegeplatten, Drehteller
- Bedienungsanleitung | Aufbauanleitung | Prüfbuch | CE-Zertifikat

YouTube Produktvideo

Aufbauvideo

AR

COMING SOON


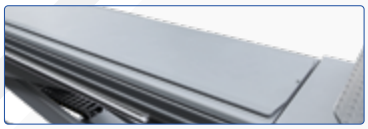



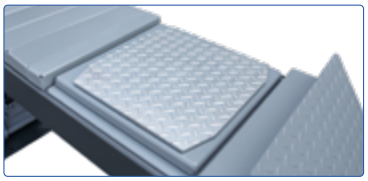
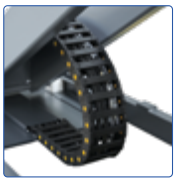
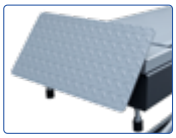

Bemaßungen

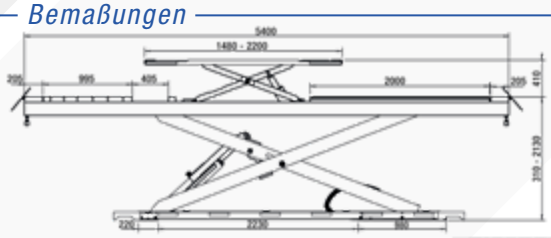



Technische Daten

Tragkraft CE	5000 kg
Hubhöhe max.	2130 + 410 mm
Fahrbahn L./B.	5400/650 mm
Hubzeit ca.	25/30 sek.
Antriebsspannung	400 V / 3 Phasen
Antriebsleitung	2,2 kW
Absicherung	16 A (C/Träge)
Eigengewicht (ca.)	2845 kg

Weitere Informationen unter ***www.twinbusch.de***

Optionales Zubehör

Auffahrrampen
Art.-Nr. TWSA-50U-R

699 € inkl. MwSt.
587,40 € netto

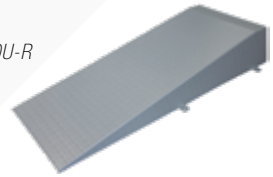


Weiteres Zubehör finden Sie unter ***www.twinbusch.de***

www.twinbusch.de | info@twinbusch.de
Twin Busch GmbH | Amperestr. 1 | D-64625 Bensheim | Tel.: +49 (0) 6251 - 70585-0 | Fax: +49 (0) 6251-70585-29

Unsere Parkhebebühnen

in einem dezenten Anthrazit-Grau



4.199 € inkl. MwSt. | 3.528,57 € netto

TW127P-G

1-Säulen-Parkhebebühne - GREY-Line

kg 2700 kg | 2,10 m | 230 V | Autom.



Produktbeschreibung

Die innovative 1-Säulen-Parkhebebühne überzeugt durch ihre besonders platzsparende Bauweise und eignet sich ideal für enge Platzverhältnisse. Durch die Konstruktion mit nur einer Säule wird deutlich weniger Stellfläche benötigt, während die offene Bauweise einen komfortablen Zugang zum Fahrzeug ermöglicht. Mit einer Unterfahrhöhe von 1890 mm (ohne Abrollschutz), einer Durchgangshöhe von 1970 mm sowie einer Tragkraft von 2700 kg eignet sich die Hebebühne auch für tiefliegende und schwerere Fahrzeuge. Die großzügige Plattformfläche bietet flexible Parkmöglichkeiten im täglichen Einsatz. Abrollsicherungen und Sicherheitsrasten sorgen für zusätzliche Sicherheit. Die automatische elektromagnetische Entriegelung ermöglicht komfortables Arbeiten ganz ohne Druckluftanschluss.

Besonderheiten

- 1A Verarbeitungsqualität mit CE-Zertifikat
- Gefertigt nach ISO 9001
- *Automatische Entriegelung (elektromagnetisch), keine Druckluft erforderlich*
- Sicherheitsrasten für sehr lange Standzeiten
- Hochwertige Tragsäule aus Spezialwalzprofil
- 1 Hydraulikzylinder für kraftvolles Heben und Senken
- *Automatische Fahrzeug-Abrollsicherung (sichert das Fahrzeug autom. beim Anheben)*
- Hochwertige Pulverbeschichtung

Lieferumfang

- Hebebühne inkl. Motoreinheit
- Schwerlastanker (10 Stck.)
- Prüfbuch I CE-Zertifikat
- Deutsche Bedienungsanleitung I Aufbauanleitung

YouTube *Produktvideo* *Aufbauvideo*

AR



Bemaßungen

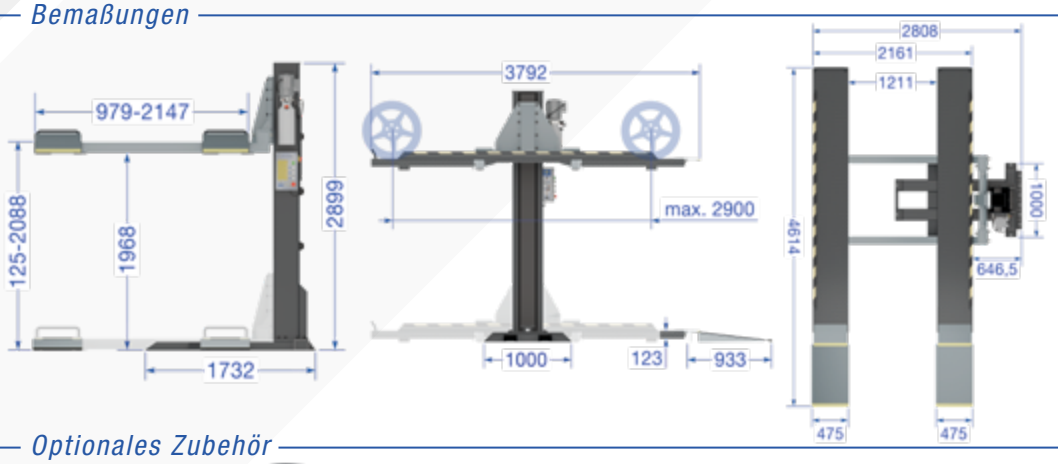

Technische Daten

Tragkraft CE	2700 kg
Hubhöhe	165 - 2100 mm
Plattformlänge	3620 mm
Plattformbreite	475 mm
Radstandlänge	bis 2900 mm
Hub-, Senkzeit ca.	45/30 sek.
Antriebsspannung	230 V
Antriebsleistung	2,2 kW
Absicherung	16 A (C/Träge)
Eigengewicht (ca.)	1300 kg

Optionales Zubehör



Reifenschoner
Art.-Nr. TW436P-GRS

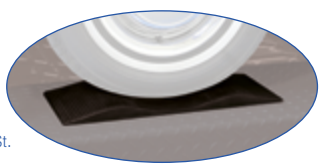

29,99 € inkl. MwSt.
25,20 € netto

Weiteres Zubehör finden Sie unter ***www.twinbusch.de***

www.twinbusch.de | info@twinbusch.de
Twin Busch GmbH | Amperestr. 1 | D-64625 Bensheim | Tel.: +49 (0) 6251 - 70585-0 | Fax: +49 (0) 6251-70585-29

TW227P-G

2-Säulen-Parkhebebühne - GREY-Line

4.199 € inkl. MwSt. | 3.528,57 € netto

2700 kg | 2,20 m | 230 V | Autom.

Produktbeschreibung

Die praktische 2-Säulen-Parkhebebühne mit automatischer Entriegelung überzeugt durch ihre platzsparende Bauweise und eignet sich ideal für enge Platzverhältnisse. Die nach vorne ausgerichtete Steuereinheit ermöglicht ein komfortables Heben und Senken der Plattform. Mit einer Unterfahrhöhe von 2100 mm und einer Tragkraft von 2700 kg eignet sich die Parkhebebühne ideal für hohe und schwere Fahrzeuge wie SUVs oder Kleinbusse. Die geschlossene Plattform aus verzinkten Stahlprofilen schützt das darunter stehende Fahrzeug zuverlässig vor Öl, Schmutz und Flüssigkeiten. Die automatische elektromagnetische Entriegelung ermöglicht komfortables Arbeiten ganz ohne Druckluftanschluss. Sicherheitsrasten sorgen zusätzlich für hohe Sicherheit. Darüber hinaus kann die Parkhebebühne jederzeit über eine direkte Verbindung nach rechts oder links flexibel mit weiteren Parkhebebühnen des Typs TW227P-G kombiniert werden, wodurch sich die Parkfläche besonders platzsparend erweitern lässt und gleichzeitig viel Platz in der Breite eingespart wird.



Besonderheiten

- 1A Verarbeitungsqualität mit CE-Zertifikat
- Gefertigt nach ISO 9001
- *Automatische Entriegelung (elektromagnetisch), keine Druckluft erforderlich*
- *Sicherheitsrasten für sehr lange Standzeiten*
- *Komplett geschlossene Plattform aus verzinkten Stahlprofilen*
- Hochwertige Tragsäulen aus Spezialwalzprofil
- 2 Hydraulikzylinder für kraftvolles Heben und Senken
- Hydraulisches Überlastventil I Akustischer Warngeber
- *Automatische Fahrzeug-Abrollsicherung (sichert das Fahrzeug autom. beim Anheben)*
- Hochwertige Pulverbeschichtung

Lieferumfang

- Hebebühne inkl. Motoreinheit
- Schwerlastanker
- Prüfbuch I CE-Zertifikat
- Deutsche Bedienungsanleitung I Aufbauanleitung

AR

Produktvideo

Aufbauvideo



Bemaßungen

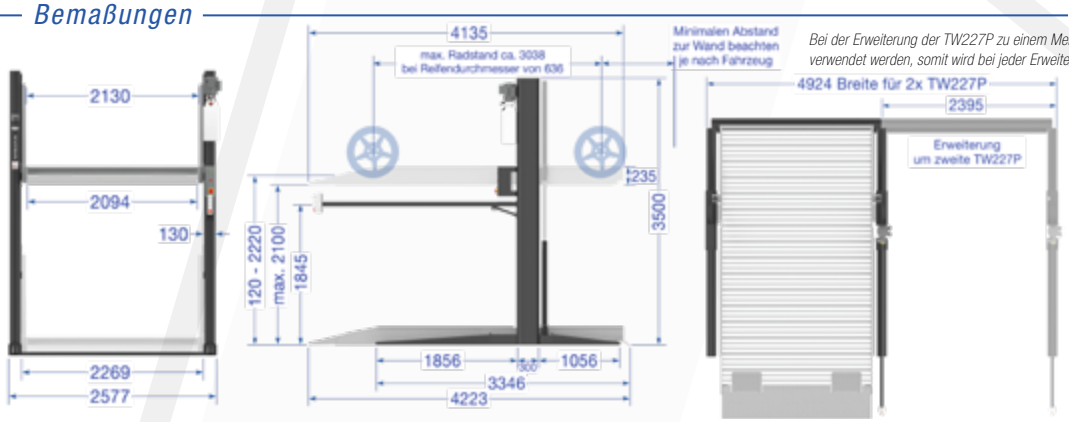

Technische Daten

Bei der Erweiterung der TW227P zu einem Mehrfachparker kann die angrenzende Säule beidseitig verwendet werden, somit wird bei jeder Erweiterung lediglich eine weitere Säule benötigt.

Tragkraft CE	2700 kg
Hubhöhe	120 - 2200 mm
Plattformlänge (inkl. Auffahrt)	4135 mm
Plattformbreite	2100 mm
Hub-, Senkzeit ca.	45/30 sek.
Antriebsspannung	230 V
Antriebsleistung	2,2 kW
Absicherung	16 A (C/Träge)
Eigengewicht (ca.)	1150 kg

Optionales Zubehör



Reifenschoner
Art.-Nr. TW436P-GRS

29,99 € inkl. MwSt.
25,20 € netto

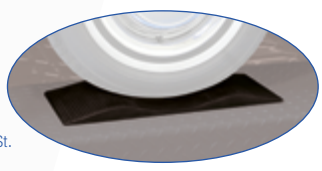

Weiteres Zubehör finden Sie unter ***www.twinbusch.de***

5.299 € inkl. MwSt. | 4.452,94 € netto

TW436PD2-G

4-Säulen-Doppelparkhebebühne - GREY-Line

3600 kg | 1,90 m | 230 V | Halbautom.



Produktbeschreibung

Die praktische 4-Säulen-Doppelparkhebebühne ist die ideale Lösung bei engen Platzverhältnissen und ermöglicht platzsparendes Parken auf zwei Ebenen. Extra flache Auffahrrampen sorgen für ein komfortables Auffahren. Ein leistungsstarker Hydraulikzylinder gewährleistet kraftvolles Heben und Senken. Die automatische Fahrzeug-Abrollsicherung sowie manuelle Sicherheitsrasten sorgen für einen sicheren Betrieb. Mit einer Tragkraft von 3.600 kg bietet die Hebebühne eine stabile Lösung für unterschiedlichste Fahrzeuge. Optional ist das Mobilkit TW436P-RK für flexibles Verfahren erhältlich.

Besonderheiten

- 1A Verarbeitungsqualität mit CE-Zertifikat
- Gefertigt nach ISO 9001
- *Automatische Fahrzeug-Abrollsicherung (sichert das Fahrzeug autom. beim Anheben)*
- Hydraulisches Überlastventil
- Ein Hydraulikzylinder unter der Fahrfläche sorgt für ein kraftvolles Heben und Senken
- Mechanische Sicherheitsrasten
- Manuelle Entriegelung der Sicherheitsrasten
- Schlaffseil und Seilbruchsicherung
- Fußschutzbügel | Akustischer Warngeber
- Extra flache und breite Auffahrrampen
- Komfortable Steuereinheit (Schutzart IP 54)

Inklusive

Rad-Unterlegkeile (4 Stück)



Lieferumfang

- Hebebühne inkl. Motoreinheit
- Prüfbuch und CE-Zertifikat
- 4 Auffahrrampen | Abrollschutz
- Rad-Unterlegkeile inklusive (4 Stück)

YouTube *Produktvideo* *Aufbauvideo*

AR


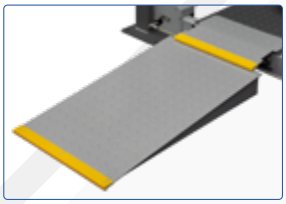

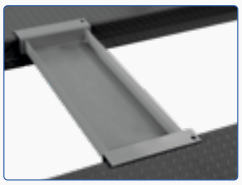





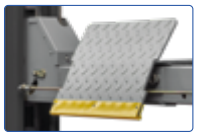


Bemaßungen

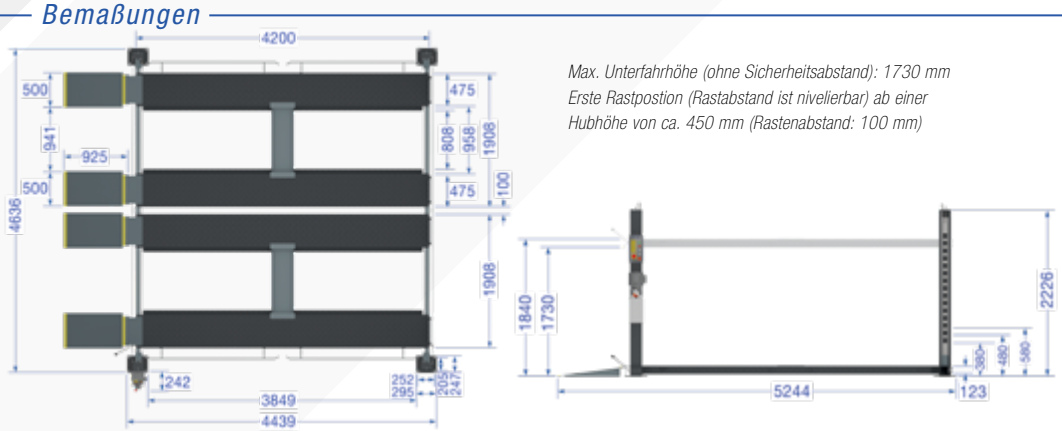

Max. Unterfahrhöhe (ohne Sicherheitsabstand): 1730 mm
Erste Rastpostion (Rastabstand ist nivelierbar) ab einer Hubhöhe von ca. 450 mm (Rastenabstand: 100 mm)

Technische Daten

Tragkraft CE	3600 kg
Hubhöhe max.	1900 mm
Fahrbahn L./B.	4200/475 mm
Auffahrhöhe	123 mm
Hub-, Senkzeit ca.	45/30 sek.
Antriebsspannung	230 V
Antriebsleitung	2,2 kW
Absicherung	16 A (C/Träge)
Eigengewicht (ca.)	1400 kg

Weitere Informationen unter ***www.twinbusch.de***

Optionales Zubehör

Mobilkit (TW436P-RK)



179 € inkl. MwSt.
150,42 € netto

Versetzplatten
Art.-Nr.: TW436P-VP



49 € inkl. MwSt.
41,18 € netto

Achsfreiheber
Art.-Nr.: TW436P-W-G



799 € inkl. MwSt.
671,43 € netto

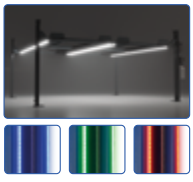

LED-KIT
Art.-Nr.: TWLED-4PD2

299 € inkl. MwSt.
251,26 € netto

Einlegeböden (6 Stk.)
Art.-Nr.: TW436P-EB

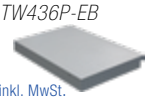

799 € inkl. MwSt.
671,43 € netto

Ölauffangwanne
Art.-Nr. TW436P-ÖLW



29 € inkl. MwSt. | 24,37 € netto

Weiteres Zubehör finden Sie unter ***www.twinbusch.de***

www.twinbusch.de | info@twinbusch.de
Twin Busch GmbH | Amperestr. 1 | D-64625 Bensheim | Tel.: +49 (0) 6251 - 70585-0 | Fax: +49 (0) 6251-70585-29

TW436P-G

4-Säulen-Parkhebebühne - GREY-Line

3.299 € inkl. MwSt. | 2.772,27 € netto

3600 kg | 1,90 m | 230 V | Halbautom.

Produktbeschreibung

Die praktische 4-Säulen-Parkhebebühne ist die ideale Lösung bei engen Platzverhältnissen. Extra flache Auffahrrampen und integrierte Abrollsicherungen sorgen für komfortables und sicheres Positionieren des Fahrzeugs. Ein leistungsstarker Hydraulikzylinder sowie mechanische Sicherheitsrasten mit manueller Entriegelung gewährleisten einen zuverlässigen Betrieb. Mit einer Tragkraft von 3.600 kg eignet sich die Hebebühne ideal zum Parken und für Servicearbeiten. Optional sind ein Mobilkit für flexibles Verfahren sowie ein passender Achsfreiheber erhältlich.

Besonderheiten

- 1A Verarbeitungsqualität mit CE-Zertifikat
- Gefertigt nach ISO 9001
- *Automatische Fahrzeug-Abrollsicherung (sichert das Fahrzeug autom. beim Anheben*
- Hydraulisches Überlastventil
- Ein Hydraulikzylinder unter der Fahrfläche sorgt für ein kraftvolles Heben und Senken
- Mechanische Sicherheitsrasten
- Manuelle Entriegelung der Sicherheitsrasten
- Schlaffseil und Seilbruchsicherung
- Fußschutzbügel I Akustischer Warngeber
- Extra flache und breite Auffahrrampen
- Komfortable Steuereinheit (Schutzart IP 54)

Lieferumfang

- Hebebühne inkl. Motoreinheit
- Prüfbuch und CE-Zertifikat
- 2 Auffahrrampen I Abrollschutz
- Rad-Unterlegkeile inklusive (2 Stück)



Inklusive

Rad-Unterlegkeile (2 Stück)



AR

YouTube *Produktvideo*

Aufbauvideo







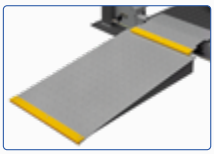



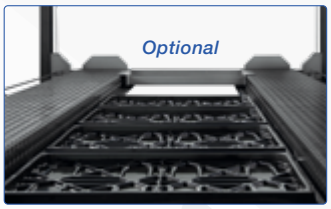





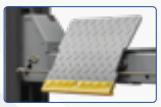



Bemaßungen

Maximale Fahrbahnbreite (für das oben stehende Fahrzeug): 1908 mm
Maximale Durchfahrbreite für das am Boden parkende Fahrzeug: 2396 mm
Maximale Durchfahrbreite für das auf der Hebebühne stehende Fahrzeug: 2296 mm
Maximale Unterfahrhöhe (ohne Sicherheitsabstand): 1730 mm



Erste Rastpostion (Rastabstand ist nivelierbar) ab einer Hubhöhe von ca. 450 mm (Rastenabstand: 100 mm)



Technische Daten

Tragkraft CE	3600 kg
Hubhöhe max.	1900 mm
Fahrbahn L./B.	4200/475 mm
Auffahrhöhe	123 mm
Hub-, Senkzeit ca.	45/30 sek.
Antriebsspannung	230 V
Antriebsleitung	2,2 kW
Absicherung	16 A (C/Träge)
Eigengewicht (ca.)	830 kg

Weitere Informationen unter ***www.twinbusch.de***

Optionales Zubehör

Mobilkit (TW436P-RK)



179 € inkl. MwSt.
150,42 € netto

Versetzplatten
Art.-Nr.: TW436P-VP



49 € inkl. MwSt.
41,18 € netto

Achsfreiheber
Art.-Nr.: TW436P-W-G



799 € inkl. MwSt.
671,43 € netto

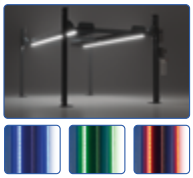

LED-KIT
Art.-Nr.: TWLED-4P

299 € inkl. MwSt.
251,26 € netto

Einlegeböden (6 Stk.)
Art.-Nr.: TW436P-EB

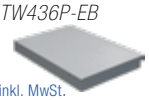

799 € inkl. MwSt.
671,43 € netto

Ölauffangwanne
Art.-Nr. TW436P-ÖLW



29 € inkl. MwSt. | 24,37 € netto

Weiteres Zubehör finden Sie unter ***www.twinbusch.de***

4.299 € inkl. MwSt. | 3.612,61 € netto

TW440P-FZ

4-Säulen-Parkhebebühne - Feuerverzinkt

4000 kg | 2,15 m | 230 V | Halbautom.



Produktbeschreibung

Die praktische 4-Säulen-Parkhebebühne ist die ideale Lösung bei begrenzten Platzverhältnissen. Dank der vollverzinkten Konstruktion eignet sie sich hervorragend für den Außeneinsatz und ist zuverlässig vor Korrosion geschützt. Mit einer Hubhöhe von 2.150 mm und einer Tragkraft von 4.000 kg bietet sie ausreichend Platz für hohe Fahrzeuge wie SUVs oder Vans und eignet sich sowohl zum platzsparenden Parken als auch für verschiedene Servicearbeiten. Fahrzeug-Abrollsicherungen, ein unter der Fahrfläche angeordneter Hydraulikzylinder sowie mechanische Sicherheitsrasten mit manueller Entriegelung sorgen für einen sicheren und zuverlässigen Betrieb.

Besonderheiten

- 1A Verarbeitungsqualität mit CE-Zertifikat
- Gefertigt nach ISO 9001
- *Speziell für den Außeneinsatz geeignet*
- *Robuste, vollverzinkte Ausführung zum Schutz vor Korrosion*
- *Tragkraft von 4.000 kg*
- Hydraulisches Überlastventil
- Ein Hydraulikzylinder unter der Fahrfläche sorgt für ein kraftvolles Heben und Senken
- Mechanische Sicherheitsrasten
- Manuelle Entriegelung der Sicherheitsrasten
- Schlaffseil und Seilbruchsicherung
- Fußschutzbügel
- Akustischer Warngeber

Inklusive

Magnetische Auffahrrampen für sehr tiefe Sportwagen

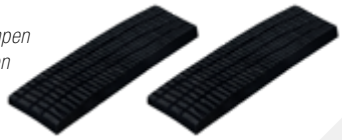

YouTube COMING SOON *Produktvideo*

Aufbauvideo COMING SOON

AR COMING SOON

Lieferumfang

- Hebebühne inkl. Motoreinheit
- 2 Auffahrrampen I Abrollschutz
- Prüfbuch und CE-Zertifikat







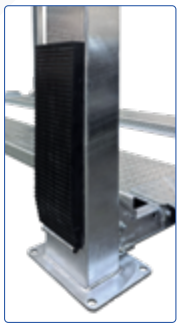

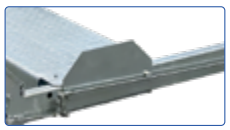

Bemaßungen

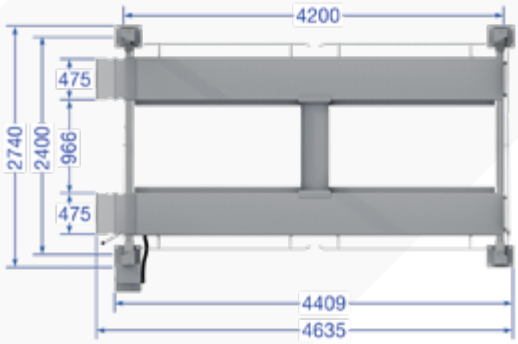



Technische Daten

Tragkraft CE	4000 kg
Hubhöhe max.	2150 mm
Fahrbahn L./B.	4200/475 mm
Auffahrhöhe	122 mm
Hubzeit ca.	60 sek.
Antriebsspannung	230 V
Antriebsleitung	2,2 kW
Absicherung	16 A (C/Träge)
Eigengewicht (ca.)	850 kg

Weitere Informationen unter ***www.twinbusch.de***

Optionales Zubehör



Hydrauliköl
Art.-Nr.: HLP32

- Mit Verschleißschutz
- 5 Liter Hochleistungs-Spezialöl

19,50 € inkl. MwSt.
16,39 € netto

Weiteres Zubehör finden Sie unter ***www.twinbusch.de***

www.twinbusch.de | info@twinbusch.de
Twin Busch GmbH | Amperestr. 1 | D-64625 Bensheim | Tel.: +49 (0) 6251 - 70585-0 | Fax: +49 (0) 6251-70585-29

TW445P-H3-G

Triplex-3-Fach-Parkhebebühne

9.999 € inkl. MwSt. | 8.402,52 € netto

2500 kg + 2000 kg | 2,03 m | 400 V | Autom.

Produktbeschreibung

Die Triplex-3-Fach-Parkhebebühne TW445P-H3-G wandelt einen konventionellen Stellplatz in 3 Stellplätze übereinander um. Das Parksystem TW445P-H3 verfügt über zwei Plattformen für abhängiges Parken. Beparkt wird zuerst die obere, anschließend die darunterliegende Plattform und darauf folgend (sofern beide Plattformen angehoben sind) parkt das dritte Auto auf der Bodenfläche. Es handelt sich um eine Einzelanlage für drei dafür geeignete Fahrzeuge. Durch die Bauart der 4 Säulen ist eine relativ geringe Bodenanforderung erforderlich und gleichzeitig wird nur die entsprechende Stellfläche des kompakten Gesamtsystems benötigt, ideal bei engen Platzverhältnissen. Die nach vorne ausgerichtete, mit einem Schlüsselschalter versehene Steuereinheit sorgt für ein komfortables Heben und Senken der Parkplattformen. Mit einer großen Unterfahrhöhe von 1850 mm auf dem Stellplatz Nr. 1 auf dem Boden ist der erste Stellplatz auch für große SUV befahrbar. Die 2. Etage ist für Fahrzeuge mit einem Gesamtgewicht von bis zu 2500 kg und einer Höhe von 1650 mm geeignet, auf der 3. Etage sind Fahrzeuge bis 2000 kg zugelassen, die Höhe des Fahrzeugs ist abhängig von ihrer Decken- oder Hallenhöhe. Durch die einzigartige Konstruktion der 2 Plattformen die sich ineinanderlegen, hat die Triplex-3-Fach-Parkhebebühne die flachste Auffahrhöhe gegenüber eines 3-Fach-Parkers auf dem Markt, daher ist sie auch bestens für tiefe Fahrzeuge wie Sportwagen oder Rennfahrzeuge geeignet.



Aus 1 mach 3
Auf der Fläche von nur einem Stellplatz parken 3 Autos übereinander!

Besonderheiten

- 1A Verarbeitungsqualität mit CE-Zertifikat | Gefertigt nach ISO 9001
- Hydraulisches Überlastventil
- Ein Hydraulikzylinder unter der Fahrfläche sorgt für ein kraftvolles Heben und Senken | Mechanische Sicherheitsrasten
- Autom. Entriegelung der Sicherheitsrasten
- Schlaffseil und Seilbruchsicherung

Lieferumfang

- Hebebühne inkl. Motoreinheit
- Prüfbuch und CE-Zertifikat für UVV Abnahme
- 2 Auffahrrampen | Abrollschutz
- Deutsche Bedienungsanleitung und Aufbauanleitung

AR

COMING SOON

YouTube Produktvideo

Aufbauvideo

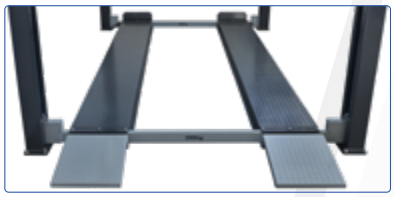







Bemaßungen

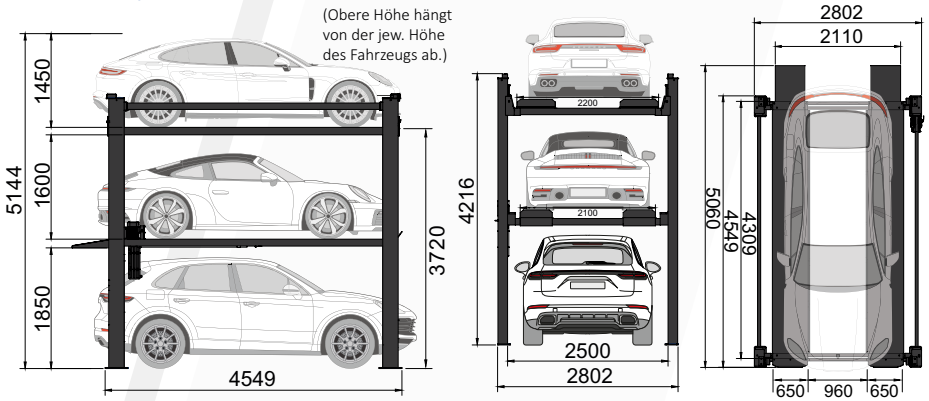

Technische Daten

Tragkraft CE	Stellplatz 1 (Boden): unbegrenzt, Stellplatz 2: 2500 kg, Stellplatz 3: 2000 kg
Hubhöhe max.	Bis Stellplatz 2: 2030 mm / bis Stellplatz 3: 3720 mm
Plattformlänge	5060 mm (inkl. Rampen)
Plattformbreite	Stellplatz 2: 2120 mm / Stellplatz 3: 2220 mm
Antriebsspannung	400 V / 3 Phasen
Antriebsleitung	3,0 kW
Absicherung	16 A (C/Träge)
Eigengewicht (ca.)	1700 kg

Optionales Zubehör



Hydrauliköl
Art.-Nr.: HLP32

- Mit Verschleißschutz
- 5 Liter Hochleistungs-Spezialöl

19,50 € inkl. MwSt.
16,39 € netto

Weiteres Zubehör finden Sie unter ***www.twinbusch.de***

4.899 € inkl. MwSt. | 4.116,81 € netto

TW445E-G

4-Säulen-Hebebühne

4500 kg | 1,85 m | 400 V | Autom.



Produktbeschreibung

Die elektrohydraulische 4-Säulen-Hebebühne mit automatischer Entriegelung der Sicherheitsrasten eignet sich ideal als Arbeitsannahme- oder Achsvermessungsbühne für den professionellen Werkstatteinsatz. Mit einer Tragkraft von 4.500 kg lassen sich Fahrzeuge vom PKW bis zum Transporter sicher anheben. Die integrierte Fahrzeug-Abrollsicherung sorgt dabei für zusätzliche Sicherheit. Die rechte Fahrbahn kann flexibel an unterschiedliche Spurbreiten angepasst werden. Das moderne Motor-Cover schützt vor Staub und wirkt geräuschdämpfend.

Besonderheiten

- 1A Verarbeitungsqualität mit CE-Zertifikat
- Gefertigt nach ISO 9001
- *4500 kg Hubkraft*
- *Automatische Entriegelung*
- IP 54 Kontrollbox mit 24 V Steuereinheit
- 24 V Endabschalter
- Hydraulisches Überlastventil
- Fahrzeug-Abrollsicherung
- Rastpositionen über Gesamthubhöhe
- Schlaffseil und Seilbruchsicherung
- Schiebeplatten
- Akustischer Warngeber

Lieferumfang

- Hebebühne inkl. Motoreinheit
- Schwerlastanker (16 Stck.)
- Prüfbuch und CE-Zertifikat

YouTube *Produktvideo* *Aufbauvideo*

AR COMING SOON



Bemaßungen

Breite zwischen den Säulen: 2700 mm | Minimaler Radstand für die Achsvermessung: 1600 mm
Maximaler Radstand für die Achsvermessung: 3700 mm | Maximaler Radstand für Anheben: 4320 mm

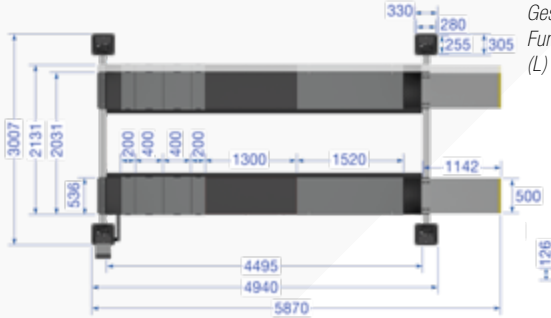

Gesamtlänge der Hebebühne (inkl. Auffahrrampen): 5867 mm
Fundamentvoraussetzung:
(L) 5140 mm x (B) 3400 mm x (Betonstärke C20/25) 150 mm



Technische Daten

Tragkraft CE	4500 kg
Hubhöhe max.	1850 mm
Fahrbahnlänge	4510 mm
Fahrbahnbreite	536 mm
Auffahrhöhe	126 mm
Hubzeit ca.	50 sek.
Antriebsspannung	400 V / 3 Phasen
Antriebsleistung	2,2 kW
Absicherung	16 A (C/Träge)
Eigengewicht (ca.)	1400 kg

Weitere Informationen unter ***www.twinbusch.de***

Optionales Zubehör



Drehteller
Art.-Nr. TW445-D
Drehteller für die Achsvermessung
329 € inkl. MwSt.
276,47 € netto



Achsfreiheber
Art.-Nr. TW445-W-G
1.059 € inkl. MwSt.
889,92 € netto



899 € inkl. MwSt.
755,46 € netto

Fahrbahnverlängerungen (vorne) Art.-Nr. TW445-V-G
2 Stück im Set

Fahrbahnverlängerungen (hinten) Art.-Nr. TW445-H-G
2 Stück im Set

899 € inkl. MwSt.
755,46 € netto





Abfahrrampen
Art.-Nr. TW445-R
2 Stück im Set
449 € inkl. MwSt. | 377,31 € netto

Weiteres Zubehör finden Sie unter ***www.twinbusch.de***

www.twinbusch.de | info@twinbusch.de
Twin Busch GmbH | Amperestr. 1 | D-64625 Bensheim | Tel.: +49 (0) 6251 - 70585-0 | Fax: +49 (0) 6251-70585-29

TW465E-FZ

4-Säulen-Hebebühne

8.999 € inkl. MwSt. | 7.562,18 € netto

6500 kg | 1,80 m | 400 V | Autom.



Feuerverzinkt

Produktbeschreibung

Die elektrohydraulische 4-Säulen-Hebebühne TW465E-FZ ist speziell für den Außeneinsatz konzipiert und überzeugt durch ihre vollverzinkte Ausführung mit optimalem Korrosionsschutz. Mit einer Tragkraft von 6.500 kg eignet sie sich ideal als Arbeitsannahme- oder Achsvermessungsbühne für Fahrzeuge vom PKW bis zum Transporter. Die automatische Sicherheitsver- und Entriegelung sowie integrierte Abrollsicherungen sorgen für einen sicheren und komfortablen Betrieb. Breite Schiebeplatten und extra lange Auffahrrampen ermöglichen ein einfaches Auffahren auch größerer Fahrzeuge. Das moderne Motor-Cover schützt vor Staub und wirkt geräuschdämpfend. Optional sind ein Umrüstkit mit mobiler Steuereinheit sowie ein passender Achsfreiheber erhältlich.

Besonderheiten

- 1A Verarbeitungsqualität mit CE-Zertifikat
- Gefertigt nach ISO 9001
- *6500 kg Hubkraft*
- Autom. Sicherheitsver- und Entriegelung
- IP 54 Kontrollbox mit 24V Steuereinheit
- 24 V Endabschalter | Hydraulisches Überlastventil
- Fahrzeug-Abrollsicherung
- Rastpositionen über Gesamthubhöhe
- Schlaffseil und Seilbruchsicherung
- Schiebeplatten | Fußschutzbügel
- Inklusive Motor-Cover (Stylisches Design, Schmutzschutz vor Staub sowie geräuschdämpfende Wirkung)
- Akustischer Warngeber

Lieferumfang

- Hebebühne inkl. Motoreinheit
- Schwerlastanker (16 Stck.)
- Prüfbuch und CE-Zertifikat
- Deutsche Bedienungsanleitung und Aufbauanleitung

AR COMING SOON

YouTube Produktvideo

Aufbauvideo COMING SOON

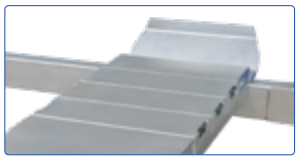


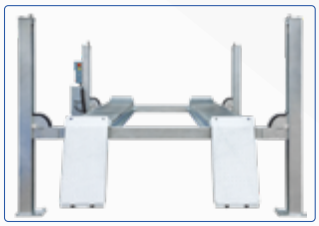

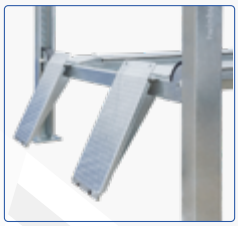



Bemaßungen

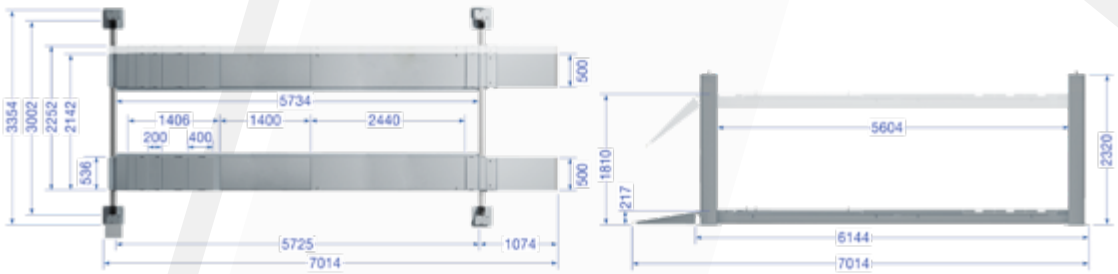

Technische Daten

Tragkraft CE	6500 kg
Hubhöhe max.	1800 mm
Fahrbahn L./B.	5725/536 mm
Auffahrhöhe	217 mm
Hub-, Senkzeit ca.	60/30 sek.
Antriebsspannung	400V/3 Phasen
Antriebsleitung	3 kW
Absicherung	16 A (C/Träge)
Eigengewicht (ca.)	2110 kg

Weitere Informationen unter ***www.twinbusch.de***

Optionales Zubehör

Umrüstkit auf eine mobile Steuereinheit für den Außenbereich
Art.-Nr.: TW465E-MKA

- Passend nur zu TW465E-FZ
- Inkl. Schläuche und Kabel

399 € inkl. MwSt. | 335,29 € netto





Hydrauliköl
Art.-Nr.: HLP32

- Mit Verschleißschutz
- 5 Liter Hochleistungs-Spezialöl

19,50 € inkl. MwSt.
16,39 € netto

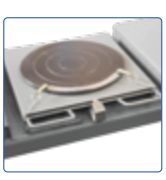

Drehteller
Art.-Nr. TW445-D
Drehteller für die Achsvermessung

329 € inkl. MwSt.
276,47 € netto

Weiteres Zubehör finden Sie unter ***www.twinbusch.de***

1.699 € inkl. MwSt. | 1.427,73 € netto

TWM02-G
Motorradhebebühne

500 kg | 1,20 m | 230 V



Kraftvoller E-Motor mit hydraulischem Antrieb

Produkt-video

Aufbau-video

Produktbeschreibung

Die TWM02-G ist eine extrem robuste, hydraulische Scherenhebebühne für Motorräder und Motorroller mit einem Gewicht von bis zu 500 kg. Auch große Maschinen wie Chopper oder Tourer lassen sich problemlos anheben. Ein kraftvoller Elektromotor übernimmt das Heben und Senken. Die Arbeitsfläche ist geriffelt und rutschhemmend, wodurch jederzeit ein sicherer Stand gewährleistet ist. Für den Hinterradausbau befindet sich eine in die Fahrbahn integrierte, abklappbare Platte. Die Bühne ist beidseitig mit je zwei Fußpedalen ausgestattet, sodass sich der Hubvorgang komfortabel steuern lässt. Die Auffahrrampe bewegt sich beim Anheben automatisch aus dem Arbeitsbereich. Das Vorderrad wird über eine pneumatisch gesteuerte Fixierung sicher gehalten. Vier Bodenräder mit Feststellfunktion ermöglichen ein flexibles Verschieben der Hebebühne und sorgen gleichzeitig für sicheren Stand während des Einsatzes.

Besonderheiten

- 1A Verarbeitungsqualität mit CE-Zertifikat
- Gefertigt nach ISO 9001
- Sehr massive Konstruktion mit kraftvollem E-Motor
- Rutschhemmende und geriffelte Arbeitsfläche
- In Fahrbahn integrierte (abklappbare) Platte für Hinterradausbau
- Beidseitig je zwei Fußpedale zum komfortablen Heben und Senken Ihrer Zweiräder
- Auffahrrampe fährt automatisch beim Hebevorgang aus dem Bewegbereich des Nutzers
- Pneumatische Steuerung der Vorderradfixierung
- Vier Bodenräder inklusiver Feststellmöglichkeit
- Druckluft von 6-8 bar wird benötigt!

Lieferumfang

- Motorradhebebühne | Bedienungsanleitung | CE-Zertifikat









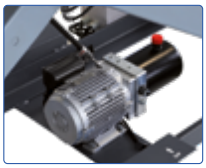

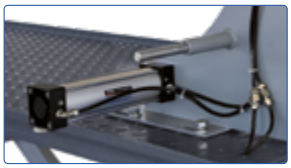



Bemaßungen

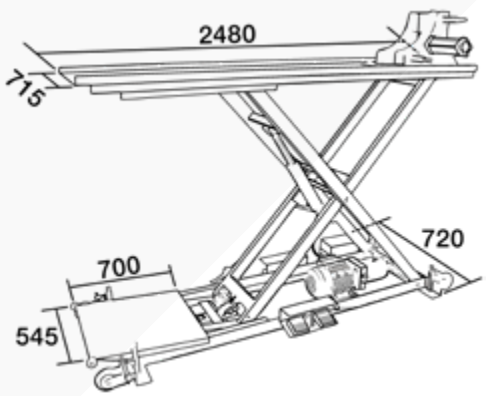

Gesamtlänge (inklusive Auffahrrampe): 3180 mm
Maximale Hubhöhe: 1200 mm

Technische Daten

Tragkraft CE	500 kg
Hubhöhe max.	1200 mm
Plattform-Länge	2480 mm
Plattform-Breite	715 mm
Hub-, Senkzeit ca.	30 sek.
Antriebsleistung	0.75 kW
Antriebsspannung	230 V
Eigengewicht (ca.)	285 kg

www.twinbusch.de | info@twinbusch.de
Twin Busch GmbH | Amperestr. 1 | D-64625 Bensheim | Tel.: +49 (0) 6251 - 70585-0 | Fax: +49 (0) 6251-70585-29

TW550-G oder TW575-G

LKW Radgreifanlage (22 t, 33 t, 30 t oder 45 t)

1,60 m | 400 V | Autom.

Produktbeschreibung

Mobile Radgreifanlage:
22 und 30 t - in 4er-Ausführung erhältlich.
33 und 45 t - in 6er-Ausführung erhältlich.
Die mobile Radgreifanlage ist optimal für geringe Platzverhältnisse geeignet. Sie lässt sich wie ein Hubwagen einfach bewegen und kann auf jedem ebenen, ausreichend befestigten Boden eingesetzt werden. Dank ihrer robusten Technik bietet sie eine langlebige und zuverlässige Lösung für den professionellen Einsatz. Die Steuerung kann von jeder Säule aus bedient werden und lässt sich flexibel auf ein einzelnes oder gemeinsames Anheben umschalten. Die Radgreifer sind leicht zu bewegen und ermöglichen zusammen mit den vier bzw. sechs kraftvollen Elektromotoren ein sicheres und effizientes Arbeiten.

TW550-4-G
16.999 € inkl. MwSt.
14.284,87 € netto

oder

TW575-4-G
18.599 € inkl. MwSt.
15.629,41 € netto

Die 4er-Ausführung ist jederzeit auf eine 6er-Ausführung aufrüstbar.

Die Hauptsäule verfügt generell über 6 Anschlüsse.



TW550-6-G
24.599 € inkl. MwSt.
20.671,43 € netto

oder

TW575-6-G
26.599 € inkl. MwSt.
22.352,10 € netto



YouTube Produktvideo

Besonderheiten

- 1A Verarbeitungsqualität mit CE-Zertifikat
- Gefertigt nach ISO 9001
- Hochwertige Tragsäulen aus Spezialwalzprofil
- *Steuerung lässt sich von jeder Säule aus bedienen*
- *Steuerung ist umschaltbar auf einzelnes oder gemeinsames Anheben*
- *Die Radgreifer lassen sich im unbelasteten Zustand ganz einfach nach dem Prinzip eines Hubwagens bewegen*
- 4 bzw. 6 kraftvolle E-Motoren für das Anheben
- Optional sind Adapter für Transporter erhältlich
- Extrem sicherer Sitz des angehobenen Fahrzeugs

Lieferumfang

- Komplette Radgreifanlage
- Deutsche Aufbauanleitung
- Prüfbuch I CE-Zertifikat
- Optional: Adapter für TW-Radgreifanlage (zum Anheben von Transportern und Leicht-LKWs)











Bemaßungen

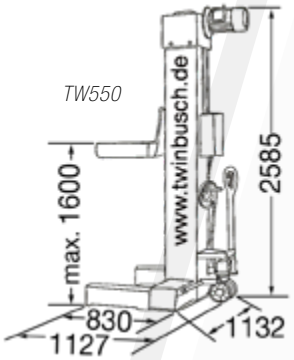

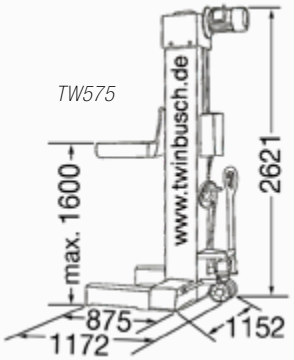

Technische Daten

	550-4-G	550-6-G	575-4-G	575-6-G
Tragkraft CE	22000 kg	33000 kg	30000 kg	45000 kg
Pro Säule	5500 kg	5500 kg	7500 kg	7500 kg
Hubhöhe	1600 mm	1600 mm	1600 mm	1600 mm
Hub-, Senkzeit ca.	10 mm/s	10 mm/s	10 mm/s	10 mm/s
Antriebsspannung	400 V / 3 Ph.	400 V / 3 Ph.	400 V / 3 Ph.	400 V / 3 Ph.
Antriebsleitung	4 x 3,0 kW	6 x 3,0 kW	4 x 3,0 kW	6 x 3,0 kW
Absicherung	32 A (C/Träge)	32 A (C/Träge)	32 A (C/Träge)	32 A (C/Träge)
Eigengewicht (ca.)	2400 kg	3600 kg	3000 kg	4500 kg

Weitere Informationen unter ***www.twinbusch.de***

Optionales Zubehör



Adapter für LKW-Radgreifanlagen
Art.-Nr.: TW550-AD
Zum Anheben von Transporter und Leicht-LKWs
145 € inkl. MwSt. I 121,85 € netto

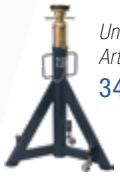

Unterstellbock mit 7,5 t Tragkraft
Art.-Nr.: TW575-USB-G
349 € inkl. MwSt. I 293,28 € netto

Zubehör für 2-Säulen-Hebebühnen

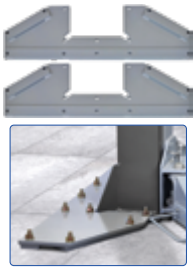

TW242GE-GPV

Grundplattenverstärkung für TW242GE-G (Zwei Verstärkungsplatten im Set, inklusive Schwerlastanker zur Befestigung)
Passend nur für TW242GE-G (Garagenmodell)!

Bitte beachten Sie, dass die Verstärkungsplatten in den meisten Fällen nicht benötigt werden. Ohne Verstärkungsplatten ist eine Mindestbetonstärke von 200 mm erforderlich! Erfahrungsgemäß ist die erforderliche Betonstärke (Fundamentvoraussetzung von 200 mm) vorhanden, diese ist seitens des Kunden zu überprüfen. Sofern in Ausnahmefällen die Fundamentvoraussetzung nicht gegeben ist, bieten wir Ihnen diese Speziallösung an.
Die Mindestvorraussetzungen bezüglich der Betonstärke reduzieren sich um 50 mm, wenn die Verstärkungsplatten verbaut werden.
Diese Grundplattenverstärkung ist somit bei Betonstärken zwischen 150-200 mm zu verwenden.

649 € inkl. MwSt. | 545,38 € netto

TW242-GPV

Grundplattenverstärkung für 2-Säulen-Hebebühnen
(Zwei Verstärkungsplatten im Set, inklusive Schwerlastanker zur Befestigung)
Passend für die Modelle (3.6 t - 4.2 t) > 242M | 242M-G | 242E | 242E-G | 236PE-G | 236PEB3.9-G | 242PE /-G | 242PEB4.3 /-G

Bitte beachten Sie, dass die Verstärkungsplatten in den meisten Fällen nicht benötigt werden. Ohne Verstärkungsplatten ist eine Mindestbetonstärke von 200 mm erforderlich! (Bei den hier genannten 2-Säulen-Hebebühnen-Modellen mit einer Tragkraft von 3.6 t - 4.2 t).
Erfahrungsgemäß ist die erforderliche Betonstärke (Fundamentvoraussetzung von 200 mm) vorhanden, diese ist seitens des Kunden zu überprüfen. Sofern in Ausnahmefällen die Fundamentvoraussetzung nicht gegeben ist, bieten wir Ihnen diese Speziallösung an. Die Mindestvorraussetzungen bezüglich der Betonstärke reduzieren sich um 50 mm, wenn die Verstärkungsplatten verbaut werden. Diese Grundplattenverstärkung ist somit bei Betonstärken zwischen 150-200 mm zu verwenden.

649 € inkl. MwSt. | 545,38 € netto

TW260-GPV

Grundplattenverstärkung für 2-Säulen-Hebebühnen (Zwei Verstärkungsplatten im Set, inklusive Schwerlastanker zur Befestigung)
Passend für die Modelle (5.0 t - 6.0 t) > TW250-G | TW250B4.5-G | TW260-G | TW260B4.5-G

Bitte beachten Sie, dass die Verstärkungsplatten in den meisten Fällen nicht benötigt werden. Ohne Verstärkungsplatten ist eine Mindestbetonstärke von 250 mm erforderlich! (Bei den hier genannten 2-Säulen-Hebebühnen-Modellen mit einer Tragkraft von 5.0 t - 6.0 t).
Erfahrungsgemäß ist die erforderliche Betonstärke (Fundamentvoraussetzung von 250 mm) vorhanden, diese ist seitens des Kunden zu überprüfen. Sofern in Ausnahmefällen die Fundamentvoraussetzung nicht gegeben ist, bieten wir Ihnen diese Speziallösung an. Die Mindestvorraussetzungen bezüglich der Betonstärke reduzieren sich um 50 mm, wenn die Verstärkungsplatten verbaut werden. Diese Grundplattenverstärkung ist somit bei Betonstärken zwischen 200-250 mm zu verwenden.

699 € inkl. MwSt. | 587,40 € netto

TW250W-GPV



Grundplattenverstärkung für TW250W-G (Zwei Verstärkungsplatten im Set, inklusive Schwerlastanker zur Befestigung)
Passend nur für TW250W-G

Bitte beachten Sie, dass die Verstärkungsplatten in den meisten Fällen nicht benötigt werden. Ohne Verstärkungsplatten ist eine Mindestbetonstärke von 250 mm erforderlich! (Bei dem hier genannten 2-Säulen-Hebebühnen-Modell mit einer Tragkraft von 5.0 t).
Erfahrungsgemäß ist die erforderliche Betonstärke (Fundamentvoraussetzung von 250 mm) vorhanden, diese ist seitens des Kunden zu überprüfen. Sofern in Ausnahmefällen die Fundamentvoraussetzung nicht gegeben ist, bieten wir Ihnen diese Speziallösung an. Die Mindestvorraussetzungen bezüglich der Betonstärke reduzieren sich um 50 mm, wenn die Verstärkungsplatten verbaut werden. Diese Grundplattenverstärkung ist somit bei Betonstärken zwischen 200-250 mm zu verwenden.

499 € inkl. MwSt. | 419,33 € netto



Spezial-Aufnehmer-Adapter (4er-Set)

TW260AD05 oder TW242AD05

- Für Fahrzeug-Schwellerfalz von mehr als 20 mm z. B. Citroen Jumpy, Peugeot Expert, Fiat Scudo ab Bj. 2007
- Passend für TW250-G / TW250B4.5-G (5000 kg), TW260-G / TW260B4.5-G (6000 kg) u. TW280W-G (8000 kg)

Wichtiger Hinweis (TW250AD5): Der Durchmesser des Steckeinsatzes beträgt 61 mm (nicht passend bei Tragarmen mit einem Durchmesser von 50 mm). Bitte messen Sie entsprechend nach!

359 € inkl. MwSt. 301,68 € netto



Spezial-Aufnehmer-Adapter (4er-Set)

TW260AD06

- Für die Aufnahme am Leiterrahmen (z.B. USCars wie Hummer H2)
- Passend für TW250-G / TW250B4.5-G (5000 kg), TW260-G / TW260B4.5-G (6000 kg) und TW280W-G (8000 kg)

Wichtiger Hinweis: Der Durchmesser des Steckeinsatzes beträgt 61 mm (nicht passend bei Tragarmen mit einem Durchmesser von 50 mm). Bitte messen Sie entsprechend nach!

359 € inkl. MwSt. 301,68 € netto



Spezial-Aufnehmer-Adapter

TW260AD03

- Für die Aufnahme nach Hersteller-Vorgabe (z.B. Citroen Jumper, Peugeot Boxer, Fiat Ducato ab Bj. 2006)
- Passend für TW250-G / TW250B4.5-G (5000 kg), TW260-G / TW260B4.5-G (6000 kg), TW280W-G (8000 kg)

Wichtiger Hinweis: Der Durchmesser des Steckeinsatzes beträgt 61 mm (nicht passend bei Tragarmen mit einem Durchmesser von 50 mm). Bitte messen Sie entsprechend nach!

359 € inkl. MwSt. 301,68 € netto



Spezial-Aufnehmer-Adapter

TW260AD02

- Lieferung erfolgt im 4er-Set
- Für die Aufnahme nach Hersteller-Vorgabe (z.B. Mercedes Sprinter oder VW Crafter ab Bj. 2006
- Passend für TW250-G / TW250B4.5-G (5000 kg), TW260-G / TW260B4.5-G (6000 kg) u. TW280W-G (8000 kg)

Wichtiger Hinweis: Der Durchmesser des Steckeinsatzes beträgt 61 mm (nicht passend bei Tragarmen mit einem Durchmesser von 50 mm). Bitte messen Sie entsprechend nach!

399 € inkl. MwSt. 335,29 € netto



Spezial-Aufnehmer-Adapter

TW260AD04

- Lieferung erfolgt im 4er-Set
- Für die Aufnahme nach Hersteller-Vorgabe (z.B. Renault Master, Opel Movano, Nissan-Interstar ab Bj. 2010)
- Passend für TW250-G / TW250B4.5-G (5000 kg), TW260-G / TW260B4.5-G (6000 kg), TW280W-G (8000 kg)

Wichtiger Hinweis: Der Durchmesser des Steckeinsatzes beträgt 61 mm (nicht passend bei Tragarmen mit einem Durchmesser von 50 mm). Bitte messen Sie entsprechend nach!

359 € inkl. MwSt. 301,68 € netto



109 € inkl. MwSt. 91,60 € netto

Steckadapter-Erhöhungen (4er-Set)

TW260AD01

- Passend für TW250-G / TW250B4.5-G (5000 kg), TW260-G / TW260B4.5-G (6000 kg) u. TW280W-G (8000 kg)



99 € inkl. MwSt. 83,19 € netto

Steckadapter-Erhöhungen (4er-Set)

TW235AD09

- Für Basic-Line, Profi-Line u. Heavy-Line (4x90 mm = 1 Satz)



Air-Kit **TW236PE-AIR-G**

- *Passend für TW236PE-G, TW236PEB3.9-G, TW242PE /-G, TW242PEB4.3 /-G, TW250-G, TW250B4.5-G, TW260-G und TW260B4.5-G*
- Integriert sich in das Motor-Cover
- Druckluft-Kupplung ¼ Zoll
- Inkl. 2m Druckluftanschlussschlauch

Produkt-video

Im Lieferumfang enthalten:



49 € inkl. MwSt. | 41,18 € netto

Hydrauliköl

TW HLP32

- Mit Verschleißschutz
- 5 Liter Hochleistungs-Spezialöl

19,50 € inkl. MwSt.
16,39 € netto



LED-Beleuchtung (LED-KIT) für 2-Säulen-Hebebühnen mit Überfahrblech

TW LED-2

- *Passend für: TW242M, TW242M-G, TW242M-FZ, TW242E, TW242E-G, TW236PE-G, TW242PE /-G, TW250-G, TW260-G*
- Bestehend aus 4 flexiblen und magnetischen LED-Leuchtbändern / LED-strips
- Inkl. magnetischer Fernbedienung

Produkt-video

249 € inkl. MwSt. 209,24 € netto

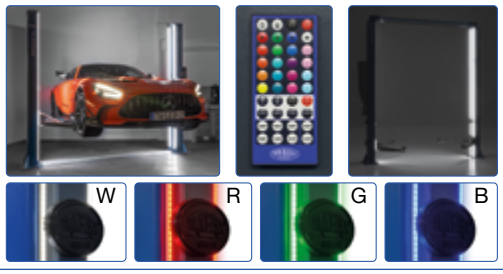

LED-Beleuchtung (LED-KIT) für barrierefreie 2-Säulen-Hebebühnen

299 € inkl. MwSt. 251,26 € netto

TW LED-2B

- *Passend für: TW236PEB3.9-G, TW242PEB4.3 /-G, TW250B4.5-G und TW260B4.5-G*
- Bestehend aus 4 flexiblen und magnetischen LED-Leuchtbändern / LED-strips
- Inkl. magnetischer Fernbedienung

www.twinbusch.de | info@twinbusch.de
Twin Busch GmbH | Amperestr. 1 | D-64625 Bensheim | Tel.: +49 (0) 6251 - 70585-0 | Fax: +49 (0) 6251-70585-29

Zubehör für Hebebühnen

4-Säulen-Hebebühnen / Parkhebebühnen



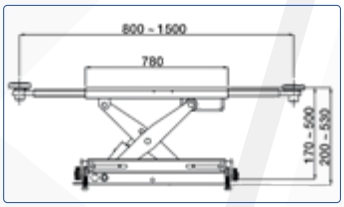

Achsfreiheber für TW445E-G / TWSA-42U-G

TW445-W-G

- Lässt sich durch entsprechende Führungsrollen individuell auf ihrer 4-Säulen-Hebebühne, Auffahrscherenhebebühne oder Grube bewegen
- Antrieb: Pneumatisch - Hydraulisch I Tragkraft: 3000 kg
- Spurbreite Führungsrollen: 850 - 1160 mm
- Maximaler Auszug Tragarme: 800 - 1500 mm
- Nicht passend für die Modelle TW436P /-G und TW436PD2 /-G und TW445 (Modelljahr 2016 oder älter)!

1.059 € inkl. MwSt.
889,92 € netto

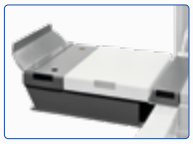

Fahrbahnverlängerungen

TW445-V-G

899 € inkl. MwSt.
755,46 € netto

- Passend zu Ihrer TW445E-G
- 2 Stück im Set
- Mit diesem Set (2 Stück) lässt sich die Fahrbahn um 600 mm nach vorne verlängern



Fahrbahnverlängerungen

TW445-H-G

899 € inkl. MwSt.
755,46 € netto

- Passend zu Ihrer TW445E-G
- 2 Stück im Set
- Mit diesem Set (2 Stück) lässt sich die Fahrbahn um 600 mm nach hinten verlängern

Mit den TW445-V-G Fahrbahnverlängerungen ergibt die Fahrbahnlänge, der 4-Säulen-Hebebühne TW445E-G, 5186 mm und hätte somit einen maximalen Radstand 4855 mm sowie einen maximalen Radstand für die Achsvermessung von 4480 mm. Bei Verwendung von TW445-V-G und TW445-H-G ergibt die Fahrbahnlänge 5716 mm und einen maximalen Radstand von 5385 mm.



329 € inkl. MwSt.
276,47 € netto

Drehteller **TW445-D**

- Zur Ermittlung des Nachlaufs
- Skalenbereich +/- 50°
- Einfache Nullstellung
- Satz mit 2 Tellern
- Ideale Ergänzung für Ihre 4-Säulen-Hebebühne TW445E-G!

449 € inkl. MwSt.
377,31 € netto

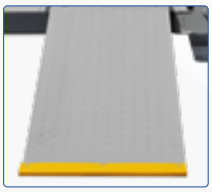

Abfahrrampen für TW445E-G

TW445-R

- Ermöglicht das Überfahren der serienmäßigen Auffahrrampen und nach erfolgter Prüfung das Abfahren über die vorderen Abfahrrampen, somit ist es nicht nötig, das Fahrzeug nach dem Anheben, Rückwärts von der Bühne zu fahren
- Ideale Ergänzung für Ihre 4-Säulen-Hebebühne TW445E-G!



29 € inkl. MwSt.
24,37 € netto

Ölauffangwanne für Parkhebebühnen

TW436P-OLW

- Zum Schutz des unteren Fahrzeugs
- Praktische Ölauffangwanne
- Ideale Ergänzung für Ihre Parkhebebühne TW436P-G und TW436PD2-G



Mobilkit für TW436P-G / TW436PD2-G

TW436P-RK

- Schnelle und einfache Montage
- 4 Stück im Set
- Für mehr Flexibilität
- Mit dem Mobilkit ist ihre Parkhebebühne sehr einfach bewegbar
- Ideale Ergänzung für Ihre 4-Säulen-Parkhebebühnen

179 € inkl. MwSt. I 150,42 € netto

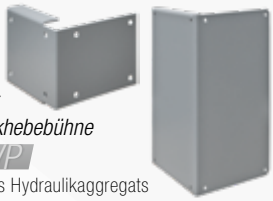

Versetzplatten für Ihre 4-Säulen-Parkhebebühne

TW436P-VP

- Zum Versetzen des Hydraulikaggregats und der Steuerbox um 90 Grad an der Motorsäule
- Reduziert die Gesamtbreite der Parkhebebühne
- Optimal bei der Montage in schmalen Garagen oder bei der Montage mehrerer Parkhebebühnen nebeneinander
- Ideale Ergänzung für Ihre 4-Säulen-Parkhebebühnen TW436P-G u. TW436PD2-G

49 € inkl. MwSt. I 41,18 € netto



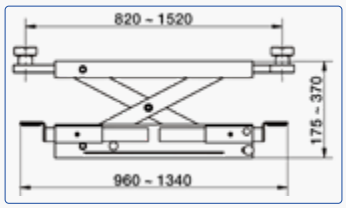

Achsfreiheber für Ihre 4-Säulen-Parkhebebühnen

TW436P-W-G

- Mit verstellbaren Aufnahmen
- Handhydraulik
- Maximaler Auszug Tragarme: 820 - 1520 mm
- Nicht passend für das Modell TW445!
- Ideale Ergänzung für Ihre 4-Säulen-Parkhebebühnen TW436P-G u. TW436PD2-G

799 € inkl. MwSt. I 671,43 € netto

Scherenhebebühnen



2 Stück im Set

Aufnahmeverlängerung

TWS3-V

- Zum Anheben von Fahrzeugen mit großen Abständen zwischen den Aufnahmepunkten in Längsrichtung z.B. VW T5 (max. Abstand der Aufnahmepunkte 2200 mm)
- Passend für alle TWIN BUSCH-Scherenhebebühnen

349 € inkl. MwSt. I 293,28 € netto



2 Stück im Set

Quertraverse

TWS3-Q

- Zum Anheben von Fahrzeugen mit schmalen Leiterrahmen wie Geländewagen oder Vorkriegs-Oldtimer
- Passend für alle TWIN BUSCH-Scherenhebebühnen

349 € inkl. MwSt. I 293,28 € netto



Mobilkit für TWS3-10E / TWS35-10E-G / TWS3-10E-FZ

TWS3-10-A

- Schnelle und einfache Montage
- Mit dem Mobilkit kann die Hebebühne individuell bewegt werden
- Ideale Ergänzung für Ihre TWS3-10E, TWS3-10E-FZ und TWS35-10E-G

179 € inkl. MwSt. I 150,42 € netto



Auffahrrampen für TWS3-10E / TWS35-10E

TWS3-10-R

- 2-stufige Überfahrhöhe nur ca. 55 mm
- 4 Halteplatten verhindern das Verrutschen
- Einfaches Ein- und Aushängen innerhalb wenigen Sekunden
- Maße: 850 mm (L) x 460 mm (B) x 55 mm (H)
- Ideale Ergänzung für Ihre TWS3-10E /-G / TWS35-10E-G

In folgenden Varianten erhältlich:



RAL 5015
TWS3-10-R

oder



RAL 7016
TWS3-10-R-G

oder



Feuerverzinkte Variante:
649 € inkl. MwSt.
545,38 € netto

Feuerverzinkt
TWS3-10-R-FZ

579 € inkl. MwSt. I 486,55 € netto

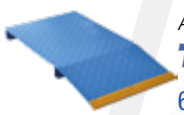

Auffahrrampen für TWS35-20E

TWS3-19-R

649 € inkl. MwSt. I 545,38 € netto



RAL 5015
TWS3-19-R

oder



RAL 7016
TWS3-19-R-G

- 2-stufige Überfahrhöhe von nur ca. 55 mm
- Gummifüße unter den Rampen
- Maße: 850 mm (L) x 650 mm (B) x 55 mm (H)
- Muss nicht verschraubt werden
- Ideale Ergänzung für Ihre TWS35-20E

Weiteres Zubehör finden Sie unter ***www.twinbusch.de***

**Die abgebildeten Fahrzeuge dienen nur einer Illustration um Ihnen ein Verständnis für verschiedene Radstände sowie Fahrzeuglängen zu geben.*
Natürlich kann eine Vielzahl anderer Fahrzeughersteller sowie Modelle angehoben werden. Bei Fragen beraten wir Sie gerne persönlich! ***+49 (0) 6251-705 85-0 oder info@twinbusch.de***
Die abgebildeten Fahrzeuge wurden an den von Herstellern vorgegebenen oder alternativen Aufnahmepunkten angehoben. Achten Sie hierbei auf unser TWIN BUSCH-Zubehör um ein sicheres Anheben zu gewährleisten, da bei einigen Fahrzeugen, besonders in der Transporterklasse, keine Aufnahmepunkte wie bei den meisten PKWs vorhanden sind. Befolgen Sie immer die jeweiligen Betriebsmittelvorschriften des Fahrzeugherstellers. Beachten Sie immer die üblichen Sicherheitsvorkehrungen beim Hub- und Senkvorgang sowie die richtige Lastenverteilung, max. Traglast und die Bedienungsanleitung der Hebebühne. Fahrzeugstand: 2026, Technische Änderungen und Irrtümer vorbehalten.
Die Twin Busch GmbH stellt diese Grafik ausschließlich zu Informationszwecken zur Verfügung! Die Twin Busch GmbH haftet in keinem Fall für Empfehlungen aus dieser Grafik.

Sämtliche Twin Busch Reifenmontagemaschinen entsprechen den neuesten Normen und Prüfrichtlinien und sind für die professionelle Reifenmontage konstruiert. Desweiteren sind alle Reifenmontagemaschinen auf hohe Belastbarkeit und lange Lebensdauer ausgelegt. Beispielsweise sind die Innenteile / Zylinder aus Edelstahl gefertigt. Welches Modell für Sie die ideale Lösung darstellt, hängt von den Anforderungen und den Reifen/Felgen ab, welche montiert oder demontiert werden sollen.
Sehr gerne stehen wir Ihnen für ein umfassendes Beratungsgespräch bei den entsprechenden Twin Busch-Niederlassungen zur Verfügung.

Zur Online Videoberatung

Seite 45 u. 49 — TWX-610 / TWX-31



Die *TWX-610* Basic-Line Reifenmontagemaschine ist das ideale Einsteigermodell ohne Hilfsarm sowie einen Außenspannbereich bis 19" und einen Innenspannbereich bis 22" somit optimal bei Standard-Rädern wie z.B. von Kleinwagen, Oldtimern oder Transportern mit einem höheren Querschnitt. Auch Roller-, Quad- und Motorradräder lassen sich montieren, ggf. ist unser TWX610-Moto notwendig. Eine weitere Montagemaschine ohne Hilfsarm wäre unsere *TWX-31* mit pneumatisch kippbarem Montagearm, integriertem Luftbooster und einem Außenspannbereich bis 24" und einem Innenspannbereich bis 26". Die *TWX-31* lässt sich jederzeit problemlos mit dem TWX-31H Hilfsarm nachrüsten, somit wird aus einer *TWX-31* eine *TWX-36*.

Seite 46 u. 47 — TWX-11 / TWX-11-G / TWX-93



Reifenmontagemaschinen mit einem Hilfsarm sind unsere *TWX-11 / TWX-11-G* und *TWX-93*, mit beiden Maschinen lassen sich Niederquerschnittsreifen dank des Hilfsmontagearms, mit Niederhalterrolle auf der rechten Seite, montieren. Die Spannbereiche der *TWX-11 / TWX-11-G* sind Außen bis 21" und Innen bis 24".
Die *TWX-93* besitzt eine Radspannung über das Mittelloch, somit sind theoretische Spannbereiche bis 45" Raddurchmesser möglich. Vorteil der *TWX-93* ist die Spannart die es zulässt auch sehr breite Räder mit über 300 mm, zu montieren. Zudem besitzt die *TWX-93* einen Radlifter. Außerdem besteht die Möglichkeit einen linken Montagehilfsarm TWX-93H nachzurüsten. Der Vorteil der *TWX-11 / TWX-11-G* ist die platzsparende Bauform. Zudem gibt es die Möglichkeit mit Hilfe eines Motorradadapters (TWX-MOTO) Roller- und Motorradräder zu montieren.

Seite 48 u. 49 — TWX-98 / TWX-98-G / TWX-36 / TWX-36-G



Reifenmontagemaschinen mit zwei Hilfsarmen sind unsere *TWX-98 / TWX-98-G* und *TWX-36 / TWX-36-G*, mit diesen vier Maschinen lassen sich nahezu alle Rad-Reifen-Kombinationen problemlos montieren, z.B. Standard-, Niederquerschnitt-, UHP- und Runflat-Reifen. Die *TWX-98 / TWX-98-G* besitzt einen Schwingarm und die *TWX-36 / TWX-36-G* hat einen pneumatisch kippbaren Montagearm. Desweiteren hat die *TWX-98 / TWX-98-G* einen Außenspannbereich bis 26" und einen Innenspannbereich bis 28" gegenüber stehend hat die *TWX-36 / TWX-36-G* einen Außenspannbereich bis 24" und einen Innenspannbereich bis 26". Beide Reifenmontagemaschinen besitzen einen eingebauten Luftbooster. Vorteil der *TWX-98 / TWX-98-G* ist die platzsparende Bauform, mit beiden Maschinen können auch Roller- und Motorradräder montiert werden, ggf. ist unser Motorradadapter TWX-MOTO nötig. Mit den Modellen *TWX-98-G* und *TWX-36-G* bieten wir auch anthrazitgraue (RAL 7016) Varianten an.

Seite 50 — TWX-36WDK



Unsere *TWX-36WDK* ist das TOP-Modell (mit drei Niederhaltern) und basiert auf der *TWX-36* mit pneumatischen kippbaren Montagearm. Die *TWX-36WDK* besitzt ein WDK-Zertifikat und entspricht somit den höchsten Ansprüchen. Mit der *TWX-36WDK* lassen sich nahezu alle Rad-Reifen-Kombinationen nach WDK-Vorgaben problemlos montieren, z.B. Standard-, Niederquerschnitt-, UHP- und Runflat-Reifen. Die Spannbereiche der *TWX-36WDK* sind Außen bis 24" und Innen bis 26", auch hier lassen sich Räder mit deutlich über 300 mm Radbreite problemlos montieren. Desweiteren besitzt diese Maschine einen Hilfsmontagearm mit 3 Niederhaltern (Mitlaufender Niederhalter, Niederhalterrolle auf 1 Uhr Position sowie Niederhalterrolle auf 3 Uhr Position). Außerdem besitzt die *TWX-36WDK* viele weitere Features wie 2-Speed (7 und 14 U/min.), Abdrückbegrenzer, Abdrücker mit 3000 kg Abdrückkraft sowie spezielles Zubehör zu Montage nach WDK-Vorgaben. Auch hier können Roller- und Motorradräder montiert werden, ggf. ist unser Motorradadapter TWX-MOTO nötig.

	TWX-610	TWX-11 / TWX-11-G	TWX-93	TWX-98 / TWX-98-G	TWX-31	TWX-36 / TWX-36-G	TWX-36WDK	TWX-46-G
Spannbereich außen	10“ - 21“	10“ - 21“	-	12“ - 26“	12“ - 24“	12“ - 24“	12“ - 24“	-
Spannbereich innen	12“ - 24“	12“ - 24“	-	14“ - 28“	14“ - 26“	14“ - 26“	14“ - 26“	-
Raddurchmesser (max.)	41“ (1040 mm)	41“ (1040 mm)	45“ (1143 mm)	45“ (1143 mm)	45“ (1143 mm)	45“ (1143 mm)	45“ (1143 mm)	44“ (1118 mm)
Felgenbreite (max.)	14“ (355 mm)	14“ (355 mm)	16“ (406 mm)	14“ (355 mm)	14“ (355 mm)	14“ (355 mm)	14“ (355 mm)	14“ (356 mm)
Abdrückkraft	2500 kg	2500 kg	2500 kg	2500 kg	2500 kg	2500 kg	3000 kg	3000 kg
Druckluftanschluss	8 - 10 bar	8 - 10 bar	8 - 10 bar	8 - 10 bar	8 - 10 bar	8 - 10 bar	8 - 10 bar	8 - 10 bar
Max. Drehmoment (Drehteller)	1078 Nm	1078 Nm	1350 Nm	1350 Nm	1350 Nm	1350 Nm	1350 Nm	1350 Nm
Antriebsspannung	230 V	230 V / 400 V	400 V	230 V / 400 V	400 V	400 V	400 V	400 V
Antriebsleistung	0,37 kW	0,37 kW	0,37 kW	0,37 kW	0,37 kW	0,37 kW	0,37 kW	0,37 kW
Absicherung	16A (C/Träge)	16A (C/Träge)	16A (C/Träge)	16A (C/Träge)	16A (C/Träge)	16A (C/Träge)	16A (C/Träge)	16A (C/Träge)
Geräuschpegel	≤60 dB	≤60 dB	≤60 dB	≤60 dB	≤60 dB	≤60 dB	≤60 dB	≤75 dB
Gewicht	188 kg	211 kg	269 kg	276 kg	246 kg	320 kg	360 kg	370 kg
WDK-Zertifikat	Nein	Nein	Nein	Nein	Nein	Nein	Ja	Nein
Geeignet für Motorradfelgen	Ja	Ja	Nein	Ja	Ja	Ja	Ja	Nein
Motorradadapter optional	Ja	Ja	Nein	Ja	Ja	Ja	Ja	Nein
Empfohlen für Runflat-Reifen	Nein	Nein	Nein	Ja	Nein	Ja	Ja	Nein
Empfohlen für Nieder-Querschnitt-Reifen	Nein	Ja	Ja	Ja	Nein	Ja	Ja	Ja
Empfohlen für Breitreifen über 300 mm	Nein	Nein	Ja	Nein	Nein	Ja	Ja	Ja
Druckminderer mit Wartungseinheit	Ja	Ja	Ja	Ja	Ja	Ja	Ja	Ja
Spannteller pneumatisch / verstell- und stoppbar	Ja	Ja	-	Ja	Ja	Ja	Ja	-

www.twinbusch.de | info@twinbusch.de
Twin Busch GmbH | Amperestr. 1 | D-64625 Bensheim | Tel.: +49 (0) 6251 - 70585-0 | Fax: +49 (0) 6251-70585-29

TWX-610

Basic-Line Reifenmontagemaschine

999 € inkl. MwSt.
839,50 € netto

12“-24“ | 10“-21“ | max. 41“ | 230 V

Produktbeschreibung

Die Reifenmontagemaschine mit Schwingarmdesign ist das ideale Einsteigermodell für den professionellen Reifenservice und überzeugt durch ein hervorragendes Preis-Leistungs-Verhältnis. Der seitlich schwenkbare Montagekopf mit Exzenter-Verspannung ermöglicht komfortables und präzises Arbeiten. Ein leistungsstarker seitlicher Abdrückzylinder erleichtert das Abdrücken des Reifens. Das selbstzentrierende 4-Spannklauen-System sorgt für sicheres Spannen und bietet einen großen Spannbereich für PKW und Kleintransporter von außen 10" bis innen 22".

Besonderheiten

- 1A Verarbeitungsqualität mit CE-Zertifikat
- Gefertigt nach ISO 9001
- *JETZT NEU: Direkt angetriebener Motor für mehr Leistung, weniger Verschleiß und geringeren Energieverbrauch*
- Seitlich schwenkbarer Montagekopf
- Exzenter-Verspannung des Montagekopfes
- Starker seitlicher Abdrückzylinder
- Selbstzentrierendes 4-Spannklauen-System
- Großer Spannbereich für PKW und Kleintransporter (von außen 10“ bis innen 22“)
- Für den Montagekopf auswechselbare Kunststoffgleiter zum Schutz der Felgen
- Kraftvoller E-Motor für Vor- und Rücklauf
- Spannklauen aus Spezialstahl
- Komfortable Fußpedale | Übersichtlicher Reifenfüller

Lieferumfang

- Reifenmontagemaschine mit Wartungseinheit
- Reifenfüller | Montageeisen
- Wulstniederhalter und Kantenschutz (2 tlg.)
- Kunststoffschutzbacken für Spannklauen (4 Stck.)
- 3 Satz Kunststoffgleiter für Montagekopf (zum Schutz von Alufelgen) | Bedienungsanleitung | CE-Zertifkat



Stärker, effizienter, langlebiger JETZT NEU mit direkt angetriebenem Motor

Inklusive

Wulstniederhalter und Kantenschutz GRATIS mit dabei!



AR

Produktvideo

Aufbauvideo













Bemaßungen

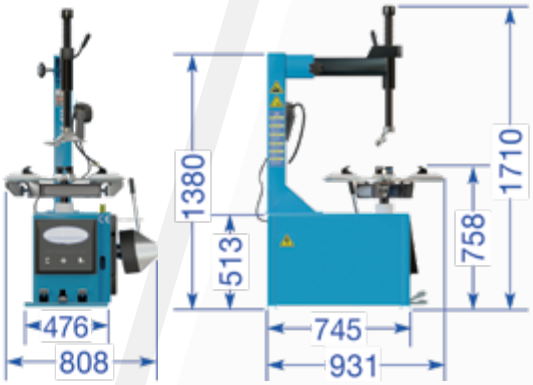

Im Lieferumfang enthalten



Technische Daten

Spannbereich Außen	10“ bis 21“
Spannbereich Innen	12“ bis 24“
Ø Rad (max.)	41“ (1040 mm)
Felgenbreite (max.)	14“ (355 mm)
Abdrückkraft	2500 kg
Druckluftanschluss	8-10 bar
Max. Drehmoment (Drehteller)	1078 Nm
Antriebsspannung	230 V
Antriebsleistung	0,37 kW
Absicherung	16 A (C/Träge)
Geräuschpegel	≤60 dB
Eigengewicht (ca.)	188 kg

Optionales Zubehör

Adapter für Motorradfelgen
Art.-Nr. TWX-610MOTO
4 Stck. im Set



149 € inkl. MwSt. | 125,21 € netto

Kunststoffmontagekopf
Art.-Nr. TWX-KMK



79 € inkl. MwSt. | 66,39 € netto

Wulstniederhalterkette
Art.-Nr. TWX-KETTE



79 € inkl. MwSt. | 66,39 € netto

Wulstniederhalter | feststellbar
Art.-Nr. TWX-WUL-KL



39 € inkl. MwSt.
32,77 € netto

Montagepaste | Art.-Nr. TW1530MP



8,90 € inkl. MwSt.
7,48 € netto

Weiteres Zubehör finden Sie unter ***www.twinbusch.de***

TWIN BUSCH GERMANY

1.349 € inkl. MwSt.
1.133,61 € netto

TWX-11-G
Reifenmontagemaschine

12“-24“ | 10“-21“ | max. 41“ | 230 V oder 400 V



Stärker, effizienter, langlebiger JETZT NEU mit direkt angetriebenem Motor

oder

RAL 7016 TWX-11-G

Farbwahl:

RAL 5015 TWX-11

Produktbeschreibung

Diese Reifenmontagemaschine im robusten Schwingarmdesign überzeugt durch Profi-Qualität und zuverlässige Technik. Sie ist mit einem seitlich schwenkbaren Montagekopf mit Exzenter-Verspannung sowie einem starken seitlichen Abdrückzylinder ausgestattet. Das selbstzentrierende 4-Spannklauen-System sorgt für sicheres Arbeiten und deckt einen großen Spannbereich von 10" außen bis 24" innen ab, womit die Maschine ideal für PKW und Kleintransporter geeignet ist.

Besonderheiten

- 1A Verarbeitungsqualität mit CE-Zertifikat
- Gefertigt nach ISO 9001
- *JETZT NEU: Direkt angetriebener Motor für mehr Leistung, weniger Verschleiß und geringeren Energieverbrauch*
- Seitlich schwenkbarer Montagekopf
- Exzenter-Verspannung des Montagekopfes
- Starker seitlicher Abdrückzylinder
- Selbstzentrierendes 4-Spannklauen-System
- Großer Spannbereich für PKW und Kleintransporter (von Außen 10” bis Innen 24”)
- Für den Montagekopf auswechselbare Kunststoffgleiter zum Schutz der Felgen
- Kraftvoller E-Motor für Vor- und Rücklauf
- Hochwertige Edelstahlkomponenten im Innenteil
- Präziser Steuerblock mit STOP-Funktion
- Spannklauen aus Spezialstahl | Übersichtlicher Reifenfüller

Inklusive

Wulstniederhalter und Kantenschutz GRATIS mit dabei!



Lieferumfang

- Reifenmontagemaschine mit Wartungseinheit
- Reifenfüller | Montageeisen
- Wulstniederhalter und Kantenschutz (2 tlg.)
- Kunststoffschutzbacken für Spannklauen (4 Stck.)
- 3 Satz Kunststoffgleiter für Montagekopf (zum Schutz von Alufelgen)
- Bedienungsanleitung | CE-Zertifikat

YouTube Produktvideo | Aufbauvideo

AR









Bemaßungen

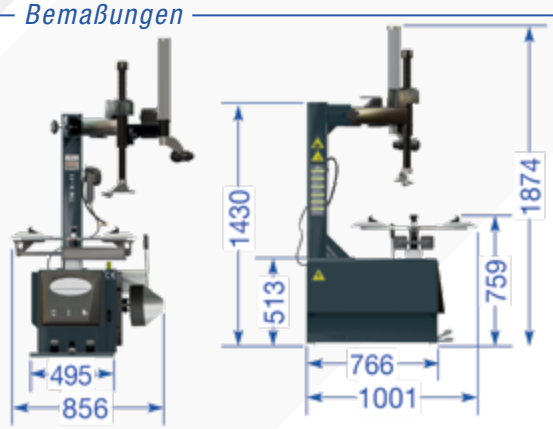

Im Lieferumfang enthalten



Technische Daten

Spannbereich Außen	10“ bis 21“
Spannbereich Innen	12“ bis 24“
Ø Rad (max.)	41“ (1040 mm)
Felgenbreite (max.)	14“ (355 mm)
Abdrückkraft	2500 kg
Druckluftanschluss	8-10 bar
Max. Drehmoment (Drehteller)	1078 Nm
Antriebsspannung	400 V oder 230 V*
Antriebsleistung	0,37 kW
Absicherung	16 A (C/Träge)
Geräuschpegel	≤60 dB
Eigengewicht (ca.)	211 kg

Optionales Zubehör

Adapter für Motorradfelgen
Art.-Nr. TWX-MOTO
4 Stck. im Set



169 € inkl. MwSt. | 142,02 € netto

Kunststoffmontagekopf
Art.-Nr. TWX-KMK



79 € inkl. MwSt. | 66,39 € netto

Wulstniederhalterkette
Art.-Nr. TWX-KETTE



79 € inkl. MwSt. | 66,39 € netto

Wulstniederhalter | feststellbar
Art.-Nr. TWX-WUL-KL



39 € inkl. MwSt.
32,77 € netto

Montagepaste | Art.-Nr. TW1530MP



8,90 € inkl. MwSt.
7,48 € netto

Weiteres Zubehör finden Sie unter ***www.twinbusch.de***

www.twinbusch.de | info@twinbusch.de
Twin Busch GmbH | Amperestr. 1 | D-64625 Bensheim | Tel.: +49 (0) 6251 - 70585-0 | Fax: +49 (0) 6251-70585-29

TWX-93

Reifenmontagemaschine

1.449 € inkl. MwSt.
1.217,65 € netto

max. 45“ | 400 V

Produktbeschreibung

Die semi-automatische Reifenmontagemaschine TWX-93 eignet sich ideal für die professionelle Montage empfindlicher Räder, wie Aluminiumfelgen. Die felgenschonende Radspannung erfolgt über das Mittelloch mittels Zentrierkonus. Dank Schnellspannsystem und großem Spannbereich lassen sich unterschiedlichste Radgrößen komfortabel montieren. Ein leistungsstarker Abdrückzylinder mit 2500 kg Abdrückkraft sowie Hilfsmontagearm, Radlifter und seitlich schwenkbarer Montagekopf sorgen für effizientes Arbeiten.

Besonderheiten

- 1A Verarbeitungsqualität mit CE-Zertifikat
- Gefertigt nach ISO 9001
- *JETZT NEU: Direkt angetriebener Motor für mehr Leistung, weniger Verschleiß und geringeren Energieverbrauch*
- Radspannung über Mittelloch mit Zentrierkonus (4 Stck. inklusive)
- Montagewelle mit Spannmutter (Felgenspannung wie an einer Wuchtmaschine mit Spannmutter)
- 1 Hilfsmontagearm für den Profieinsatz
- Radlifter für schnelles und bequemes Arbeiten
- Seitlich schwenkbarer Montagekopf
- Pneumatische Arretierung des Montagekopfes
- Großer Spannbereich für PKW und Kleintransporter
- Hochwertige Edelstahlkomponenten im Innenteil
- Präziser und hochwertiger Steuerblock
- Starker seitlicher Abdrückzylinder (2500 kg)
- Kraftvoller E-Motor für Vor- und Rücklauf
- Übersichtlicher Reifenfüller

Lieferumfang

- Reifenmontagemaschine mit Wartungseinheit
- Reifenfüller I Montageeisen
- Wulstniederhalter und Kantenschutz (2 tlg.)
- 3 Satz Kunststoffgleiter für Montagekopf (Alufelgen)



Stärker, effizienter, langlebiger JETZT NEU mit direkt angetriebenem Motor

Inklusive

Wulstniederhalter und Kantenschutz GRATIS mit dabei!



AR

YouTube *Produktvideo*

Aufbauvideo



Bemaßungen

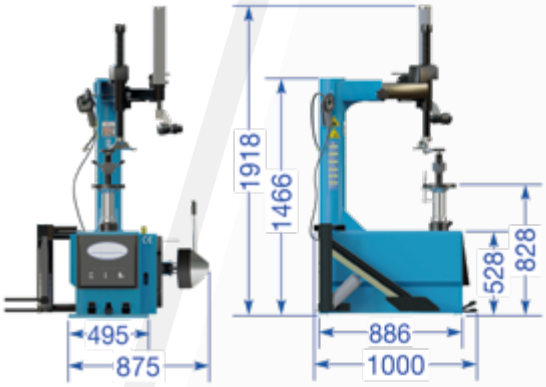

Im Lieferumfang enthalten



Technische Daten

Ø Rad (max.)	45“ (1143 mm)
Felgenbreite (max.)	16“ (406 mm)
Abdrückkraft	2500 kg
Druckluftanschluss	8-10 bar
Max. Drehmoment	1350 Nm
Antriebsspannung	400 V
Antriebsleistung	0,37 kW
Absicherung	16 A (C/Träge)
Geräuschpegel	≤60 dB
Eigengewicht (ca.)	269 kg

Optionales Zubehör

Rollbrett | Art.-Nr. TWX-ROLL



69 € inkl. MwSt. | 57,98 € netto

5-Loch-Adapter
Art.-Nr. TWX93-AD



239 € inkl. MwSt. | 200,84 € netto

Zweiter Hilfsarm
Art.-Nr.
TWX-93H



399 € inkl. MwSt.
335,29 € netto

Montagepaste
Art.-Nr. TW1530MP



8,90 € inkl. MwSt.
7,48 € netto

Weiteres Zubehör finden Sie unter ***www.twinbusch.de***

1.849 € inkl. MwSt.
1.553,78 € netto

TWX-98-G
Reifenmontagemaschine

14"-28" | 12"-26" | max. 45" | 230 V oder 400 V



Stärker, effizienter, langlebiger JETZT NEU mit direkt angetriebenem Motor

Farbwahl:

RAL 5015 TWX-98 oder RAL 7016 TWX-98-G

Produktbeschreibung

Die halbautomatische Reifenmontagemaschine eignet sich ideal für Standard-, Niederquerschnitt- und Runflat-Reifen. Zwei leistungsstarke Hilfsmontagearme erleichtern auch anspruchsvolle Reifenmontagen. Der seitlich schwenkbare Montagekopf mit pneumatischer Arretierung sowie der starke Abdrückzylinder mit 2500 kg Druckkraft ermöglichen komfortables Arbeiten. Das selbstzentrierende 4-Spannklauen-System deckt einen Spannbereich von außen 12" bis innen 28" ab. Ein integrierter Luft-Booster, Kunststoffgleiter zum Felgenschutz sowie ein kraftvoller E-Motor runden die Ausstattung ab.

Besonderheiten

- 1A Verarbeitungsqualität mit CE-Zertifikat
- Gefertigt nach ISO 9001
- *JETZT NEU: Direkt angetriebener Motor für mehr Leistung, weniger Verschleiß und geringeren Energieverbrauch*
- Seitlich schwenkbarer Montagekopf
- Pneumatische Arretierung des Montagekopfes
- Starker seitlicher Abdrückzylinder (2500 kg)
- Selbstzentrierendes 4-Spannklauen-System
- Großer Spannbereich für PKW und Kleintransporter (von Außen 12" bis Innen 28")
- Eingebauter Luft-Booster in den Spannklauen
- Für den Montagekopf auswechselbare Kunststoffgleiter zum Schutz der Felgen
- Hochwertige Edelstahlkomponenten im Innenteil
- Präziser Steuerblock mit STOP-Funktion
- Kraftvoller E-Motor für Vor- und Rücklauf
- Spannklauen aus Spezialstahl I Übersichtlicher Reifenfüller

Inklusive

Wulstniederhalter und Kantenschutz GRATIS mit dabei!



YouTube Produktvideo | Aufbauvideo

AR

Lieferumfang

- Reifenmontagemaschine mit Wartungseinheit
- Montageeisen I Wulstniederhalter I Kantenschutz (2 tlg.)
- Reifenfüller I Kunststoffschutzbacken für Spannklauen (4 Stck.)
- 3 Satz Kunststoffgleiter für Montagekopf (Alufelgen)
- Bedienungsanleitung I CE-Zertifikat















Bemaßungen

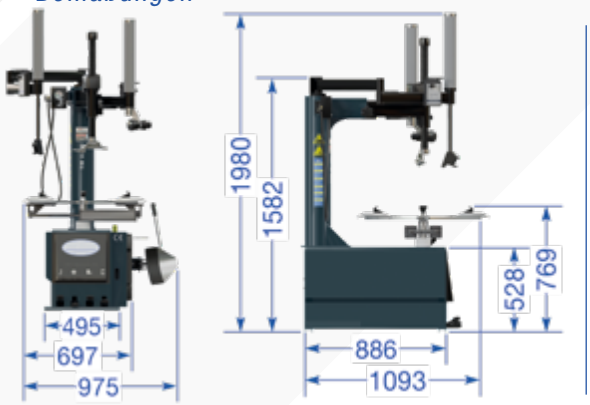

Im Lieferumfang enthalten



Technische Daten

Spannbereich Außen	12" bis 26"
Spannbereich Innen	14" bis 28"
Ø Rad (max.)	45" (1143 mm)
Felgenbreite (max.)	14" (355 mm)
Abdrückkraft	2500 kg
Druckluftanschluss	8-10 bar
Max. Drehmoment (Drehteller)	1350 Nm
Antriebsspannung	400 V oder 230 V*
Antriebsleistung	0,37 kW
Absicherung	16 A (C/Träge)
Geräuschpegel	≤60 dB
Eigengewicht (ca.)	276 kg

Optionales Zubehör

Adapter für Motorradfelgen
Art.-Nr. TWX-MOTO
4 Stck. im Set



169 € inkl. MwSt. I 142,02 € netto

Kunststoffmontagekopf
Art.-Nr. TWX-KMK



79 € inkl. MwSt. I 66,39 € netto

Wulstniederhalterkette
Art.-Nr. TWX-KETTE



79 € inkl. MwSt. I 66,39 € netto

Wulstniederhalter | feststellbar
Art.-Nr. TWX-WUL-KL



39 € inkl. MwSt.
32,77 € netto

Montagepaste | Art.-Nr. TW1530MP



8,90 € inkl. MwSt.
7,48 € netto

Weiteres Zubehör finden Sie unter ***www.twinbusch.de***

www.twinbusch.de | info@twinbusch.de
Twin Busch GmbH | Amperestr. 1 | D-64625 Bensheim | Tel.: +49 (0) 6251 - 70585-0 | Fax: +49 (0) 6251-70585-29

TWX-31 oder TWX-36

Reifenmontagemaschinen - Automatik

14“-26“ | 12“-24“ | max. 45“ | 400 V

TWX-36: 2.599 € inkl. MwSt. / 2.184,03 € netto

TWX-31: 1.649 € inkl. MwSt. / 1.385,71 € netto

Produktbeschreibung

Die semi-automatische Reifenmontagemaschine überzeugt mit pneumatisch kippbarem Montagearm, integriertem Luft-Booster und robuster Konstruktion für den professionellen Werkstatteinsatz. Sie eignet sich ideal für Standard-, Niederquerschnitts- und Runflat-Reifen. Der pneumatisch arretierte Montagekopf und der starke Abdrückzylinder mit 2.500 kg Druckkraft ermöglichen komfortables Arbeiten. Das selbstzentrierende 4-Spannklauen-System deckt einen Spannbereich von außen 12" bis innen 26" ab. Der Hilfsmontagearm ist nur bei der TWX-36 enthalten.

Besonderheiten

- 1A Verarbeitungsqualität mit CE-Zertifikat
- Gefertigt nach ISO 9001 I Nach hinten kippbarer Montagearm
- *JETZT NEU: Direkt angetriebener Motor für mehr Leistung, weniger Verschleiß und geringeren Energieverbrauch*
- Massive Konstruktion I Felgenschonende Montage
- Pneumatische Arretierung des Montagekopfes
- Starker seitlicher Abdrückzylinder (2500 kg)
- Selbstzentrierendes 4-Spannklauen-System
- Großer Spannbereich für PKW und Kleintransporter
- Eingebauter Luftbooster in den Spannklauen
- Für den Montagekopf auswechselbare Kunststoffgleiter zum Schutz der Felgen
- Hochwertige Edelstahlkomponenten im Innenteil
- Präziser Steuerblock mit STOP-Funktion
- Kraftvoller E-Motor für Vor- und Rücklauf
- Spannklauen aus Spezialstahl

Lieferumfang

- Reifenmontagemaschine mit Wartungseinheit
- Reifenfüller und Montageeisen
- Wulstniederhalter und Kantenschutz (2 tlg.)
- Kunststoffschutzbacken für Spannklauen (4 Stck.)
- 3 Satz Kunststoffgleiter für Montagekopf (Alufelgen)
- Bedienungsanleitung u. CE-Zertifikat

RAL 5015 TWX-36 oder RAL 7016 TWX-36-G



Inklusive

Wulstniederhalter und Kantenschutz GRATIS mit dabei!



AR

Produktvideo TWX-31 | Aufbauvideo TWX-31

Produktvideo TWX-36 | Aufbauvideo TWX-36













Bemaßungen

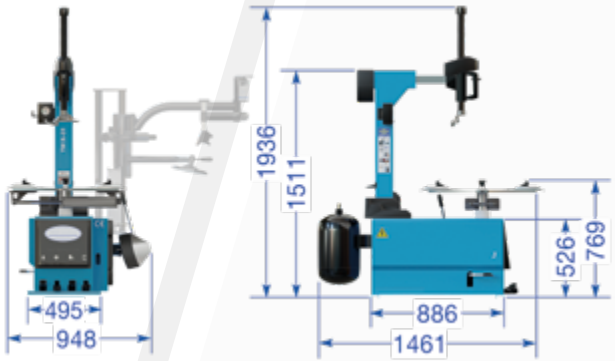

Im Lieferumfang enthalten



Technische Daten

Spannbereich Außen	12“ bis 24“
Spannbereich Innen	14“ bis 26“
Ø Rad (max.)	45“ (1143 mm)
Felgenbreite (max.)	16“ (406 mm)
Abdrückkraft	2500 kg
Druckluftanschluss	8-10 bar
Max. Drehmoment (Drehteller)	1350 Nm
Antriebsspannung	400 V / 3 Phasen
Antriebsleistung	0,37 kW
Absicherung	16 A (C/Träge)
Geräuschpegel	≤60 dB
Eigengewicht (ca.)	246 / 320 kg

Optionales Zubehör

Adapter für Motorradfelgen
Art.-Nr. TWX-MOTO
4 Stck. im Set



169 € inkl. MwSt. I 142,02 € netto

Kunststoffmontagekopf
Art.-Nr. TWX-KMK



79 € inkl. MwSt. I 66,39 € netto

Wulstniederhalterkette
Art.-Nr. TWX-KETTE



79 € inkl. MwSt. I 66,39 € netto

Wulstniederhalter | feststellbar
Art.-Nr. TWX-WUL-KL



39 € inkl. MwSt.
32,77 € netto

Montagepaste | Art.-Nr. TW1530MP



8,90 € inkl. MwSt.
7,48 € netto

Weiteres Zubehör finden Sie unter **www.twinbusch.de**

3.199 € inkl. MwSt.
2.688,24 € netto

TWX-36WDK

Reifenmontagemaschine - 2 Speed mit WDK-Zertifikat

14"-26" | 12"-24" | max. 45" | 400 V

Stärker, effizienter, langlebiger JETZT NEU mit direkt angetriebenem Motor



wdk 28-001
Geprüft nach wdk-Montage-/Demontageanleitung UHP- u. Runflat-Reifen
Wirtschaftsverband der deutschen Kautschukindustrie e.V.

YouTube Produktvideo | Aufbauvideo

AR

Produktbeschreibung

Reifenmontagemaschine mit pneumatisch kippbarem Montagearm und eingebautem Luftbooster. Für Standard-, Niederquerschnitts-, UHP- und Runflat-Reifen. Inklusive Hilfsmontagearm. Die TWX-36WDK ist eine Reifenmontagemaschine der Profi-Klasse, geprüft nach den strengsten WDK-Richtlinien. Sie zeichnet sich durch viele Zusatzfeatures aus, wie z.B. der Hilfsmontagearm mit 2 Niederhalterrollen, speziell geformten Niederdrücker, extra starker Reifenabdrücker, Abdrückbegrenzer, 2 Speed Drehgeschwindigkeit (7 und 14 U/min), Wulstniederhalter feststellbar, Wulstniederhalterkette, Felgenhornschutz und ein WDK zertifiziertes Montageeisen. Mit der TWX-36WDK ist eine professionelle und schonende De- und Montage garantiert.

Besonderheiten

- 1A Verarbeitungsqualität | Produktion nach ISO 9001
- *JETZT NEU: Direkt angetriebener Motor für mehr Leistung, weniger Verschleiß und geringeren Energieverbrauch*
- 2 Speed Drehgeschwindigkeit (7 und 14 U/min)
- Nach hinten kippbarer Montagearm | Massive Konstruktion
- Felgen- und reifenschonende Montage nach WDK-Richtlinien
- Pneumatische Arretierung des Montagekopfes
- Großer Spannbereich für PKW und Kleintransporter von außen 12" bis innen 26" | Spannklauen aus Spezialstahl
- Starker seitlicher Abdrückzylinder (3000 kg)
- Eingebauter Luftbooster in den Spannklauen
- Für den Montagekopf auswechselbare Kunststoffgleiter zum Schutz der Felgen | Kraftvoller E-Motor für Vor- und Rücklauf
- Hochwertiger Steuerblock zum gefühlvollen Spannen mit Stop-Funktion | Innenteile aus Edelstahl (Vorteil: kein Rost)
- Selbstzentrierendes 4-Spannklauen-System

Lieferumfang

- Reifenmontagemaschine mit Wartungseinheit
- Reifenfüller und Montageeisen nach WDK-Vorgabe
- Felgenhornschutz | Wulstniederhalter feststellbar
- Wulstniederhalterkette | Abdrückbegrenzer
- Kunststoffschutzbacken für Spannklauen (4 Stck.)
- 3 Satz Kunststoffgleiter für Montagekopf (Zum Schutz von Alufelgen) | Bedienungsanleitung













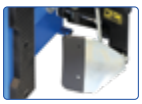



Bemaßungen

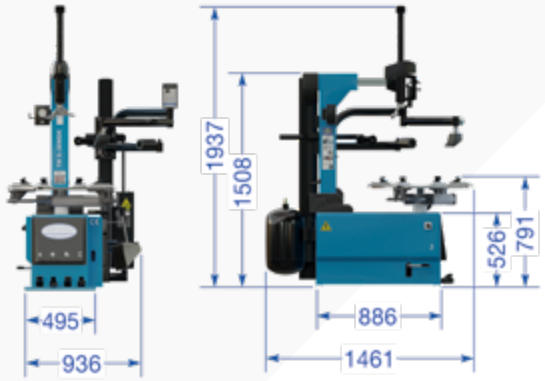

Im Lieferumfang enthalten



Technische Daten

Spannbereich Außen	12" bis 24"
Spannbereich Innen	14" bis 26"
Ø Rad (max.)	45" (1143 mm)
Felgenbreite (max.)	16" (406 mm)
Abdrückkraft	3000 kg
Druckluftanschluss	8-10 bar
Max. Drehmoment (Drehteller)	1350 Nm
Antriebsspannung	400 V / 3 Phasen
Antriebsleistung	0,37 kW
Drehgeschwindigkeit	7 und 14 U/min.
Absicherung	16 A (C/Träge)
Geräuschpegel	≤60 dB
Eigengewicht (ca.)	360 kg

Optionales Zubehör

Adapter für Motorradfelgen
Art.-Nr. TWX-MOTO
4 Stck. im Set



169 € inkl. MwSt. | 142,02 € netto

Kunststoffmontagekopf
Art.-Nr. TWX-KMK



79 € inkl. MwSt. | 66,39 € netto

Wulstniederhalterkette
Art.-Nr. TWX-KETTE



79 € inkl. MwSt. | 66,39 € netto

Wulstniederhalter | feststellbar
Art.-Nr. TWX-WUL-KL



39 € inkl. MwSt.
32,77 € netto

Montagepaste | Art.-Nr. TW1530MP



8,90 € inkl. MwSt.
7,48 € netto

Weiteres Zubehör finden Sie unter ***www.twinbusch.de***

www.twinbusch.de | info@twinbusch.de
Twin Busch GmbH | Amperestr. 1 | D-64625 Bensheim | Tel.: +49 (0) 6251 - 70585-0 | Fax: +49 (0) 6251-70585-29

TWX-46-G

Reifenmontagemaschine

4599 € inkl. MwSt.
3.864,71 € netto

max. 44“ | 400 V

Produktbeschreibung

Die vollautomatische Reifenmontagemaschine ermöglicht eine professionelle und felgenschonende Montage und Demontage unterschiedlichster Radgrößen. Die Radspannung erfolgt über das Mittelloch mittels Zentrierkonus und gewährleistet eine präzise und sichere Aufnahme des Rades. Der pneumatisch nach hinten kippbare Montagearm mit automatischem Montagekopf sorgt für einen komfortablen und schnellen Arbeitsablauf. Ein seitlicher Abdrückzylinder mit 3.000 kg Abdrückkraft ermöglicht das effiziente Lösen des Reifenwulstes. Zwei Hilfsmontagearme mit zwei Tellern und einem Niederdrücker erleichtern die einzelnen Arbeitsschritte. Der integrierte Radlifter unterstützt zusätzlich beim Anheben und Positionieren schwerer Räder und ermöglicht ein ergonomisches Arbeiten.



Stärker, effizienter, langlebiger JETZT NEU mit direkt angetriebenem Motor

Besonderheiten

- 1A Verarbeitungsqualität mit CE-Zertifikat
- Gefertigt nach ISO 9001
- *Direkt angetriebener Motor für mehr Leistung, weniger Verschleiß und geringeren Energieverbrauch*
- Automatischer Montagekopf für eine felgenschonende Montage und Demontage
- Zwei Hilfsmontagearme für komfortables Arbeiten
- Felgenschonende Radspannung über das Mittelloch mittels Zentrierkonus
- Montagewelle mit Trapezgewinde und Bajonettverriegelung
- Pneumatisch nach hinten kippbarer Montagearm
- Pneumatische Arretierung des Montagekopfes
- Leistungsstarker seitlicher Abdrückzylinder mit 3000 kg Abdrückkraft
- Integrierter Radlifter für ergonomisches und komfortables Arbeiten

Lieferumfang

- Reifenmontagemaschine mit Wartungseinheit
- Automatischer Montagekopf, Reifenfüller, Montageeisen, Pinsel
- Kunststoffgleiter für Montagekopf (Alufelgen), Wulstniederhalter
- Felgenschutz, Bedienungsanleitung und CE-Zertifikat

COMING SOON *Produktvideo*

COMING SOON *Aufbauvideo*















Bemaßungen

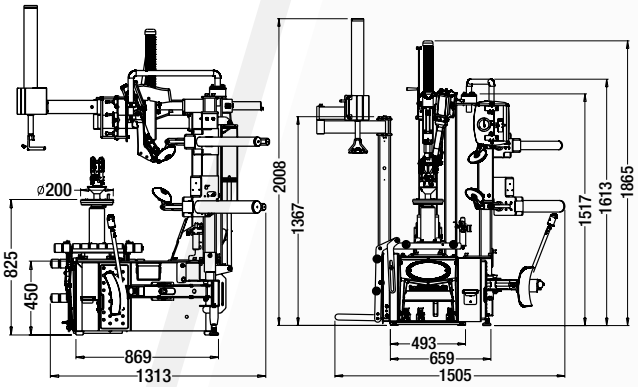

Im Lieferumfang enthalten



Technische Daten

Ø Rad (max.)	44“ (1118 mm)
Felgenbreite (max.)	14“ (356 mm)
Abdrückkraft	3000 kg
Druckluftanschluss	8-10 bar
Max. Drehmoment	1350 Nm
Antriebsspannung	400 V / 3 Phasen
Antriebsleistung	0,37 kW
Absicherung	16 A (C/Träge)
Geräuschpegel	≤75 dB
Eigengewicht (ca.)	370 kg

Optionales Zubehör

Montagepaste | Art.-Nr. TW1530MP



8,90 € inkl. MwSt.
7,48 € netto

Wulstniederhalterkette
Art.-Nr. TWX-KETTE



79 € inkl. MwSt. | 66,39 € netto

Wulstniederhalter | feststellbar
Art.-Nr. TWX-WUL-KL



39 € inkl. MwSt.
32,77 € netto

Weiteres Zubehör finden Sie unter ***www.twinbusch.de***

4.999 € inkl. MwSt.
4.200,84 € netto

TWX-00T-G
LKW-Reifenmontagemaschine

14"-26" | max. 1600 mm | 400 V



Produktvideo
Aufbauvideo

Produktbeschreibung

Unsere elektrohydraulische Reifenmontagemaschine TWX-00T-G ist die ideale Lösung für LLKW-, LKW-, Land- und Baumaschinenreifen bis 1600 mm Raddurchmesser und 700 mm Breite. Sie eignet sich für Felgendurchmesser von 14" bis 26". Die massive Konstruktion sorgt für hohe Stabilität, während die Bedienung über Steuereinheit, Joystick und Fußpedale komfortables Arbeiten ermöglicht.
Das selbstzentrierende 4-Spannarm-System mit elektro-hydraulischer Spannvorrichtung gewährleistet eine sichere Radaufnahme. Der dreh- und ausklappbare Montagearm ist hydraulisch heb-, senk- und verfahrbar und ermöglicht ein flexibles und effizientes Arbeiten.

Besonderheiten

- 1A Verarbeitungsqualität mit CE-Zertifikat
- Gefertigt nach ISO 9001
- Massive Konstruktion
- Extrem einfaches Handling mit Steuereinheit, Joystick und Fußpedale
- Selbstzentrierendes 4-Spannarm-System
- Elektrohydraulische Spannarmvorrichtung
- Spannklauen aus Spezialstahl
- Montagearm ist auf dem Schlitten dreh- und ausklappbar sowie hydraulisch heb-, senk- und verfahrbar
- Sichere Klemmung der Felge
- Kraftvolle E-Motoren für Vor-und Rücklauf
- Hochwertiger Steuerblock zum gefühlvollen Steuern
- Zwei kräftige Antriebsmotoren mit 1,5 kW und 1,8 kW Leistung

Lieferumfang

- Reifenmontagemaschine, Steuereinheit / Joystick
- Montiereisen, Wulstniederhalterklemme
- Bedienungsanleitung, CE-Zertifikat



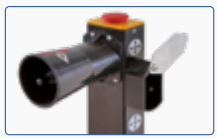





Bemaßungen

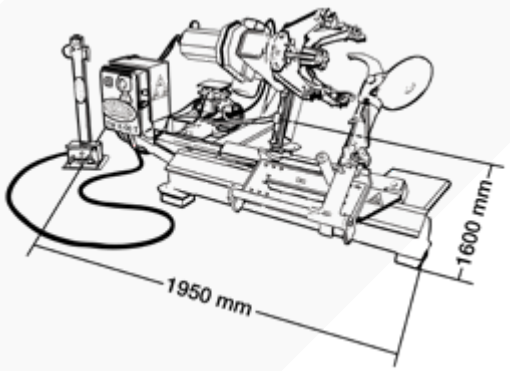

Im Lieferumfang enthalten



Technische Daten

Spannbereich Außen	14" bis 26"
Ø Rad (max.)	1600 mm
Radbreite (max.)	700 mm
Radgewicht (max.)	500 kg
Antriebsspannung	400 V / 3 Phasen
Antriebsleistung	1,5 kW / 1,8 kW
Eigengewicht (ca.)	670 kg

Optionales Zubehör

ALU-Spannbacken für LKW-Reifenmontagemaschine
Art.-Nr. TWX-00T-KSCH — *4 Stck. im Set*

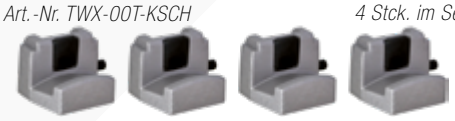

139,99 € inkl. MwSt. | 117,64 € netto

4er Spannringe LKW-Reifenmontagemaschinen
Art.-Nr. TWX-00T-R
4 Stck. im Set

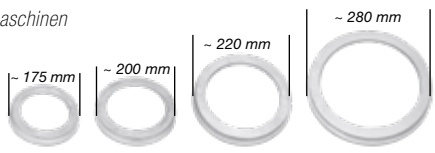

499 € inkl. MwSt. | 419,33 € netto

Weiteres Zubehör finden Sie unter ***www.twinbusch.de***

www.twinbusch.de | info@twinbusch.de
Twin Busch GmbH | Amperestr. 1 | D-64625 Bensheim | Tel.: +49 (0) 6251 - 70585-0 | Fax: +49 (0) 6251-70585-29

TWX-60T-G

LKW-Reifenmontagemaschine

7.199 € inkl. MwSt.
6.049,58 € netto

14“-42“ | max. 2300 mm | 400 V

Produktbeschreibung

Unsere elektrohydraulische Reifenmontagemaschine TWX-60T-G ist die ideale Lösung für LLKW-, LKW-, Land- und Baumaschinenreifen bis 2300 mm Raddurchmesser und 980 mm Breite. Sie eignet sich für Felgendurchmesser von 14" bis 42". Die massive Konstruktion sorgt für hohe Stabilität, während die Bedienung über Steuereinheit, Joystick und Fußpedale komfortables Arbeiten ermöglicht. Das selbstzentrierende 4-Spannarm-System mit elektrohydraulischer Spannvorrichtung gewährleistet eine sichere Radaufnahme. Der dreh- und ausklappbare Montagearm ist hydraulisch heb-, senk- und verfahrbar und ermöglicht ein flexibles und effizientes Arbeiten.



Besonderheiten

- 1A Verarbeitungsqualität mit CE-Zertifikat
- Gefertigt nach ISO 9001 I Massive Konstruktion
- Extrem einfaches Handling mit Steuereinheit, Joystick und Fußpedal
- Selbstzentrierendes 4-Spannarm-System
- Elektrohydraulische Spannarmvorrichtung
- Spannklauen aus Spezialstahl
- Montagearm ist auf dem Schlitten dreh- und ausklappbar sowie hydraulisch heb-, senk- und verfahrbar
- Sichere Klemmung der Felge
- Kraftvolle E-Motoren für Vor-und Rücklauf
- Hochwertiger Steuerblock zum gefühlvollen Steuern
- Zwei kräftige Antriebsmotoren mit je 2,2 kW Leistung
- Flexilber Abdrückteller am Montage- und Demontagearm

Lieferumfang

- Reifenmontagemaschine
- Steuereinheit / Joystick
- Montiereisen, Wulstniederhalterklemme
- Bedienungsanleitung, CE-Zertifikat

YouTube Produktvideo | Aufbauvideo



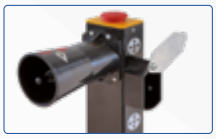





Bemaßungen

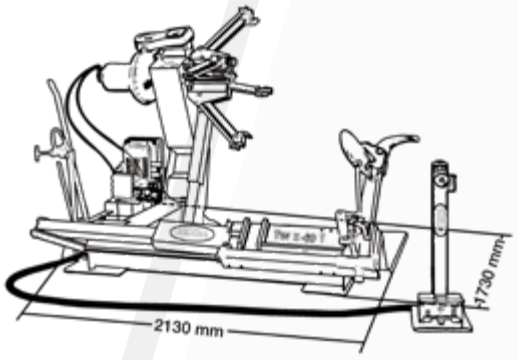

Im Lieferumfang enthalten



Technische Daten

Spannbereich Außen	14“ bis 42“
Ø Rad (max.)	2300 mm
Radbreite (max.)	980 mm
Radgewicht (max.)	1200 kg
Antriebsspannung	400 V / 3 Phasen
Antriebsleistung	2 x 2,2 kW
Eigengewicht (ca.)	867 kg

Optionales Zubehör

ALU-Spannbacken für LKW-Reifenmontagemaschine
Art.-Nr. TWX-00T-KSCH — *4 Stck. im Set*

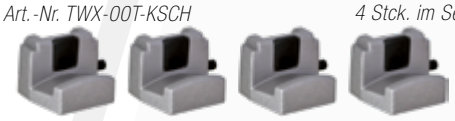

139,99 € inkl. MwSt. | 117,64 € netto

4er Spannringe LKW-Reifenmontagemaschinen
Art.-Nr. TWX-00T-R
4 Stck. im Set

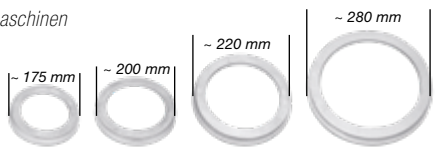

499 € inkl. MwSt. | 419,33 € netto

Weiteres Zubehör finden Sie unter ***www.twinbusch.de***

8.699 € inkl. MwSt.
7.310,08 € netto

TWX-80T-G

LKW-Reifenmontagemaschine

14“-56“ | max. 2500 mm | 400 V



Produkt-video

Aufbau-video

Produktbeschreibung

Unsere elektrohydraulische Reifenmontagemaschine TWX-80T-G ist die ideale Lösung für LLKW-, LKW-, Land- und Baumaschinenreifen bis 2500 mm Raddurchmesser und 1200 mm Breite. Sie eignet sich für Felgendurchmesser von 14" bis 56". Die massive Konstruktion sorgt für hohe Stabilität, während die Bedienung über Steuereinheit, Joystick und Fußpedale komfortables Arbeiten ermöglicht. Das selbstzentrierende 4-Spannarm-System mit elektrohydraulischer Spannvorrichtung gewährleistet eine sichere Radaufnahme. Der automatisch dreh- und ausklappbare Montagearm ist hydraulisch heb-, senk- und verfahrbar. Ein kraftvoller 2-Speed E-Motor sorgt zusätzlich für hohe Leistung und effizientes Arbeiten.

Besonderheiten

- 1A Verarbeitungsqualität mit CE-Zertifikat
- Gefertigt nach ISO 9001
- Extrem einfaches Handling mit Steuereinheit, Joystick und Fußpedale
- Selbstzentrierendes 4-Spannarm-System
- Elektrohydraulische Spannarmvorrichtung
- Spannklauen aus Spezialstahl
- Elektrohydraulische Steuereinheit mit zwei Geschwindigkeiten zum schnelleren Arbeiten mit Montagearm und Spannvorrichtung
- Montagearm ist auf dem Schlitten dreh- und ausklappbar sowie hydraulisch heb-, senk- und verfahrbar
- Kraftvoller 2-Speed E-Motor für Vor- und Rücklauf mit 4 & 8 U/min I Sichere Klemmung der Felge
- Hochwertiger Steuerblock zum gefühlvollen Steuern
- Zwei kräftige Antriebsmotoren mit je 3 kW Leistung

Lieferumfang

- Reifenmontagemaschine, Steuereinheit / Joystick
- Spannklauen-Verlängerungen, Montiereisen
- Wulstniederhalterklemme, Bedienungsanleitung, CE-Zertifikat


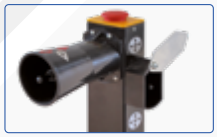








Bemaßungen

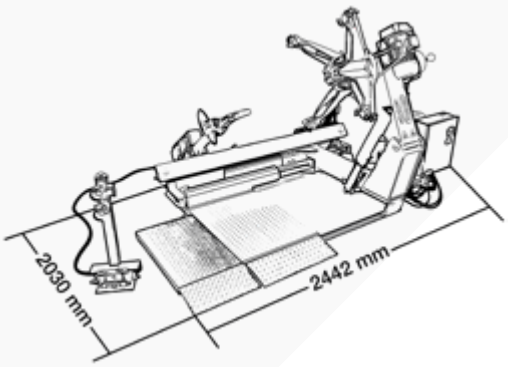

Im Lieferumfang enthalten

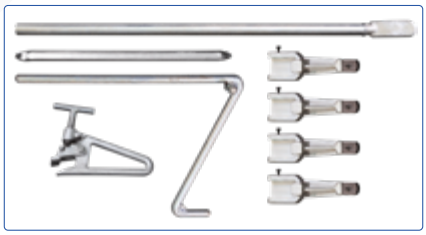

Technische Daten

Spannbereich Außen	14“ bis 56“
Ø Rad (max.)	2500 mm
Radbreite (max.)	1200 mm
Radgewicht (max.)	2200 kg
Antriebsspannung	400 V / 3 Phasen
Antriebsleistung	2 x 3 kW
Eigengewicht (ca.)	1060 kg

Optionales Zubehör

ALU-Spannbacken für LKW-Reifenmontagemaschine
Art.-Nr. TWX-00T-KSCH — *4 Stck. im Set*

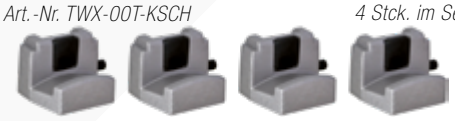

139,99 € inkl. MwSt. | 117,64 € netto

4er Spannringe LKW-Reifenmontagemaschinen
Art.-Nr. TWX-00T-R
4 Stck. im Set

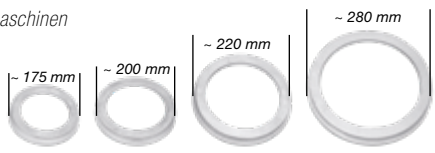

499 € inkl. MwSt. | 419,33 € netto

Weiteres Zubehör finden Sie unter ***www.twinbusch.de***

www.twinbusch.de | info@twinbusch.de
Twin Busch GmbH | Amperestr. 1 | D-64625 Bensheim | Tel.: +49 (0) 6251 - 70585-0 | Fax: +49 (0) 6251-70585-29

Zubehör für Reifenmontagemaschinen



79 € inkl. MwSt.
66,39 € netto

Wulstniederhalter-Kette
Art.-Nr.: TWX-KETTE

- Hält den Reifen an vier Punkten im Felgenbett
- Für eine komfortable Montage



99 € inkl. MwSt.
83,19 € netto

LLKW- und Transporter-Adapter
Art.-Nr.: TWX-LLKW

- Zum Spannen von Felgen mit großem Mittelloch
- *Passend nur für TWX-93*



229 € inkl. MwSt.
192,44 € netto

Schnellwechselsystem
Art.-Nr.: TWX-SWS

- Zum Wechseln der Montageköpfe
- *Passend nur für: TWX-11, X-93, X-98, X-31 und X-36*



69 € inkl. MwSt.
57,98 € netto

Rollbrett (für alle Reifenmontagemaschinen)
Art.-Nr.: TWX-ROLL

- Sehr einfache Montage
- Hoher Arbeitskomfort
- Komfortable Leichtlaufrollen



399 € inkl. MwSt.
335,29 € netto

Hilfsmontagearm für Reifenmontagemaschine
Art.-Nr.: TWX-93H

- Passend nur für TWX-93



39 € inkl. MwSt.
32,77 € netto

Wulstniederhalter
Art.-Nr.: TWX-WUL

- Erleichtert die Montage von Breitreifen mit harten Flanken



89 € inkl. MwSt.
74,79 € netto

Motorrad-Montagekopf
Art.-Nr.: E-RM00070

- Speziell für Motorradfelgen



239 € inkl. MwSt.
200,84 € netto

3, 4 und 5-Loch-Adapter
Art.-Nr.: TWX-93AD

- Adapter für franz. Felgen (3, 4 und 5-Loch)
- Universell für alle Lochkreise einstellbar
- *Passend nur für TWX-93*



8,90 € inkl. MwSt.
7,48 € netto

Kantenschutz 2-tlg.
Art.-Nr.: TWX-KKS

- Dient zum Schutz der Felgenränder bei der Montage



39 € inkl. MwSt.
32,77 € netto

Wulstniederhalter | feststellbar
Art.-Nr.: TWX-WUL-KL

- Für UHP- und Runflat-Reifen
- Inkl. Verlängerung um 20 mm
- Schraubbar



79 € inkl. MwSt.
66,39 € netto

Kunststoff-Montagekopf
Art.-Nr.: TWX-KMK

- Zum Schutz von Leichtmetallfelgen



169 € inkl. MwSt.
142,02 € netto

Motorrad-Adapter u. Largerim-Adapter
Art.-Nr.: TWX-MOTO

- Zum Spannen von Motorradfelgen und zur Vergrößerung des Spannbereichs



9,96 € inkl. MwSt.
8,37 € netto

Kunststoffspannbackenschutz für TWX-610 (4er-Set)
Art.-Nr.: TWX-KSCH610

- Zum schonenden Spannen von Leichtmetallfelgen



29,99 € inkl. MwSt.
25,20 € netto

Kunststoffspannbackenschutz mit Grip-Clamp (4er-Set) | Art.-Nr.: E-RM00006

- Schützt die Felge effektiv vor Kratzern und verhindert durch einen Gummieinsatz das Durchdrehen der Felge
- *Nicht passend für TWX-610*



8,90 € inkl. MwSt.
7,48 € netto

100% silikonfrei

Original TWIN BUSCH Reifen-Montier-Wax (3 kg)
Art.-Nr.: TW1530MP

- Zur einfachen Montage
- Für alle Reifenarten
- Schont, pflegt und erleichtert erheblich die Montagearbeit



14,99 € inkl. MwSt.
12,60 € netto

Reifen-Pinsel / Industriequaste
Art.-Nr.: TW1530

- Zum Auftragen von Reifenmontagepasten und Cremes
- Kokos-Haarmischung I Eisenring
- Holzstiel 30 cm mit Pinselkopf 60 mm



139,99 € inkl. MwSt.
117,64 € netto

ALU-Spannbacken für LKW-Reifenmontagemaschine
Art.-Nr.: TWX-00T-KSCH

- Zur beschädigungsfreien Montage von LKW-Aluminiumfelgen (1 Satz = 4 Stück)

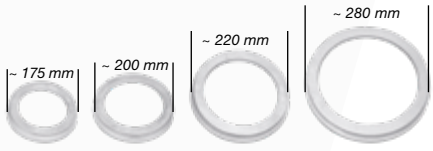

499 € inkl. MwSt.
419,33 € netto

4er Set Spannringe LKW-Reifenmontagemaschinen
Art.-Nr.: TWX-00T-R

- Zum Schutz vor Beschädigungen bei der Montage von Stahl- und Alufelgen
- Das Set besteht aus vier Spannringen für vier verschiedene Mittellochausführungen (175 mm, 200 mm, 220 mm, 280 mm)
- *Passend für TWX-00T, TWX-60T und TWX-80T*



239 € inkl. MwSt.
200,84 € netto

Luftbooster
Art.-Nr.: TWX-BOOST-G

- Mit großem 20-Liter-Tank
- 2 m langer Füllschlauch
- Absperr- und Sicherheitsventil



149 € inkl. MwSt.
125,21 € netto

Motorrad-Adapter
Art.-Nr.: TWX-610-MOTO

- Zum Spannen von Motorradfelgen und zur Vergrößerung des Spannbereichs
- *Passend nur für TWX-610*

390 € inkl. MwSt.
327,73 € netto



Automatischer Montagekopf
Art.-Nr.: TWX-AMK

- Zum Nachrüsten für Ihre TWX-36.
- Erleichtert die De-Montage des Reifens, vor allem bei Reifen mit harter Reifenflanke



Kunststoffgleiter Form 3 (Satz) 2,90 € inkl. MwSt.
Art.-Nr.: E-RM00002 2,44 € netto

- Zum Schutz von Leichtmetallfelgen



Kunststoffgleiter Form 7 (Satz) 2,90 € inkl. MwSt.
Art.-Nr.: E-RM00003 2,44 € netto

- Zum Schutz von Leichtmetallfelgen



Kunststoffgleiter Form 8 (Satz) 2,90 € inkl. MwSt.
Art.-Nr.: E-RM00004 2,44 € netto

- Zum Schutz von Leichtmetallfelgen

Weiteres Zubehör finden Sie unter www.twinbusch.de

Sämtliche Twin Busch Reifenwuchtmaschinen entsprechen den neuesten Normen und Prüfrichtlinien und sind für das professionelle Reifenwuchten konzipiert. Alle Modelle sind auf hohe Belastbarkeit und eine lange Lebensdauer ausgelegt. Die hochpräzise Messelektronik gewährleistet jederzeit ein schnelles und exakt arbeitendes Wuchtergebnis.
Unsere Produktpalette umfasst zehn PKW- und Transporter-Reifenwuchtmaschinen sowie mit der TWF-50T-G ein Modell speziell für LKW. Die grundlegenden Unterschiede unserer Reifenwuchtmaschinen-Modelle finden Sie im Folgenden.

Zur Online Videoberatung



Seite 57 — TWF-100

Die *TWF-100* ist ein ideales Einsteiger-Modell (handbetrieben) und eignet sich perfekt für sehr begrenzte Platzverhältnisse. Sie verfügt über eine Handbremse zur Fixierung der Welle beim Radaufspannen, beim Unwuchtausgleich sowie zum Abbremsen. Die Wuchtgenauigkeit beträgt 1 g, wie bei allen unseren Reifenwuchtmaschinen. Zudem bietet die *TWF-100* – ebenfalls wie alle unsere Modelle – ein statisches und dynamisches Wuchtprogramm für PKW und Motorräder.



Seite 58 — TWF-150 | TWF-150-G

Die *TWF-150* und *TWF-150-G* sind unsere Einsteiger-Modelle und ideal für ein geringes bis normales Reifenvolumen geeignet. Die Wuchtgenauigkeit beträgt 1 g, wie bei all unseren Reifenwuchtmaschinen. Sie verfügen über ein statisches und dynamisches Wuchtprogramm für PKW und Motorräder sowie über ein manuelles Messprogramm, das eine besonders hohe Wuchtgenauigkeit ermöglicht. Beide Modelle arbeiten mit der gleichen Software wie die *TWF-00*.



Seite 59-60 — TWF-00 | TWF-23 | TWF-23-G

Die *TWF-00, TWF-23* und *TWF-23-G* verfügen über ein größeres Gehäuse als die TWF-150 und eine robuste 40-mm-Antriebswelle. Die *TWF-00* besitzt zudem eine 255 mm lange Welle, ideal für Breitreifen. Auch die Hauptlager sind größer dimensioniert. Die *TWF-23* und *TWF-23-G* bieten eine automatische Programmerkennung und Maßübernahme für schnelles Arbeiten sowie eine Fußbremse zum Fixieren der Welle während Radaufspannung oder Unwuchtausgleich.



Seite 61-62 — TWF-95 | TWF-96 | TWF-96-G

Die Modelle *TWF-95, TWF-96* und *TWF-96-G* verfügen wie die *TWF-00* und *TWF-23* über ein größeres Gehäuse sowie eine 40-mm-Antriebswelle mit groß dimensionierten Hauptlagern. Zusätzlich bieten sie eine automatische Programmerkennung und Maßübernahme sowie eine Fußbremse zum sicheren Fixieren der Welle. Die umfangreiche Ausstattung der *TWF-95* und *TWF-96* umfasst zwei elektrische Tastarme zur Messung von Felgenabstand, -breite und -durchmesser, ein LED-Light zur optimalen Ausleuchtung der Felge sowie ein Laserposition-System zum präzisen Anbringen von Klebegewichten auf der 6- und 12-Uhr-Position. Ein großer TFT-Monitor sorgt für beste Ablesbarkeit der Messwerte. Die *TWF-96* ist zusätzlich mit einer pneumatischen Radspannung ausgestattet. Mit der *TWF-96-G* steht dieses Modell auch in Anthrazitgrau (RAL 7016) zur Verfügung.



Seite 63 — TWF-50T-G

Die *TWF-50T-G* ist unsere Reifenwuchtmaschine für LKW- und LLKW-Räder, zudem ist auch das Wuchten von PKW-Rädern möglich. Diese verfügt über einen Radlifter, Fußfeststellbremse sowie ein hohes maximales Radgewicht von 165 kg.

	TWF-100	TWF-150 / TWF-150-G	TWF-00	TWF-23 / TWF-23-G	TWF-95	TWF-96 / TWF-96-G	TWF-50T-G
Felgenbreite	1,5“ - 20“	1,5“ - 20“	1,5“ - 20“	1,5“ - 20“	1,5“ - 20“	1,5“ - 20“	1,5“ - 20“
Felgendurchmesser	10“ - 24“	10“ - 24“	10“ - 24“	10“ - 24“	10“ - 24“	10“ - 24“	10“ - 24“
Radgewicht max.	65 kg	65 kg	65 kg	65 kg	65 kg	65 kg	165 kg
Felgenmittelloch-Durchmesser	36 - 105 mm	36 - 105 mm	40 - 135 mm	40 - 135 mm	40 - 135 mm	40 - 135 mm	40 - 280 mm
Wellendurchmesser	36 mm	36 mm	40 mm	40 mm	40 mm	40 mm	40 mm
Antriebswellenlänge	205 mm	225 mm	255 mm	255 mm	255 mm	255 mm	300 mm
Messtoleranz	+/- 1 g	+/- 1 g	+/- 1 g	+/- 1 g	+/- 1 g	+/- 1 g	+/- 1 g
Messzeit	8 sek.	4 - 7 sek.	4 - 7 sek.	4 - 7 sek.	4 - 7 sek.	4 - 7 sek.	8 sek.
Antriebsspannung	12 V u. 230 V	230 V	230 V	230 V	230 V	230 V	400 V
Geräuschpegel	<70 dB	<70 dB	<70 dB	<70 dB	<70 dB	<70 dB	<70 dB
Eigengewicht	69 kg	92 kg	122 kg	123 kg	130 kg	140 kg	293 kg
Bremse	Handbremse	Nein	Nein	Fußfeststell-bremse	Fußfeststell-bremse	Fußfeststell-bremse	Fußfeststell-bremse
Laserposition-System	Nein	Nein	Nein	Nein	Ja	Ja	Nein
Felgenspannung	Manuell	Manuell	Manuell	Manuell	Manuell	Autom.	Manuell
LED Light	Nein	Nein	Nein	Nein	Ja	Ja	Nein
Geeignet für PKW	Ja	Ja	Ja	Ja	Ja	Ja	Ja
Geeignet für Leicht-LKW	Ja	Ja	Ja	Ja	Ja	Ja	Ja
Geeignet für LKW	Nein	Nein	Nein	Nein	Nein	Nein	Ja
Programm für Motorradfelgen	Ja	Ja	Ja	Ja	Ja	Nein	Nein
Motorradadapter erhältlich	Ja	Ja	Ja	Ja	Ja	Nein	Nein
Adapter für Felgen ohne Mittelloch	Ja	Ja	Ja	Ja	Ja	Nein	Nein
Selbstkalibrierungsprogramm	Ja	Ja	Ja	Ja	Ja	Ja	Ja
Maßeingabe	Manuell	Manuell	Manuell	mit einem Tastarm	mit 2 Tastarmen	mit 2 Tastarmen	Manuell

Weiteres Zubehör finden Sie unter ***www.twinbusch.de***

www.twinbusch.de | info@twinbusch.de
Twin Busch GmbH | Amperestr. 1 | D-64625 Bensheim | Tel.: +49 (0) 6251 - 70585-0 | Fax: +49 (0) 6251-70585-29

TWF-100

Reifenwuchtmaschine - handbetrieben

649 € inkl. MwSt. | 545,38 € netto

10“-24“ | 230 V und 12 V

Produktbeschreibung

Die Reifenwuchtmaschine TWF-100 ist das ideale Einsteigermodell (passend zur Reifenmontagemaschine TWX-610) und überzeugt mit einem hervorragenden Preis-Leistungs-Verhältnis Dank kompakter Bauweise eignet sie sich besonders für Hobbyschrauber und Werkstätten mit wenig Platz. Das digitale Display mit Folientastatur ermöglicht eine komfortable Bedienung verschiedener Wuchtprogramme. Sieben Ablagefächer sorgen für Ordnung im Arbeitsbereich, während die integrierte Handbremse die Welle sicher fixiert. Die TWF-100 kann direkt an der TWX-610 oder alternativ an einer Werkbank montiert werden. Die Spannungsversorgung erfolgt wahlweise über 220 V oder 12 V.

Besonderheiten

- 1A Verarbeitungsqualität mit CE-Zertifikat
- Gefertigt nach ISO 9001
- Wuchtvorgang automatisch, manuelle Radabbremsung
- Handbremse zur Fixierung der Welle beim Radaufspannen, Unwuchtausgleich und Abbremsen
- Einfach in der Bedienung | Robuste Technik
- Digitales Display | Statisch und dynamisch Wuchten
- Verschiedene Programme wählbar Normal / Static / Alu1, Alu2, Alu3, Alu-S / Motorrad usw.
- Integrierte Kalibrier- u. Selbstdiagnoseprogramme
- Optional: Motorradadapter, Adapter für Fahrzeuge ohne Mittelloch

Lieferumfang

- Reifenwuchtmaschine TWF-100
- Zentrierkonus (3 Stck.), Messlehre, Gewichtzange
- Schnellspannmutter, Spanntopf, Spanntopfgummi
- Kalibrierungsgewicht
- Deutsche Bedienungsanleitung | CE-Zertifikat



TWX-610 + TWF-100 Auch im SET erhältlich!

Nur passend zu unserer Reifenmontagemaschine TWX-610!

YouTube *Produktvideo* *Aufbauvideo*




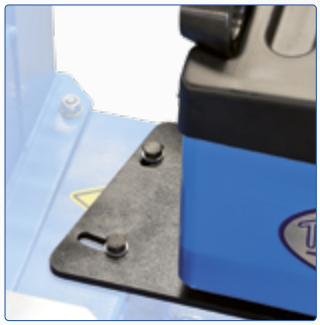

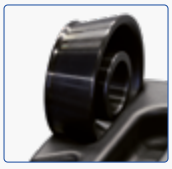



Bemaßungen

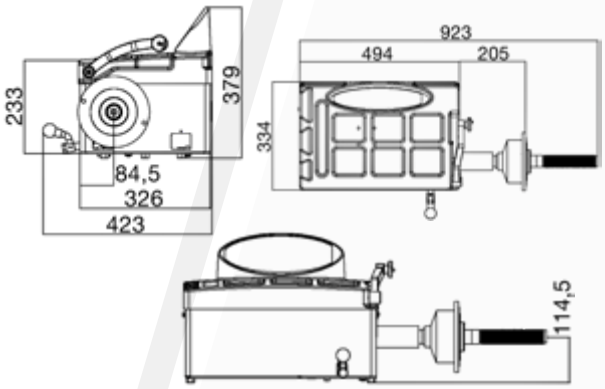

Im Lieferumfang enthalten



Technische Daten

Felgenbreite	1,5“ bis 20“
Ø Felgen	10“ bis 24“
Radgewicht max.	65 kg
Ø Felgenmittelloch	36-105 mm
Messzeit	8 sek.
Antriebsspannung	12 V und 230 V
Absicherung	16 A (C/Träge)
Geräuschpegel	< 70 dB
Eigengewicht (ca.)	69 kg

Optionales Zubehör

Adapter für Motorradfelgen
Art.-Nr.: TWF-MOTO



239 € inkl. MwSt.
200,84 € netto

Klebegewichte
Art.-Nr.: TWF-KG



13,90 € inkl. MwSt.
11,68 € netto

Weiteres Zubehör finden Sie unter ***www.twinbusch.de***

899 € inkl. MwSt. | 755,46 € netto

TWF-150-G

Basic-Line Reifenwuchtmaschine

10“-24“ 230 V

Farbwahl:

RAL 5015 TWF-150 oder RAL 7016 TWF-150-G



Produktvideo

Aufbauvideo

AR

Produktbeschreibung

Die TWF-150-G ist das perfekte Einsteigermodell und bietet ein hervorragendes Preis-Leistungs-Verhältnis. Sie überzeugt durch ihre einfache Handhabung, robuste Technik und ein modernes, innovatives Design. Mit einem Felgendurchmesser-Bereich von 10" bis 24", einer Felgenbreite von 1,5" bis 20" sowie einem Felgenmittelloch von 36 bis 135 mm deckt sie eine große Bandbreite ab. Das digitale Display sorgt für eine klare Darstellung aller Werte. Neben statischem und dynamischem Wuchten stehen verschiedene Programme wie Normal, Static, Alu1, Alu2, Alu3 oder Motorrad zur Verfügung. Integrierte Kalibrier- und Selbstdiagnoseprogramme runden die Ausstattung ab und machen die TWF-150-G besonders zuverlässig.

Besonderheiten

- 1A Verarbeitungsqualität mit CE-Zertifikat
- Gefertigt nach ISO 9001
- TOP-Design | Einfach in der Bedienung
- Robuste Technik | Digitales Display
- Messvorgang autom. mit Radabbremsung
- Statisch und dynamisch Wuchten
- Verschiedene Programme wählbar
  Normal / Static / Alu1, Alu2, Alu3 / Motorrad usw.
- Integrierte Kalibrier- u. Selbstdiagnoseprogramme
- Schnellspannmutter Ø = 36 mm
- Seitliche Aufhängung für Zentrierkonusse und Messlehre
- Optional: Motorradadapter, Adapter für Fahrzeuge ohne Mittelloch

Lieferumfang

- Reifenwuchtmaschine TWF-150
- Zentrierkonus (4 Stck.) | Messlehre | Gewichtzange
- Schnellspannmutter, Spanntopf, Spanntopfgummi
- Kalibrierungsgewicht
- Deutsche Bedienungsanleitung | CE Zertifikat











Bemaßungen

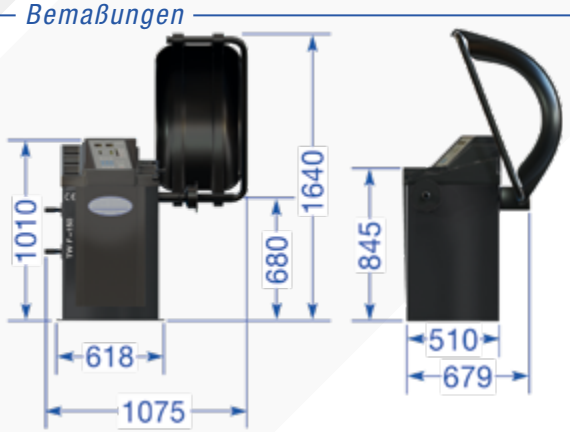

Im Lieferumfang enthalten



Technische Daten

Felgenbreite	1,5“ bis 20“
Ø Felgen	10“ bis 24“
Radgewicht max.	65 kg
Ø Felgenmittelloch	36-135 mm
Messtoleranz	+/- 1 g
Messzeit	4-7 sek.
Antriebsspannung	230 V~
Absicherung	16 A (C/Träge)
Geräuschpegel	< 70 dB
Eigengewicht (ca.)	92 kg

Optionales Zubehör

Adapter für Motorradfelgen
Art.-Nr.: TWF-MOTO



239 € inkl. MwSt. | 200,84 € netto

Universal-Adapter für 3-, 4- oder 5-Loch Felgen
Art.-Nr.: TWF-AD



219 € inkl. MwSt.
184,03 € netto

Adapter für französische Felgen ohne Mittelloch
Art.-Nr.: TWF-AD4L



179 € inkl. MwSt.
150,42 € netto

LLKW und Transporter-Adapter
Art.-Nr.: TWF-TRANS-36



79 € inkl. MwSt.
66,39 € netto

Klebegewichte
Art.-Nr.: TWF-KG

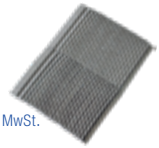

13,90 € inkl. MwSt.
11,68 € netto

Weiteres Zubehör finden Sie unter ***www.twinbusch.de***

www.twinbusch.de | info@twinbusch.de
Twin Busch GmbH | Amperestr. 1 | D-64625 Bensheim | Tel.: +49 (0) 6251 - 70585-0 | Fax: +49 (0) 6251-70585-29

TWF-00

Reifenwuchtmaschine

1.199 € inkl. MwSt. | 1.007,56 € netto

10“-24“ 230 V

Produktbeschreibung

Die Reifenwuchtmaschine TWF-00 überzeugt mit einem hervorragenden Preis-Leistungs-Verhältnis in Profi-Qualität und eignet sich ideal für den täglichen Werkstatteinsatz. Das manuelle Messprogramm ermöglicht das präzise Anbringen versteckter Klebegewichte mittels Tastarm. Dank einer 40 mm Welle und einer extra langen Radaufnahme eignet sich die Maschine besonders für breite Reifen, wie bei SUV- oder Performance-Fahrzeugen. Das schräg angeordnete Display mit Folientastatur sorgt für komfortable Bedienung. Verschiedene Wuchtprogramme sowie 15 Ablagefächer für Gewichte und Zubehör runden die Ausstattung ab.



Besonderheiten

- 1A Verarbeitungsqualität mit CE-Zertifikat
- Gefertigt nach ISO 9001
- TOP-Design | Einfach in der Bedienung
- Robuste Technik | Digitales Display
- Messvorgang autom. mit Radabbremsung
- Statisch und dynamisch Wuchten
- Verschiedene Programme wählbar
  Normal / Static / Alu1, Alu2, Alu3 / Motorrad usw.
- Integrierte Kalibrier- u. Selbstdiagnoseprogramme
- Schnellspannmutter Ø = 40 mm
- Seitliche Aufhängung für Zentrierkonusse und Messlehre
- Optional: Motorradadapter, Adapter für Fahrzeuge ohne Mittelloch

Lieferumfang

- Reifenwuchtmaschine TWF-00
- Zentrierkonus (4 Stck.) | Messlehre | Gewichtzange
- Schnellspannmutter, Spanntopf, Spanntopfgummi
- Kalibrierungsgewicht
- Deutsche Bedienungsanleitung | CE Zertifikat

AR

YouTube Produkt-video

Aufbau-video













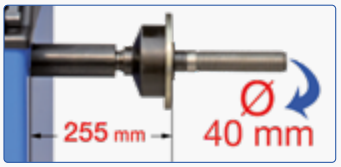

Bemaßungen

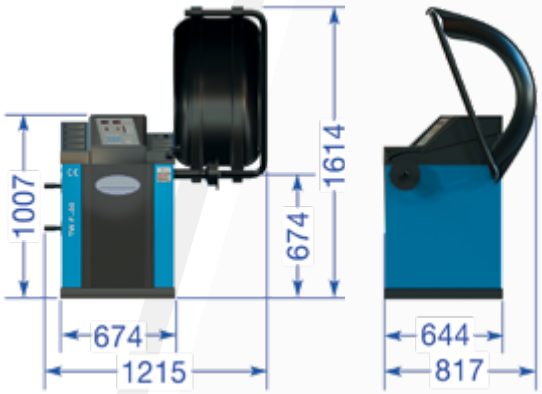

Im Lieferumfang enthalten



Technische Daten

Felgenbreite	1,5“ bis 20“
Ø Felgen	10“ bis 24“
Radgewicht max.	65 kg
Ø Felgenmittelloch	40-135 mm
Messtoleranz	+/- 1 g
Messzeit	4-7 sek.
Antriebsspannung	230 V~
Absicherung	16 A (C/Träge)
Geräuschpegel	< 70 dB
Eigengewicht (ca.)	122 kg

Optionales Zubehör

Adapter für Motorradfelgen
Art.-Nr.: TWF-MOTO



239 € inkl. MwSt. | 200,84 € netto

Universal-Adapter für 3-, 4- oder 5-Loch Felgen
Art.-Nr.: TWF-AD



219 € inkl. MwSt.
184,03 € netto

Adapter für französische Felgen ohne Mittelloch
Art.-Nr.: TWF-AD4L



179 € inkl. MwSt.
150,42 € netto

LLKW und Transporter-Adapter
Art.-Nr.: TWF-TRANS-40



79 € inkl. MwSt.
66,39 € netto

Klebegewichte
Art.-Nr.: TWF-KG

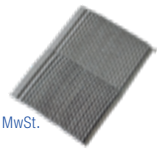

13,90 € inkl. MwSt.
11,68 € netto

Weiteres Zubehör finden Sie unter ***www.twinbusch.de***

1.499 € inkl. MwSt. | 1.259,66 € netto

TWF-23-G
Reifenwuchtmaschine

10“-24“ 230 V

Farbwahl:

RAL 5015 TWF-23 oder RAL 7016 TWF-23-G



Produkt-video

Aufbau-video

AR

Produktbeschreibung

Die TWF-23 überzeugt mit einem hervorragenden Preis-Leistungs-Verhältnis in Profi-Qualität. Der elektrische Tastarm für Felgenabstand und Felgendurchmesser ermöglicht das präzise Anbringen versteckter Klebegewichte. Dank einer 40 mm Welle und einer verlängerten Radaufnahme eignet sich die Maschine besonders für Breitreifen von SUV- oder Performance-Fahrzeugen. Eine integrierte Fußbremse erleichtert das Fixieren der Welle beim Arbeiten. Das große 7,5"-Display sowie verschiedene Wuchtprogramme für statisches und dynamisches Wuchten sorgen für hohen Bedienkomfort im Werkstattalltag.

Besonderheiten

- 1A Verarbeitungsqualität mit CE-Zertifikat
- Gefertigt nach ISO 9001
- TOP-Design u. robuste Technik
- Digitales 7,5 Zoll Display I Fußfeststellbremse
- Messvorgang autom. mit Radabbremsung
- Statisch und dynamisch Wuchten
- Verschiedene Programme wählbar: Normal / Static / Alu1, Alu2, Alu3, Alu-S / Motorrad usw.
- Integrierte Kalibrier- u. Selbstdiagnoseprogramme
- Schnellspannmutter Ø = 40 mm
- Seitliche Aufhängung für Zentrierkonusse und Messlehre
- Optional: Motorradadapter, Adapter für Fahrzeuge ohne Mittelloch

Lieferumfang

- Reifenwuchtmaschine TWF-23
- Zentrierkonus (4 Stck.), Messlehre, Gewichtzange
- Schnellspannmutter, Spanntopf, Spanntopfgummi
- Kalibrierungsgewicht
- Deutsche Bedienungsanleitung I CE-Zertifikat



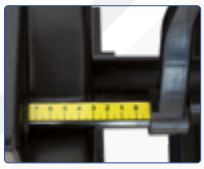









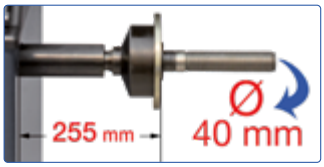

Bemaßungen

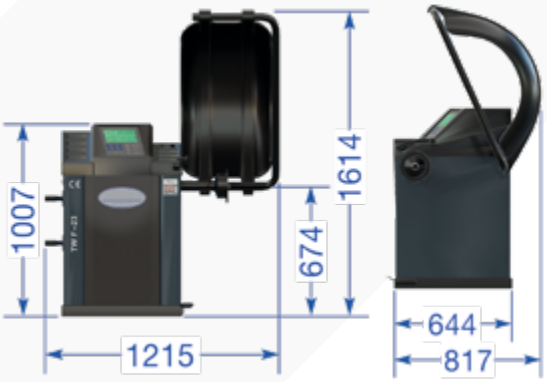

Im Lieferumfang enthalten



Technische Daten

Felgenbreite	1,5“ bis 20“
Ø Felgen	10“ bis 24“
Radgewicht max.	65 kg
Ø Felgenmittelloch	40-135 mm
Messtoleranz	+/- 1 g
Messzeit	4-7 sek.
Antriebsspannung	230 V~
Absicherung	16 A (C/Träge)
Geräuschpegel	< 70 dB
Eigengewicht (ca.)	123 kg

Optionales Zubehör

Adapter für Motorradfelgen
Art.-Nr.: TWF-MOTO



239 € inkl. MwSt. | 200,84 € netto

Universal-Adapter für 3-, 4- oder 5-Loch Felgen
Art.-Nr.: TWF-AD



219 € inkl. MwSt.
184,03 € netto

Adapter für französische Felgen ohne Mittelloch
Art.-Nr.: TWF-AD4L



179 € inkl. MwSt.
150,42 € netto

LLKW und Transporter-Adapter
Art.-Nr.: TWF-TRANS-40



79 € inkl. MwSt.
66,39 € netto

Klebegewichte
Art.-Nr.: TWF-KG

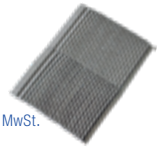

13,90 € inkl. MwSt.
11,68 € netto

Weiteres Zubehör finden Sie unter ***www.twinbusch.de***

www.twinbusch.de | info@twinbusch.de
Twin Busch GmbH | Amperestr. 1 | D-64625 Bensheim | Tel.: +49 (0) 6251 - 70585-0 | Fax: +49 (0) 6251-70585-29

TWF-95

Reifenwuchtmaschine

10“-24“ | 230 V | LED

1.999 € inkl. MwSt. | 1.679,83 € netto

Produktbeschreibung

Die automatische Reifenwuchtmaschine TWF-95 überzeugt mit moderner Technik für professionelles und komfortables Arbeiten. TFT-Farbbildschirm, LED-Light und Laserposition-System sorgen für präzises Wuchten unterschiedlichster Räder. Zwei elektronische Tastarme übernehmen automatisch die Ermittlung von Felgenabstand, Felgenbreite und Felgendurchmesser sowie die Erkennung der Wuchtprogramme. Die automatische Radpositionierung mit Magnetbremse unterstützt zusätzlich das präzise Arbeiten. Dank einer 40 mm Welle und einer verlängerten Radaufnahme eignet sich die TWF-95 ideal für Breitreifen von SUV- oder Performance-Fahrzeugen. Das integrierte Splitprogramm ermöglicht zudem das verdeckte Platzieren der Gewichte hinter den Speichen.



Besonderheiten

- 1A Verarbeitungsqualität mit CE-Zertifikat | Gefertigt nach ISO 9001
- *Laserposition-System auf 6 Uhr Position*
- *Autom. Positionsfindung (daher ist keine Fußbremse mehr nötig)*
- *LED-Light für bessere Sichtbarkeit*
- Splitprogramm zur exakten Platzierung der Gewichte hinter den Speichen
- Messarm für die autom. Felgenbreitenermittlung mit magnetischer Andockung
- Wellendurchmesser 40 mm für ein genaueres Wuchten
- Radaufnahme 255 mm zum besseren Wuchten von Breitreifen
- Großer TFT-Farbmonitor | Elektronischer Tastarm (Daten)
- Messvorgang autom. mit Radabbremsung | Statisch und dynamisch Wuchten
- Verschiedene Programme wählbar:
  Normal / Static / Alu1, Alu2, Alu3 / Motorrad usw.
- Integrierte Kalibrier- u. Selbstdiagnoseprogramme
- Menüsprachen: Deutsch, Englisch, Französisch, Spanisch, Portugiesisch, Niederländisch, Italienisch, Polnisch, Schwedisch, Ungarisch

Lieferumfang

- Reifenwuchtmaschine TWF-95, Zentrierkonus (4 Stck.)
- Messlehre, Gewichtzange, Spanntopf, Schnellspannmutter
- Spanntopfgummi, Kalibrierungsgewicht
- CE Zertifikat, Deutsche Bedienungsanleitung

AR

YouTube *Produktvideo* *Aufbauvideo*









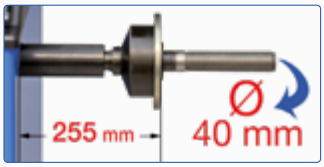





Bemaßungen

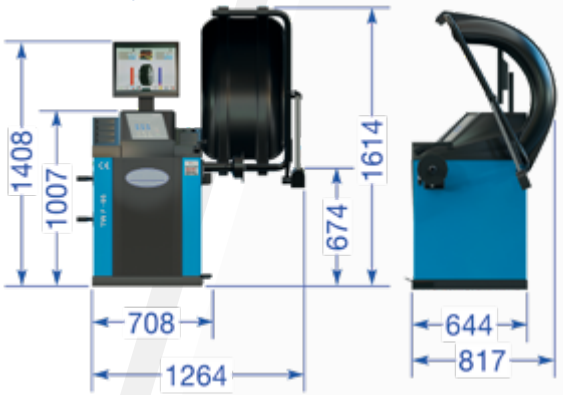

Im Lieferumfang enthalten



Technische Daten

Felgenbreite	1,5“ bis 20“
Ø Felgen	10“ bis 24“
Radgewicht max.	65 kg
Ø Felgenmittelloch	40-135 mm
Messtoleranz	+/- 1 g
Messzeit	4-7 sek.
Antriebsspannung	230 V~
Absicherung	16 A (C/Träge)
Geräuschpegel	< 70 dB
Eigengewicht (ca.)	130 kg

Optionales Zubehör

Adapter für Motorradfelgen
Art.-Nr.: TWF-MOTO



239 € inkl. MwSt. | 200,84 € netto

Universal-Adapter für 3-, 4- oder 5-Loch Felgen
Art.-Nr.: TWF-AD



219 € inkl. MwSt.
184,03 € netto

Adapter für französische Felgen ohne Mittelloch
Art.-Nr.: TWF-AD4L



179 € inkl. MwSt.
150,42 € netto

LLKW und Transporter-Adapter
Art.-Nr.: TWF-TRANS-40



79 € inkl. MwSt.
66,39 € netto

Klebegewichte
Art.-Nr.: TWF-KG

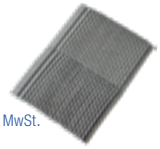

13,90 € inkl. MwSt.
11,68 € netto

Weiteres Zubehör finden Sie unter ***www.twinbusch.de***

2.299 € inkl. MwSt. | 1.931,93 € netto

TWF-96
Reifenwuchtmaschine

10“-24“ | 230 V | LED

Farbwahl:

RAL 5015 TWF-96 oder RAL 7016 TWF-96-G



Produkt-video

Aufbau-video

Produktbeschreibung

Die automatische Reifenwuchtmaschine TWF-96-G überzeugt mit modernster Technik für professionelles und komfortables Arbeiten. Pneumatische Radspannung, TFT-Farbbildschirm, LED-Light und Laserposition-System sorgen für höchste Präzision im Werkstattalltag. Zwei elektronische Tastarme übernehmen automatisch die Ermittlung der Felgendaten sowie die Erkennung der Wuchtprogramme. Die automatische Radpositionierung mit Magnetbremse unterstützt zusätzlich das komfortable Arbeiten. Dank einer 40 mm Welle und einer verlängerten Radaufnahme eignet sich die TWF-96-G ideal für Breitreifen von SUV- oder Performance-Fahrzeugen. Das integrierte Splitprogramm ermöglicht zudem das verdeckte Platzieren der Gewichte hinter den Speichen.

Besonderheiten

- 1A Verarbeitungsqualität mit CE-Zertifikat
- Gefertigt nach ISO 9001
- *Laserposition-System auf 6 Uhr Position*
- *Autom. Positionsfindung (daher ist keine Fußbremse mehr nötig)*
- *LED-Light für bessere Sichtbarkeit*
- Splitprogramm zur exakten Platzierung der Gewichte hinter den Speichen
- Messarm für die autom. Felgenbreitenermittlung
- Großer TFT-Farbmonitor
- Statisches und dynamisches Wuchten
- Wellendurchmesser 40 mm für genaueres Wuchten
- Radaufnahme 255 mm zum besseren Wuchten von Breitreifen
- Messvorgang autom. mit Radabbremsung
- Elektronischer Tastarm (Daten)
- Verschiedene Programme wählbar: Normal / Static / Alu1, Alu2, Alu3 usw.
- Integrierte Kalibrier- u. Selbstdiagnoseprogramme
- Menüsprachen: Deutsch, Englisch, Französisch, Spanisch, Portugiesisch, Niederländisch, Italienisch, Polnisch, Schwedisch und Ungarisch.

Lieferumfang

- Reifenwuchtmaschine TWF-96 , Zentrierkonus (4 Stck.), Gewichtzange
- Spanntopf, Schnellspannmutter, Spanntopfgummi, Kalibrierungsgewicht
- Messlehre, CE Zertifikat, Deutsche Bedienungsanleitung















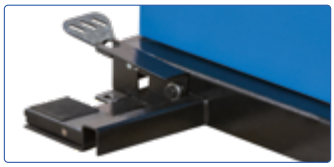

Bemaßungen

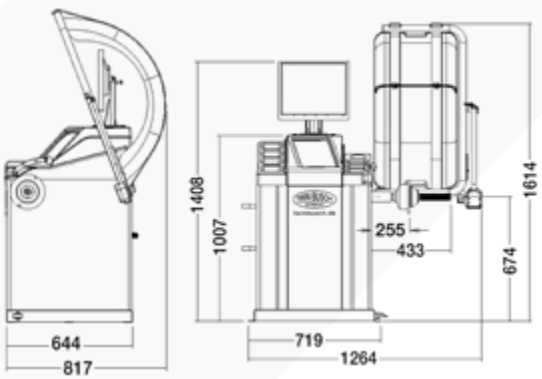

Im Lieferumfang enthalten



Technische Daten

Felgenbreite	1,5“ bis 20“
Ø Felgen	10“ bis 24“
Radgewicht max.	65 kg
Ø Felgenmittelloch	40-135 mm
Messtoleranz	+/- 1 g
Messzeit	4-7 sek.
Antriebsspannung	230 V~
Absicherung	16 A (C/Träge)
Geräuschpegel	< 70 dB
Eigengewicht (ca.)	140 kg

Optionales Zubehör

LLKW und Transporter-Adapter
Art.-Nr.: TWF-TRANS-40



79 € inkl. MwSt.
66,39 € netto

Klebegewichte
Art.-Nr.:
TWF-KG



13,90 € inkl. MwSt.
11,68 € netto

Weiteres Zubehör finden Sie unter ***www.twinbusch.de***

www.twinbusch.de | info@twinbusch.de
Twin Busch GmbH | Amperestr. 1 | D-64625 Bensheim | Tel.: +49 (0) 6251 - 70585-0 | Fax: +49 (0) 6251-70585-29

TWF-50T-G

LKW-Reifenwuchtmaschine

13“-24“ 400 V

2.299 € inkl. MwSt. | 1.931,93 € netto

Produktbeschreibung

Die automatische Reifenwuchtmaschine TWF-50T-G wurde speziell für LLKW- und LKW-Räder entwickelt und ermöglicht professionelles Arbeiten auf höchstem Niveau. Ein Pneumatik-Lift erleichtert das Aufspannen schwerer Räder, während die Fußpedalbremse zusätzlichen Komfort bietet. Zum Lieferumfang gehören fünf Zentrierkonusse für zahlreiche gängige Fahrzeugtypen. Das übersichtliche LED-Display, verschiedene Wuchtprogramme sowie integrierte Kalibrier- und Selbstdiagnosefunktionen sorgen für eine einfache und komfortable Bedienung. Dank spezieller Spannaufnahmen für LKW-Räder ist die TWF-50T-G optimal für den professionellen Werkstatteinsatz geeignet.

Besonderheiten

- 1A Verarbeitungsqualität mit CE-Zertifikat
- Gefertigt nach ISO 9001
- Großes LED-Doppeldisplay
- Messvorgang autom. mit Radabbremsung
- Verschiedene Programme wählbar: dynamisch/statisch sowie Alu-Programme
- Integrierte Kalibrier- u. Selbstdiagnoseprogramme
- Einfache u. schnelle Eingabe über Folientastatur
- Spannaufnahmen speziell für LKW Räder
- Halterungen für Zentrierkonus u. Messlehre
- Auch das Wuchten von PKW- und Transporterrädern ist möglich | Fußfeststellbremse
- Seitliche Aufhängung für Zentrierkonusse und Messlehre

Lieferumfang

- Reifenwuchtmaschine
- Zentrierkonus (5 Stck.), Messlehre, Gewichtzange
- Schnellspannmutter, Spannadapter (2 Stck.)
- Kalibrierungsgewicht | Bedienungsanleitung | CE Zertifikat



Im Lieferumfang enthalten:

- Konus 1: 46 - 82 mm
- Konus 2: 72 - 128 mm
- Konus 3: 120 - 155 mm und 150 - 165 mm
- Konus 4: 210 - 220 mm und 220 - 230 mm
- Konus 5: 275 - 290 mm

YouTube *Produktvideo* *Aufbauvideo*

















Bemaßungen

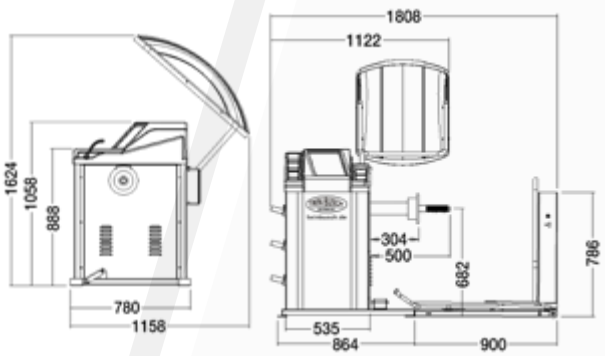

Im Lieferumfang enthalten



Technische Daten

Felgenbreite	1,5“ bis 20“
Ø Felgen	13“ bis 24“
Radgewicht max.	165 kg
Messzeit	8 sek.
Antriebsspannung	400 V / 3 Phasen
Geräuschpegel	< 70 dB
Eigengewicht (ca.)	293 kg

Optionales Zubehör

Zentrierflansch 3er-Set
Art-Nr.: TWF-50T-AD
Adapter 1: 4x 275 mm / 4x 285 mm
Adapter 2: 5x 225 mm / 5x 286 mm / 5x 325 mm
Adapter 3: Passscheibe 280 mm Durchmesser

459 € inkl. MwSt. | 385,71 € netto



Weiteres Zubehör finden Sie unter ***www.twinbusch.de***

1.199 € inkl. MwSt. | 1.007,56 € netto

TWX-400-G
Reifenabdrücker



Produktbeschreibung

Der TWX-400-G von Twin Busch ist ein horizontaler Wulstabdrücker bzw. Abdrücktisch und die ideale Lösung für ein ergonomisches, schnelles und komfortables Arbeiten bei der Reifendemontage. Durch das horizontale Abdrücken des Reifens um die Felge herum wird der Reifen besonders schonend gelöst. Das Risiko, die Felge beim Abdrücken des Reifenwulstes zu beschädigen, ist nahezu ausgeschlossen. Gleichzeitig sorgt die natürliche Körperhaltung für deutlich ergonomischeres Arbeiten im Vergleich zu herkömmlichen, vertikalen Reifenabdrückern. Ausgestattet ist der TWX-400-G mit einer abnehmbaren, vollgummierten Reifenaufnahme, die ein einfaches und müheloses Drehen des Reifens um 360° ermöglicht und zugleich sicheren Halt bietet. Die Drehplatte stellt zusätzlich den erforderlichen Bewegungsspielraum zum Abdrücken bereit. Geeignet ist der Reifenabdrücker für Standard-, Niederquerschnitts- und Runflat-Reifen.

Besonderheiten

- 1A Verarbeitungsqualität mit CE-Zertifikat
- Gefertigt nach ISO 9001
- Massive Konstruktion
- Felgenschonende Demontage
- Kein manuelles Anheben des Rades beim Abdrücken erforderlich
- Ergonomische Arbeitshöhe
- Starker horizontaler Abdrückzylinder (2500 kg)
- Praktische 360° Grad Drehplatte
- Großer Abdrückbereich für PKW und Kleintransporter
- Hochwertiger Steuerblock zum gefühlvollen Abdrücken
- Innenteile aus Edelstahl (Vorteil, kein Rost)

YouTube Produktvideo | Aufbauvideo

Lieferumfang

- Reifenabdrücker
- CE Zertifikat
- Deutsche Bedienungsanleitung





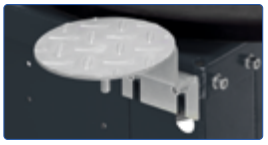


Optionales Zubehör

Hilfsarm TWX-400-A7-G

Mit dem optional erhältlichen schwenkbaren Hilfsarm TWX-400-A7-G lassen sich die Arbeitsabläufe optimieren um den Reifen z.B. rücken- und körperschonend einer Reifenmontagemaschine zuzuführen. Durch die an dem schwenkbaren Hilfsarm vorhandene kleine Aufnahmeplatte lassen sich ergonomische Reifenbewegungen zur Körperentlastung ausführen, bzw. weitere effiziente Arbeitsschritte durchführen.

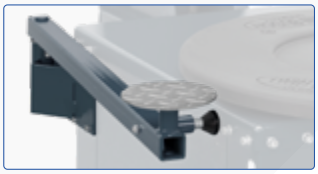

Aufbauvideo

89 € inkl. MwSt. | 74,79 € netto

Ablagebox TWX-400-A5-G

Die optisch und technisch angepasste und optional erhältliche Ablagebox TWX-400-A5-G sorgt für ein aufgeräumtes Arbeitsumfeld und hält die benötigten Utensilien und Arbeitshilfen parat. Kann sehr flexibel eingesetzt werden.



Aufbauvideo

89 € inkl. MwSt. | 74,79 € netto

Rollentisch TWX-400-A10-G

Der optional erhältliche Rollentisch TWX-400-A10-G sorgt für ergonomische und sehr schnelle Arbeitsabläufe bei einem hohen Reifendurchsatz.



Aufbauvideo

499 € inkl. MwSt. | 419,33 € netto

Rad-Lift - Radheber für Wuchtmaschinen

- Optimale Ergänzung zu ihrer Reifenwuchtmaschine
- Tragkraft: 80 kg
- 2 kraftvolle Pneumatik-Zylinder
- Max. 8 bar | Druckminderer
- Steuerung über Joystick
- Halterung für Konusse

TWX-300-G

Produktvideo



499 € inkl. MwSt.
419,33 € netto

www.twinbusch.de | info@twinbusch.de
Twin Busch GmbH | Amperestr. 1 | D-64625 Bensheim | Tel.: +49 (0) 6251 - 70585-0 | Fax: +49 (0) 6251-70585-29

TW115-G

Computergesteuerte Achsvermessung

5.499 € inkl. MwSt. | 4.621,01 € netto

Produktbeschreibung

Computergesteuertes Achsvermessungsgerät
mit komfortabler und benutzerfreundlicher Software
sowie integrierter Fahrzeugdatenbank.
Menünavigation in vielen verschiedenen Sprachen.
Großes und übersichtliches Display.
Kabelloser Datentransfer über Bluetooth.







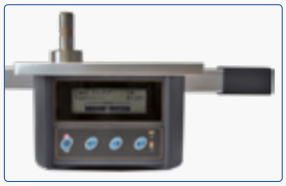





Zur Online Videoberatung







Inklusive

Inkl. neuem PC
(Windows 11)

Produktvideo

Inbetriebnahmevideo

Besonderheiten

- 1A Verarbeitungsqualität mit CE-Zertifikat
- Gefertigt nach ISO 9001
- Software z.B. in Deutsch, Englisch, Spanisch Französisch, Rumänisch, Niederländisch, Türkisch und viele mehr!
- Mess-System mit 8 CCD Sensoren ohne Kabel (Bluetooth-Übertragung)
- Sehr einfache Bedienung
- LED-Anzeigen für Sturz und Spur
- Messbereich: bis +/- 18 Grad
- Messgenauigkeit: bis +/- 0,01 Grad
- Messkopf mit Radklammern
- Komfortable, übersichtliche und benutzerfreundliche Software mit umfangreicher Fahrzeugdatenbank

Lieferumfang

- Fahrwagen mit neuem PC (Windows 11)
- 4 Messköpfe mit Ladekabel
- Monitor I Achsvermessungssoftware
- Umfangreiche Fahrzeugdatenbank
- Prüfbuch
- *Optional: Drucker*
- *Online Inbetriebnahmevideo*
- *Online Produktvideo*

TW316-G

3D-Achsvermessungssystem *(4 Hochgeschwindigkeitskamerasystem)*

8.999 € inkl. MwSt. | 7.562,18 € netto

Produktvideo

Produktbeschreibung

Das TW316 ist ein 3D-Achsvermessungssgerät mit einem beweglichen Hochgeschwindigkeitskamerasystem mit 4 Kameras. Mit diesem System bieten wir die Möglichkeit für Werkstätten genaues bzw. effizientes Messen und Einstellen von Pkw´s. Elektrische Hebeeinrichtung für Kameraträger mit Follow-Me Funktion. Schritt für Schritt Bedienung der Software mit grafischem Indikator für die weitere Vorgehensweise 3D-Messsystem ermöglicht eine schnelle/exakte Erfassung der Fahrzeug IST-Werte.
Die Messung und Einstellung kann in jeder gewünschten Höhe der Hebebühne erfolgen.
Das TW316 System ermittelt und errechnet die folgenden Achs-Parameter am Fahrzeug: Vorderachse Einzelspur und Gesamtspur inkl. Sturz, Nachlauf, Spreizung, eingeschlossene Winkel. Hinterachse Einzelspur und Gesamtspur, Sturz. Weiterhin Radstand, Radversatz, Spurweite, Achsversatz.
Datenbank mit Achsmessparameter für mehr als 20.000 Fahrzeugtypen. Es ist möglich, eigene Daten in die Datenbank einzupflegen.





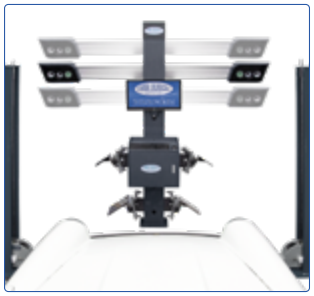



Besonderheiten

- 1A Verarbeitungsqualität I Produktion nach ISO 9001
- Neu mit deutscher Software
- Mess-System mit 4 Hochgeschwindigkeitskamerasystem
- Einfache Bedienung
- Messbereich: +/- 18 Grad
- Messgenauigkeit: +/- 0,01 Grad
- Außenspannung: 22 cm - 60 cm (9" bis 24")

Lieferumfang

- PC Schrank mit neuem PC (Windows 11)
- 3D-Achsvermessungssystem, Monitor
- Drucker optional
- Achsvermessungssoftware, Fahrzeugdatenbank
- Bremspedalfeststeller, Lenkradfeststeller, 2 x Drehteller

13.999 € inkl. MwSt. | 11.763,87 € netto

TWCTT-450R

Auto-Drehscheibe für die Überflur-Montage inkl. Rampen

3000 kg | ⌀ 4500 mm | 400 V



Produkt-video

Aufbau-video

Produktbeschreibung

Mit unserer Park- und Autodrehscheibe TWCTT-450R lässt sich das Fahrzeug bei engen und begrenzten Aus- und Zufahrten ganz einfach im Stand um die eigene Achse drehen. D.h. einfach auffahren, per Fernbedienung in die gewünschte Position drehen lassen und losfahren. Daraus ergeben sich die folgenden Anwendungsbeispiele; Hofzufahrten, Hotels, Tiefgaragen, Wohnungsbau, Büro- und Geschäftshäuser, KFZ-Handel, KFZ-Vermietung, Parkhäuser, Einbau vor Einzelgaragen und vieles mehr. Die TWCTT-450R ist zudem perfekt für die Präsentation von Fahrzeugen, z.B. im Autohandel vor Ort oder auch für den Online-Autohandel zur Erstellung von Fotos (360° Rundumansichten) geeignet.
Die Steuerung erfolgt sehr komfortabel über eine Fernbedienung per Funk, ist aber auch direkt an der Steuereinheit bedienbar. Mit einem Durchmesser von 450 cm eignet sich die Park- und Autodrehscheibe auch für mittlere Transporter wie z.B. MB Sprinter (Standard) oder große SUV. Die komplette Unterkonstruktion ist feuerverzinkt und somit ist die Drehscheibe auch für den Außenbereich geeignet. Die Drehscheibe ist mit rutschhemmenden Riffelblech-Platten belegt.

Besonderheiten

- 1A Verarbeitungsqualität
- Produktion nach ISO 9001
- Durchmesser 450 cm auch für mittlere Transporter
- Konstruktion Feuerverzinkt
- Inklusive - Riffelblech-Platten als Belag
- Steuerung per Steuerbox und Funk–Fernbedienung
- 4 Kraftvolle E-Motoren für Vor- und Rücklauf
- 8 Segmente
- Hochwertige Schneider-Elektronik

Lieferumfang

- Auto-Drehscheibe inkl. Rampen
- Deutsche Bedienungsanleitung
- CE Zertifikat







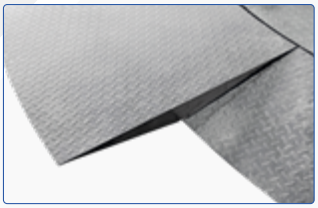





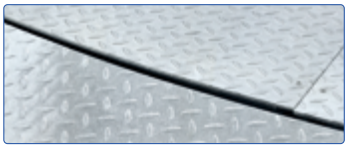



Bemaßungen

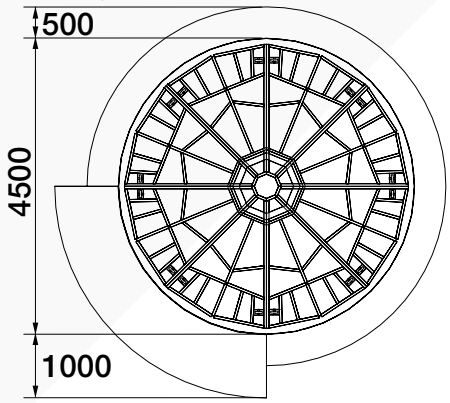

Technische Daten

Durchmesser–Drehscheibe	4500 mm
Traglast	3000 kg
Auffahrhöhe	175 mm
Antriebsspannung	400 V / 3 Phasen
Antriebsleistung	0,75 kW
Absicherung	16 A (C/Träge)
Eigengewicht (ca.)	1605 kg

www.twinbusch.de | info@twinbusch.de
Twin Busch GmbH | Amperestr. 1 | D-64625 Bensheim | Tel.: +49 (0) 6251 - 70585-0 | Fax: +49 (0) 6251-70585-29

TWCTT-450

Auto-Drehscheibe / Schwerlastdrehscheibe für die Unterflur-Montage

11.999 € inkl. MwSt. | 10.083,19 € netto

3000 kg ⌀ **4500 mm** **400 V**

Produktbeschreibung

Mit unserer Park- und Autodrehscheibe TWCTT-450 lässt sich das Fahrzeug bei engen und begrenzten Aus- und Zufahrten ganz einfach im Stand um die eigene Achse drehen. D.h. einfach auffahren, per Fernbedienung in die gewünschte Position drehen lassen und losfahren. Daraus ergeben sich die folgenden Anwendungsbeispiele; Hofzufahrten, Hotels, Tiefgaragen, Wohnungsbau, Büro- und Geschäftshäuser, KFZ-Handel, KFZ-Vermietung, Parkhäuser, Einbau vor Einzelgaragen und vieles mehr. Die TWCTT-450 ist zudem perfekt für die Präsentation von Fahrzeugen, z.B. im Autohandel vor Ort oder auch für den Online-Autohandel zur Erstellung von Fotos (360° Rundum-ansichten) geeignet. Die Steuerung erfolgt sehr komfortabel über eine Fernbedienung per Funk, ist aber auch direkt an der Steuer-einheit bedienbar. Mit einem Durchmesser von 450 cm eignet sich die Park- und Autodrehscheibe auch für mittlere Transporter wie z.B. MB Sprinter (Standard) oder große SUV. Die komplette Unter-konstruktion ist feuerverzinkt und somit ist die Drehscheibe auch für den Außenbereich geeignet. Die Drehscheibe ist mit rutsch-hemmenden Riffelblech-Platten belegt. Die Park- und Autodreh-scheibe wird bodenbündig installiert, optional sind Auffahrrampen zur Überflur Montage erhältlich.



Besonderheiten

- 1A Verarbeitungsqualität I Produktion nach ISO 9001
- Durchmesser 450 cm auch für mittlere Transporter
- Konstruktion Feuerverzinkt
- Inklusive - Riffelblech-Platten als Belag
- Steuerung per Steuerbox und Funk–Fernbedienung
- 4 Kraftvolle E-Motoren für Vor- und Rücklauf
- 8 Segmente I Hochwertige Schneider-Elektronik

Lieferumfang

- Auto-Drehscheibe
- Deutsche Bedienungsanleitung
- CE Zertifikat

YouTube Produkt-video Aufbau-video



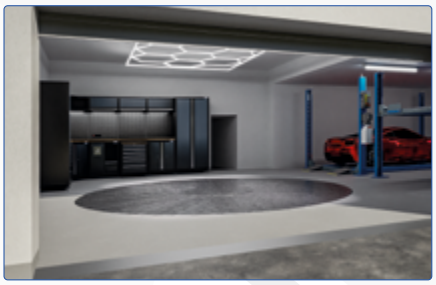



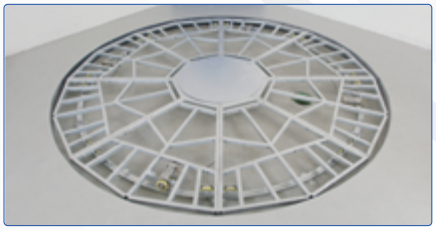

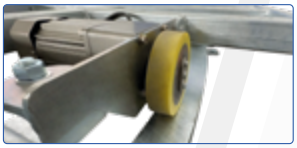

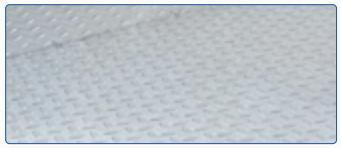

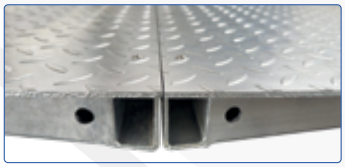

Bemaßungen

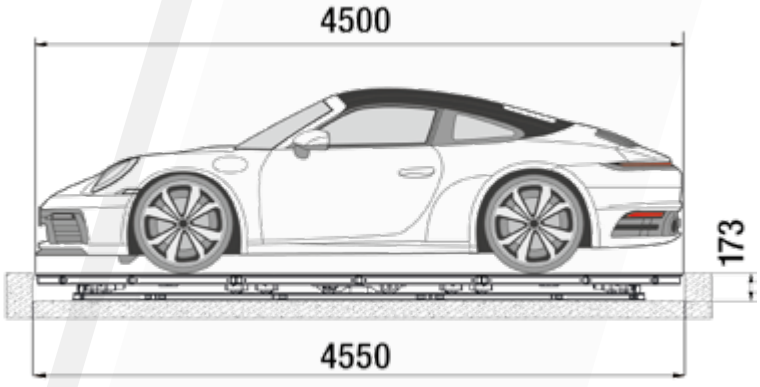

Technische Daten

Durchmesser–Drehscheibe	4500 mm
Traglast	3000 kg
Einbauhöhe	175 mm
Antriebsspannung	400 V / 3 Phasen
Antriebsleistung	0,75 kW
Absicherung	16 A (C/Träge)
Eigengewicht (ca.)	1470 kg

TWAC-400R





Produktbeschreibung

Das TWAC-400R ist ein vollautomatisches Klimaservicegerät für den Einsatz an Fahrzeugen mit R134a-Anlagen. Es ist für den professionellen KFZ-Werkstattbetrieb ausgelegt. Durch die einfache Bedienung und die leistungsstarke Vakuumpumpe ist es für einen hohen Fahrzeugdurchsatz gerüstet. Das Ganze zu einem super Preis-Leistungs-Verhältnis. Es verfügt über eine umfangreiche Fahrzeugdatenbank. Somit kann das passende Fahrzeug über das Menü ausgewählt werden. Eine manuelle Eingabe über den Touchscreen ist ebenso möglich. Ein integrierter Drucker ermöglicht den direkten Ausdruck von Serviceberichten. Alle Betriebsprotokolle werden automatisch gespeichert und stehen dem Benutzer jederzeit zur Verfügung.

Besonderheiten

- Vollautomatische Rückgewinnung, Absaugung, Befüllung und Dichtheitsprüfung von R134a-Kältemittel
- 4 digitale Waagen für Kältemittel, PAG-Öl, POE-Öl und Altöl
- Einfache Bedienung über 7-Zoll-Touchscreen
- Einfache instruktive Menüführung mit Symbolen
- Umfangreiche Datenbank mit einer Vielzahl an Fahrzeugmodellen
- Integrierter Drucker I Update über SD-Schnittstelle I Modernste Betriebssoftware
- Platzsparendes, leicht zu bewegendes Gerät aufgrund sehr geringem Eigengewicht
- Genaue Kältemittelbefüllung durch eine präzise elektronische Messwaage
- Automatische Selbstdiagnose und Statusprüfung des Gerätes
- Versiegelte Ölflaschen, die verhindern, dass Luft eindringt und das Öl verunreinigt
- Hochpräziser Drucksensor zur Erkennung von Lecks im Klimasystem oder des Klimaservicegeräts

2.299 € inkl. MwSt. I 1.931,93 € netto

Kältemitteltyp	R134a
Elektrischer Anschluss	230 V
Arbeitszyklus	Vollautomatisch / Manuell
Arbeitstemperatur	-10 bis +50°C
Leistung Vakuumpumpe	120 L/min
Tank Kältemittel	12 kg
Automatische Ölfüllung	Ja
Display	7-Zoll Touchscreen
Datenbank	Ja
Thermischer Drucker	Integriert
Genauigkeit Waage	± 10 g
Gewicht ca.	99 kg

Inkl. integriertem Drucker







TWAC-400YF





Produktbeschreibung

Das TWAC-400YF ist ein vollautomatisches Klimaservicegerät für den Einsatz an Fahrzeugen mit R1234yf-Anlagen. Es ist für den professionellen KFZ-Werkstattbetrieb ausgelegt. Das Klimaservicegerät wurde für die speziellen Eigenschaften des neuen Kältemittels entwickelt, wie z.B. schwere Entflammbarkeit, sehr hohe Genauigkeit sowie Bauteile, speziell für die Widerstandsfähigkeit des Kältemittels. Durch die einfache Bedienung über den Touchscreen und die leistungsstarke Vakuumpumpe ist das Klimaservicegerät für einen hohen Fahrzeugdurchsatz gerüstet. Es verfügt über eine umfangreiche Fahrzeugdatenbank. Somit kann das passende Fahrzeug über das Menü ausgewählt werden. Eine manuelle Eingabe über den Touchscreen ist ebenso möglich. Ein integrierter Drucker ermöglicht den direkten Ausdruck von Serviceberichten. Alle Betriebsprotokolle werden automatisch gespeichert und stehen dem Benutzer jederzeit zur Verfügung.

Besonderheiten

- Vollautomatische Rückgewinnung, Absaugung, Befüllung und Dichtheitsprüfung von R1234yf-Kältemittel I Einfache Bedienung über 10-Zoll-Touchscreen
- 5 digitale Waagen für Kältemittel, PAG-Öl, POE-Öl, Altöl und UV
- Umfangreiche Datenbank mit einer Vielzahl an Fahrzeugmodellen
- Integrierter Drucker I Update über SD-Schnittstelle I Modernste Betriebssoftware
- Platzsparendes, leicht zu bewegendes Gerät aufgrund sehr geringem Eigengewicht
- Genaue Kältemittelbefüllung durch eine präzise elektronische Messwaage
- Automatische Selbstdiagnose und Statusprüfung des Gerätes
- Versiegelte Ölflaschen, die verhindern, dass Luft eindringt und das Öl verunreinigt
- Hochpräziser Drucksensor zur Erkennung von Lecks im Klimasystem oder des Klimaservicegeräts I Einfache instruktive Menüführung mit Symbolen
- 2 Lüfter, um eine mögliche Ansammlung von Kältemittel im Klimaservicegerät zu verhindern

2.699 € inkl. MwSt. I 2.268,07 € netto

Kältemitteltyp	R1234yf
Elektrischer Anschluss	230 V
Arbeitszyklus	Vollautomatisch / Manuell
Arbeitstemperatur	-10 bis +50°C
Leistung Vakuumpumpe	120 L/min
Tank Kältemittel	12 kg
Automatische Ölfüllung	Ja
Display	10-Zoll Touchscreen
Datenbank	Ja
Thermischer Drucker	Integriert
Genauigkeit Waage	± 10 g
Gewicht ca.	111 kg

Inkl. integriertem Drucker







TWAC-600DUAL





Produktbeschreibung

Das vollautomatische Klimaservicegerät TWAC-600DUAL für R134a und R1234yf-Kältemittel bietet eine zuverlässige Lösung für die Wartung moderner Fahrzeugklimaanlagen – egal ob Benziner, Hybrid oder Elektrofahrzeug. Es ist für den professionellen KFZ-Werkstattbetrieb ausgelegt und verfügt über eine umfangreiche Fahrzeugdatenbank. Durch die einfache Bedienung über den Touchscreen und die leistungsstarke Vakuumpumpe ist das Klimaservicegerät für einen hohen Fahrzeugdurchsatz gerüstet. Ein integrierter Drucker ermöglicht den direkten Ausdruck von Serviceberichten. Alle Betriebsprotokolle werden automatisch gespeichert und stehen dem Benutzer jederzeit zur Verfügung.

Besonderheiten

- Vollautomatische Rückgewinnung, Absaugung, Befüllung und Dichtheitsprüfung von R134a-Kältemittel und R1234yf-Kältemittel
- 5 digitale Waagen für Kältemittel R134a-Tank, 1234yf-Tank, PAG-Öl, POE-Öl, Altöl
- 3 Lademodi: LP-Ladung / HP-Ladung / LP+HP-Ladung
- Geeignet für Kraftstoff-, Hybrid- und Elektrofahrzeuge
- Einfache Bedienung über 10-Zoll-Touchscreen
- Einfache instruktive Menüführung mit Symbolen
- Umfangreiche Datenbank mit einer Vielzahl an Fahrzeugmodellen
- Integrierter Drucker I Update über SD-Schnittstelle I Modernste Betriebssoftware
- Tiefenrückgewinnungsfunktion und hohe Rückgewinnungsrate von bis zu 95 %
- Genaue Kältemittelbefüllung durch eine präzise elektronische Messwaage
- Automatische Selbstdiagnose und Statusprüfung des Gerätes
- Versiegelte Ölflaschen, die verhindern, dass Luft eindringt und das Öl verunreinigt

3.699 € inkl. MwSt. I 3.108,40 € netto

Kältemitteltyp	R134a und R1234yf
Elektrischer Anschluss	230 V
Arbeitszyklus	Vollautomatisch / Manuell
Arbeitstemperatur	-10 bis +50°C
Leistung Vakuumpumpe	120 L/min
Tank Kältemittel	12 kg
Automatische Ölfüllung	Ja
Display	10-Zoll Touchscreen
Datenbank	Ja
Thermischer Drucker	Integriert
Genauigkeit Waage	± 10 g
Gewicht ca.	125 kg

Inkl. integriertem Drucker







Scheinwerfer-Einstellgeräte

TWSWE-A

849 € inkl. MwSt. | 713,45 € netto



Unser TWSWE-A entspricht den neuesten Richtlinien zur Überprüfung der Einstellung der Scheinwerfer. Es ist mit einem Handrad mit Markierungen ausgestattet, dies ermöglicht ein leichtes Einstellen und Justieren von Haupt- und Nebelscheinwerfern. Zudem ist das Gerät ausgestattet mit Digital-Luxmeter, Faden-Visier und inkl. Baumusterfreigabe durch den TÜV (mit Typprüfnummer TP).

- Offiziell zugelassen mit Baumusterfreigabe durch den TÜV (mit Typprüfnummer TP)
- Für alle Fahrzeugkategorien wie PKW, NFZ und Zweirad
- Fadenvisier zur exakten Ausrichtung und Positionierung
- Geeignet für alle Leuchtmittel wie Glühfaden, Halogen, Xenon und LED
- Einhandverstellbarer Lichtkasten mit autom. Arretierung
- Integrierter Luxmeter zur Messung der Lichtstärke
- *Optionales Zubehör: Schutzhaube gegen Staub und Schmutz*

Produkt-video

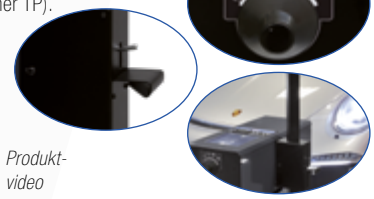

TWSWE-A PRO

1.459 € inkl. MwSt. | 1.226,05 € netto



Unser TWSWE-A-PRO entspricht den neusten Richtlinien zur Überprüfung der Einstellung der Scheinwerfer.
Es ist mit einem Handrad mit Makierungen ausgestattet, dies ermöglicht ein leichtes Einstellen und Justieren von Haupt- und Nebelscheinwerfern. Zudem ist das Gerät ausgestattet mit Digital-Luxmeter, Laser-Visier und inkl. Baumusterfreigabe durch den TÜV (mit Typprüfnummer TP).

- Offiziell zugelassen mit Baumusterfreigabe durch den TÜV (mit Typprüfnummer TP)
- Für alle Fahrzeugkategorien wie PKW, NFZ und Zweirad
- Laser-Fadenvisier zur exakten Ausrichtung und Positionierung
- Stange mit Messskala für genaue Höhen-Positionierung
- Laserpointer zur exakten Ermittlung der Scheinwerfermitte | Stange mit Fußpedal (drehbar)
- Geeignet für alle Leuchtmittel wie Glühfaden, Halogen, Xenon, LED
- Einhandverstellbarer Lichtkasten mit autom. Arretierung | 2 höhenverstellbare Achsen
- Integrierter Luxmeter zur Messung der Lichtstärke
- *Optionales Zubehör: Schutzhaube gegen Staub und Schmutz*

Produkt-video



TWSWE-B

1.659 € inkl. MwSt. | 1.394,12 € netto



Unser TWSWE-B entspricht den neuesten Richtlinien zur Überprüfung der Einstellung der Scheinwerfer. Es ist mit einem 4 Meter langen Schienensystem sowie Laservisier, Laserpointer und Digital-Luxmeter ausgestattet. Zudem ist das Gerät mit einer drehbaren Führungsstange mit Fußpedal ausgestattet und verfügt über eine Baumusterfreigabe durch den TÜV (mit Typprüfnummer TP).

- Offiziell zugelassen mit Baumusterfreigabe durch den TÜV (mit Typprüfnummer TP)
- Für alle Fahrzeugkategorien wie PKW, NFZ und Zweirad | Horizontale Skala und vertikale Skala
- Fadenvisier zur exakten Ausrichtung und Positionierung | Stange mit Fußpedal (drehbar)
- Laserpointer zur exakten Ermittlung der Scheinwerfermitte
- Geeignet für alle Leuchtmittel wie Glühfaden, Halogen, Xenon, LED und Laser
- Einhandverstellbarer Lichtkasten mit autom. Arretierung
- Stange mit Messskala für genaue Höhen-Positionierung
- Integrierter Luxmeter zur Messung der Lichtstärke
- *Optionales Zubehör: Schutzhaube gegen Staub und Schmutz*

Produkt-video



TWSWE-D

3.999 € inkl. MwSt. | 3.360,50 € netto



Unser TWSWE-D entspricht den neuesten Richtlinien zur Überprüfung der Einstellung der Scheinwerfer.
Es ist mit einem SLS Self-Leveling-System (Selbstnivellierung) ausgestattet somit ist keine spezielle Nivellierung des Fußbodens oder die Verwendung eines Schienensystems nötig, es gleicht Unebenheiten vertikal und horizontal bis zur gesetzlichen Höchstgrenze innerhalb von 1-2 sek. selbstständig aus. CMOS-Kamera inklusive 10" Touch-Farbdisplay integriert als Tablet, sowie Laservisier, Laserpointer und Digital-Luxmeter. Zudem ist das Gerät mit einer drehbaren Führungsstange mit Fußpedal ausgestattet und verfügt über eine Baumusterfreigabe durch den TÜV (mit Typprüfnummer TP) optional mit ASA-Schnittstelle.

- Self-Leveling-System (SLS) gleicht Bodenunebenheiten vertikal und horizontal innerhalb von 1-2 Sek. aus
- Die für alle SLS-Geräte gesetzliche Höchstgrenze von 3 % erfüllt unser TWSWE-D mit einer Ausgleichleistung bis 10 % | Integrierter Luxmeter zur Messung der Lichtstärke
- Offiziell zugelassen mit Baumusterfreigabe durch den TÜV (mit Typprüfnummer TP)
- CMOS-Kamera für schnelle Bildverarbeitung | Integrierter Tablet-PC als Display und zur Bedienung
- Einfache Bedienung mit autom. Programmführung | Horizontale Skala und vertikale Skala
- Neben deutscher Sprache diverse anderen Sprachen zur Auswahl | Speicherung aller Daten
- Datenübertragung an Drucker oder PC per Bluetooth, Wifi oder USB | Stange mit Fußpedal (drehbar)
- Für alle Fahrzeugkategorien wie PKW, NFZ und Zweirad | Integrierte Wasserwaage
- Laserpointer zur exakten Ermittlung der Scheinwerfermitte | Optionale ASA Schnittstelle
- Geeignet für alle Leuchtmittel wie Glühfaden, Halogen, Xenon, LED & Laser
- Laservisier zur exakten Ausrichtung und Positionierung | 2 höhenverstellbare Achsen
- Einhandverstellbarer Lichtkasten mit autom. Arretierung
- Stange mit Messskala für genaue Höhen-Positionierung

Produkt-video



Technischer Datenvergleich	TWSWE-A	TWSWE-A-PRO	TWSWE-B	TWSWE-D
SLS-System				✓
Offiziell zugelassen	✓	✓	✓	✓
Fadenvisier	✓			
Laservisier		✓	✓	✓
Luxmeter	✓	✓	✓	✓
Laserpointer		✓	✓	✓
Stange mit Messskala		✓	✓	✓
Fußpedal für Drehfunktion		✓	✓	✓
Klassische Einstellskala	✓	✓		
Horizontale + vertikale Einstellskala			✓	✓
Für Halogen-Licht	✓	✓	✓	✓
Für Xenon-Licht	✓	✓	✓	✓
Für Voll-LED-Licht		✓	✓	✓

	TWSWE-A	TWSWE-A-PRO	TWSWE-B	TWSWE-D
Für LED-Licht	bedingt geeignet	bedingt geeignet	✓	✓
Für Laser-Licht			✓	✓
CMOS-Kamera				✓
10" Farbdisplay				✓
Daten-Speicherung + Übertragung				✓
USB-Port				✓
WIFI / WLAN				✓
Bluetooth				✓
ASA-Schnittstelle				✓
Schienensystem			✓	
Höhenverstellbare Achse		✓	✓	✓
Schutzhaube inklusive				✓

TW KS-250-10/3



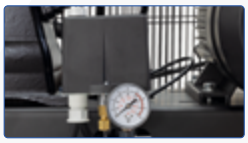


1.499 € inkl. MwSt.
1.259,66 € netto

Produkt-video



Komplett ausgestattet mit Rückschlagventil, Druckschalter mit EIN/AUS-Schalter, inkl. Motorschutz und Anlaufentlastung, Sicherheitsventil, Manometer, Kugelhahn und Kondenswasserablass, inkl. Prüfbescheinigungen für den Kessel.

Kessel	250 Liter
Ansaugleistung	950 L / min.
Arbeitsdruck	10 bar
Leistung	5,5 kW
Antriebsspannung	400 V
Gewicht	200 kg

TW KL-500-10/3





Produkt-video

2.199 € inkl. MwSt.
1.847,90 € netto



Komplett ausgestattet mit Rückschlagventil, Druckschalter, EIN/AUS-Schalter mit Automatikbetrieb, inkl. Motorschutz und Anlaufentlastung, Sicherheitsventil, Manometer, Kugelhahn und Kondenswasserablass, inkl. Prüfbescheinigungen für Kessel.

Kessel	500 Liter
Ansaugleistung	960 L / min.
Arbeitsdruck	10 bar
Leistung	5,5 kW
Antriebsspannung	400 V
Gewicht	250 kg

TW KL-250-10/3






1.399 € inkl. MwSt.
1.175,63 € netto

Produkt-video



Komplett ausgestattet mit Rückschlagventil, Druckminderer, einstellbarem Druckschalter mit EIN/AUS-Schalter, inkl. Motorschutz und Anlaufentlastung, Sicherheitsventil, Manometer, Kugelhahn und Kondenswasserablass. Komfortable Räder für den mobilen Einsatz. Inkl. Prüfbescheinigungen für den Kessel.

Kessel	250 Liter
Ansaugleistung	950 L / min.
Arbeitsdruck	10 bar
Leistung	5,5 kW
Antriebsspannung	400 V
Gewicht	195 kg

TW KL-200-10/2





899 € inkl. MwSt.
755,46 € netto

Produkt-video



Komplett ausgestattet mit Rückschlagventil, Druckminderer, einstellbarem Druckschalter mit EIN/AUS-Schalter, inkl. Motorschutz und Anlaufentlastung, Sicherheitsventil, Manometer, Kugelhahn und Kondenswasserablass. Komfortable Räder für den mobilen Einsatz. Inkl. Prüfbescheinigungen für den Kessel.

Kessel	200 Liter
Ansaugleistung	420 L / min.
Arbeitsdruck	10 bar
Leistung	2,2 kW
Antriebsspannung	230 V
Gewicht	124 kg

TW KL-500 S








4.999 € inkl. MwSt. | 4.200,84 € netto



Komplett ausgestattet mit Rückschlagventil, einstellbarem Druckschalter mit EIN/AUS-Schalter, inkl. Motorschutz und Anlaufentlastung, Sicherheitsventil, Manometer, Kugelhahn und Kondenswasserablass, inkl. Prüfbescheinigungen für Kessel.

Kessel	500 Liter
Effektive Liefermenge	1.13 m3/min
Arbeitsdruck	10 bar
Leistung	7,5 kW
Antriebsspannung	400 V
Gewicht	370 kg


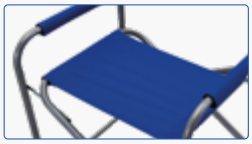



TWW-ST

19,99 € inkl. MwSt.
16,80 € netto

TWIN BUSCH Regiestuhl

- Zusammenklappbarer Regiestuhl
- Ideal für Fahrerlager, Camping & unterwegs
- Zwei gepolsterte Armlehnen für hohen Sitzkomfort
- Strapazierfähiger Stoff, robust und langlebig
- Praktischer Klapp-Mechanismus: schnell auf- und abgebaut
- Leicht zu verstauen und zu transportieren
- Stabiler Stahlrahmen für hohe Widerstandsfähigkeit und lange Lebensdauer
- Abmessungen: 570 x 450 x 830 mm
- Abmessungen zusammengeklappt: 100 x 450 x 830 mm

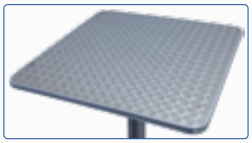
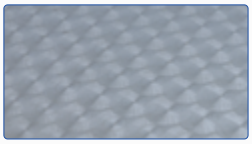
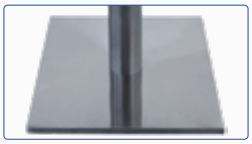


TWW-TI

49 € inkl. MwSt.
41,18 € netto

TWIN BUSCH Tisch

- Robuste Konstruktion für lange Lebensdauer
- Quadratische Tischplatte mit moderner Oberfläche
- Stabile Mittelsäule mit großem Standfuß für sicheren Halt
- Pflegeleicht und einfach zu reinigen
- Vielseitig nutzbar: Fahrerlager, Werkstatt, Veranstaltungen oder Freizeit
- Abmessungen: 700 x 700 x 725 mm







TWW-Z3

119 € inkl. MwSt.
100,00 € netto

TWIN BUSCH Faltpavillon / Rennzelt / Easy-Up Zelt 3 x 3 m

- Einfacher & schneller Aufbau im Handumdrehen
- Zelttuch & Seitenteil schützen vor Sonne und Regen
- Stabile Stahlrahmen-Konstruktion
- 2-fach höhenverstellbar
- Dachteil und Seitenwand aus PU-beschichtetem Polyester, wetterbeständig
- Stahlrahmen mit weißer Pulverlackbeschichtung
- Inkl. Seitenteil für alle 3 Seiten
- Seitenteil lässt sich einfach und schnell an die Rahmenkonstruktion anknoten
- Abmessung aufgebaut: 3 x 3 m
- Optional: Tragetasche erhältlich







TWW-Z6

179 € inkl. MwSt.
150,42 € netto

TWIN BUSCH Faltpavillon / Rennzelt / Easy-Up Zelt 3 x 6 m

- Einfacher & schneller Aufbau im Handumdrehen
- Zelttuch & Seitenteil schützen vor Sonne und Regen
- Stabile Stahlrahmen-Konstruktion
- 2-fach höhenverstellbar
- Dachteil und Seitenwand aus PU-beschichtetem Polyester, wetterbeständig
- Stahlrahmen mit weißer Pulverlackbeschichtung
- Inkl. Seitenteil für alle 3 Seiten
- Seitenteil lässt sich einfach und schnell an die Rahmenkonstruktion anknoten
- Abmessung aufgebaut: 3 x 6 m
- Optional: Tragetasche erhältlich

1.499 € inkl. MwSt. | 1.259,66 € netto

TW DT-10
Diagnose-Tester





Produktbeschreibung

Der mobile Fahrzeugdiagnosetester TWDT-10 mit Menüführung in deutsch, englisch, spanisch, französisch und weiteren Sprachen. Der TWDT-10 unterstützt Funktionen und Protokolle der OBD II-Diagnose. Somit werden Sensordiagnosen, elektrische Diagnosen, Aktordiagnosen, Komponenten- sowie Systemdiagnosen unterstützt. (Die Funktionen sind vom Fahrzeughersteller abhängig). Ein Wartungsmenü mit Schnellzugriff auf verschiedene Wartungsoptionen wie z.B. CVT, DPF, EPB, SAS, TPMS, TPS, OilReset, Odometer und vielem mehr. Das komfortable Farb-Touchscreen garantiert eine intuitive Bedienung. Mit der Diagnose-Box (VCI) senden Sie die ausgelesenen Daten direkt per Bluetooth an das Hauptgerät, damit ist absolute Bewegungsfreiheit garantiert. Mit der Druckfunktion über USB oder WLAN können diese direkt ausgedruckt werden (z.B. auch als Nachweis für Ihre Kunden), bzw. durch die vorhandenen Schnittstellen entsprechend weiterverarbeitet werden (Drucker nicht im Lieferumfang enthalten). Einfache Updates über das Online Update-Tool, bei Kauf 3 Jahre inklusive. Steigern Sie mit dem DT-10 Diagnose-Tester die Effizienz Ihrer KFZ-Werkstatt.

Besonderheiten

- 1A Verarbeitungsqualität mit CE-Zertifikat
- Menüführung in deutsch, englisch, spanisch, französisch und weiteren Sprachen (Fehlercodes in Deutsch und Englisch)
- Staub- und Wasserdicht nach IP67, Schlagabsorbierendes Case
- Einstellbares Halteband zum sicheren Halten des Diagnose-Testers
- Diagnosesystem für PKW und Transporterklasse (LLKW)
- Schnellzugriff auf Wartungsoptionen wie z.B. Öl Reset, DPF, TPMS, EPB, SAS und vielem mehr
- Fehlercodes lesen/löschen
- Transportmodus EIN/AUS schalten (z.B. bei BMW)
- Bedienung per Touchscreen (Touchpen kompatibel)
- Codierung, Stellgliedtests, Parametrisierung, Servicerückstellung, Grundeinstellung
- Favoriten erstellen und verwalten (Hersteller und Direktoptionen z.B. ÖI Reset)
- Messwerte mit grafischer Anzeige und Live Daten Aufnahme zur späteren Auswertung (on Drive Echtzeit Daten)
- Selbstständiges erkennen von Benzin-/Dieselfahrzeugen
- Automatische VIN (FIN) Übermittlung I Fahrzeug-Komplettscan
- Auslesen des Kilometerstands (im Steuergerät)
- Automatische VCI Verbindung mit dem Diagnose-Tester
- Permanente Statusanzeige der Fahrzeugverbindung
- Vollautomatische Assistenten und intelligente Suchfunktionen
- Filtern von Funktionen und Messwerten in Echtzeit
- Definierte TOP-Funktionen ohne Steuergeräteauswahl
- Updates per Online Update-Tool 3 Jahre inklusive
- Erweiterung um 3 weitere Jahre möglich
- Keine Verpflichtung zum Update-Kauf, Gerät schaltet sich nicht ab
- Intuitive Gesamtbedienung
- HDMI-Ausgang zum Anschließen an einen Monitor z.B. für Schulungen
- 2 USB-Ports zum Anschließen eines Druckers oder einer Maus
- Umfangreiches Zubehör

YouTube *Produktvideo* *Inbetriebnahme* *Zur Online Videoberatung*











Im Lieferumfang enthalten

- Diagnose-Tester
- OBD II Stecker
- Stecker und Adapter für alle gängigen Fahrzeuge
- Bedienungsanleitung
- *Online Inbetriebnahmevideo*
- *Online Produktvideo*



Technische Daten

CPU	MT8163 (ARM Cortex, a53x4, 1.3GHz)
Stromversorgung	USB Typ C / 5 V / 3 A
Touchscreen Monitor	8" TFT Display 1280x800-Pixel
Akku	8000 mAh

www.twinbusch.de | info@twinbusch.de
Twin Busch GmbH | Amperestr. 1 | D-64625 Bensheim | Tel.: +49 (0) 6251 - 70585-0 | Fax: +49 (0) 6251-70585-29

Werkzeugwagen und passendes Zubehör







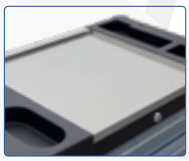

499 € inkl. MwSt.
419,33 € netto









699 € inkl. MwSt.
587,40 € netto

TWW7L

Produktvideo

- 7 kugelgelagerte Schubladen für leichtgängiges Öffnen
- Schubladen zu 100 % ausziehbar
- Einzelauszug der Schubladen somit effektiver Kippschutz
- Zentralverriegelung mit 2 mitgelieferten Schlüsseln
- Große Rollen mit Dreh- und Rollstopp für Mobilität und Stabilität
- Strapazierfähige Pulverlackbeschichtung gegen Kratzer und Korrosion
- Seitlicher Kantenschutz zum Schutz bei Bewegung
- Hohe Tragkraft und robuste Bauweise
- Ideal für den professionellen Einsatz in Werkstatt oder Garage
- (B) 85 cm inkl. Griff (T) 46 cm (H) 98 cm
- Innenmaße: B 56,5 cm x T 40 cm x H 7,5 / 12,5 cm
- Versandgewicht ca. 61 Kg

TWW13L

Produktvideo

- 13 kugelgelagerte Schubladen für leichtgängiges Öffnen
- Schubladen zu 100 % ausziehbar
- Einzelauszug der Schubladen somit effektiver Kippschutz
- Zentralverriegelung mit 2 mitgelieferten Schlüsseln
- Große Rollen mit Dreh- und Rollstopp für Mobilität und Stabilität
- Strapazierfähige Pulverlackbeschichtung gegen Kratzer und Korrosion
- Seitlicher Kantenschutz zum Schutz bei Bewegung
- Hohe Tragkraft und robuste Bauweise
- Ideal für den professionellen Einsatz in Werkstatt oder Garage
- (B) 127 cm inkl. Griff (T) 46 cm (H) 98 cm
- Innenmaß obere breite Schublade: B 102 cm x T 40 cm x H 7,5 cm
- Innenmaße breite Schubladen (linke Seite): B 56,5 cm x T 40 cm x H 7,5 / 12,5 cm
- Innenmaße schmale Schubladen (rechte Seite): B 37,5 cm x T 40 cm x H 7,5 / 12,5 cm
- Versandgewicht ca. 111 Kg

Die Werkzeugwagen sind auch in gefüllten Varianten erhältlich.

- *TWW7L-4 mit 4 gefüllten Schubladen / TWW13L-4 mit 4 gefüllten Schubladen*



TWW7G-4
798 € inkl. MwSt.
670,59 € netto

TWW7G-5
958 € inkl. MwSt.
805,04 € netto

TWW13G-4
998 € inkl. MwSt.
838,66 € netto

TWW13G-5
1.158 € inkl. MwSt.
973,11 € netto

- *TWW7L-5 mit 5 gefüllten Schubladen / TWW13L-5 mit 5 gefüllten Schubladen*

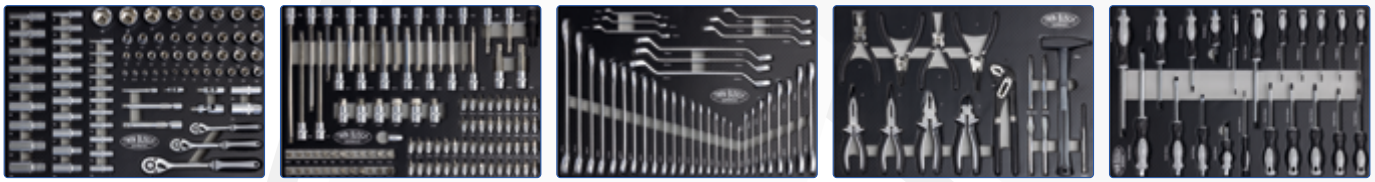

Zubehör



Metallordner
Art.-Nr.: TWWQ3-12
15 € inkl. MwSt. | 12,61 € netto



Dosenhalter
Art.-Nr.: TWWQ3-22
9 € inkl. MwSt. | 7,56 € netto



Multifunktionsregal
Art.-Nr.: TWWQ3-23
19 € inkl. MwSt. | 15,97 € netto

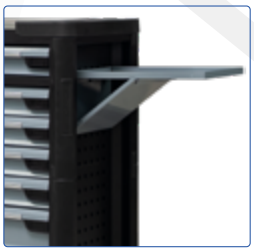

Seitenablage
Art.-Nr.: TWWQ3-33
29 € inkl. MwSt. | 24,37 € netto

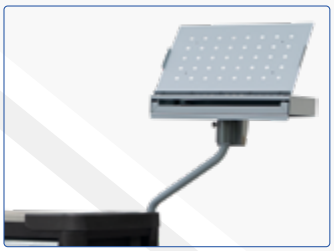

Computerständer
Art.-Nr.: TWWQ3-31
79 € inkl. MwSt. | 66,39 € netto



Abfallbehälter S
Art.-Nr.: TWWQ3-41
15 € inkl. MwSt. | 12,61 € netto



Abfallbehälter L
Art.-Nr.: TWWQ3-42
29 € inkl. MwSt. | 24,37 € netto



Papierrollenhalter
Art.-Nr.: TWWQ3-51
29 € inkl. MwSt. | 24,37 € netto



Lochwand L
Art.-Nr.: TWWQ3-13
35 € inkl. MwSt. | 29,41 € netto

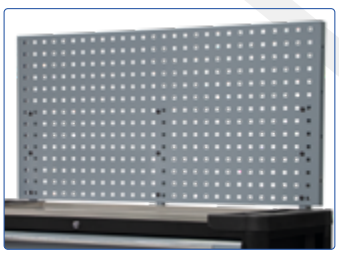

Lochwand XL
Art.-Nr.: TWWQ3-14
39 € inkl. MwSt. | 32,77 € netto

2.499 € inkl. MwSt. | 2.100,00 € netto

TWWS23

Profi-Werkstattschranksystem

Jederzeit erweiterbar mit unseren TWIN BUSCH-Werkstatt-Schranksystemen



YouTube *Produkt-video* *Aufbau-video*

Zur Online Video-beratung

Produktbeschreibung

Mit dem TWWS23 bieten wir Ihnen ein professionelles und massives Werkstatt-Schranksystem mit vielen verschiedenen Stau-, Ablage- und Aufhängeflächen. Die geschlossenen Systembestand-teile, wie der Hochschrank, der Schubladenschrank mit 7 Schub-laden sowie der praktische, herausfahrbare Schubladen-Rollwagen sind abschließbar. Zudem besitzt das TWWS23 einen Unterschrank mit einem Abfalleimer sowie einem Papierrollenhalter. Im oberen Bereich befinden sich drei Oberschränke, diese sind mit Gasdruck-federn ausgestattet, für sanftes Öffnen und Schließen. Außerdem befinden sich LED-Lichtröhren unter den Oberschränken für eine optimale Ausleuchtung Ihrer Arbeitsfläche. Eine robuste Werkzeug-Lochwand (mit integrierter 3-fach Steckdose) und eine massive, 35 mm starke Arbeitsplatte komplettieren das System.

Besonderheiten

- Modernes Design in gewohnter TWIN BUSCH Qualität
- Hochschrank mit drei Einlegeböden sowie eine Hängestange im oberen Bereich
- Drei Oberschränke mit Gasdruckfedern für sanftes Öffnen und Schließen
- Werkzeugschubladenschrank (abschließbar) mit 7 Schubladen
- Herausfahrbarer Schubladen-Rollwagen mit 6 Schubladen sowie Haltegriffe und um 360° schwenkbare Räder (Vorderräder mit einer Feststellbremse)
- Robuste, 35 mm starke Arbeitsplatte (Lackversiegeltes Massivholz) mit einer Fläche von 2040 x 470 mm
- Werkzeug-Lochwand (mit integrierter 3-fach Steckdose im kompletten Arbeitsplattenbereich
- Höhenverstellbare Füße zum Ausgleich von Bodenunebenheiten
- Freier Aufbau möglich (keine Wandbefestigung erforderlich)

Lieferumfang

- Werkstattschranksystem | Handbuch
- *Online Aufbauvideo | Online Produktvideo*



Bemaßungen



- Schubladeninnenmaße (Schiebewagen):
  4x 545 mm (B) x 65 mm (H) x 390 mm (T)
  2x 545 mm (B) x 120 mm (H) x 390 mm (T)
- Schubladeninnenmaße:
  5x 565 mm (B) x 65 mm (H) x 390 mm (T)
  2x 565 mm (B) x 130 mm (H) x 390 mm (T)
- Schubladeninnenmaße (kleine Schublade):
  255 mm (B) x 210 mm (H) x 390 mm (T)





Aufstellungsbeispiel (Dekoration nicht im Lieferumfang enthalten)

Optionales Zubehör



2,00 € inkl. MwSt. | 1,68 € netto
Doppel-Haken
Art.-Nr.: TWWS-HD40



2,30 € inkl. MwSt. | 1,93 € netto
Doppel-Haken
Art.-Nr.: TWWS-HD90



2,50 € inkl. MwSt. | 2,10 € netto
Doppel-Haken
Art.-Nr.: TWWS-HD150



2,00 € inkl. MwSt. | 1,68 € netto
Einzel-Haken
Art.-Nr.: TWWS-HE40



2,19 € inkl. MwSt. | 1,84 € netto
Einzel-Haken
Art.-Nr.: TWWS-HE150



8,89 € inkl. MwSt. | 7,47 € netto
Halter für Schraubendreher
Art.-Nr.: TWWS-SD



8,89 € inkl. MwSt. | 7,47 € netto
Halter für Gabelschlüssel
Art.-Nr.: TWWS-GS

Weiteres Zubehör finden Sie unter ***www.twinbusch.de***

www.twinbusch.de | info@twinbusch.de
Twin Busch GmbH | Amperestr. 1 | D-64625 Bensheim | Tel.: +49 (0) 6251 - 70585-0 | Fax: +49 (0) 6251-70585-29

TWWS15

Profi-Werkstattschranksystem

1.699 € inkl. MwSt. | 1.427,73 € netto

Produktbeschreibung

Mit dem TWWS15 bieten wir Ihnen ein professionelles und massives Werkstatt-Schranksystem mit vielen verschiedenen Stau-, Ablage- und Aufhängeflächen. Die geschlossenen Systembestandteile, wie der Hochschrank, der Schubladenschrank mit 7 Schubladen sowie der 2-türige Unterschrank sind abschließbar. Im oberen Bereich befinden sich zwei Oberschränke, diese sind mit Gasdruckfedern ausgestattet, für sanftes Öffnen und Schließen. Außerdem befinden sich LED-Lichtröhren unter den Oberschränken für eine optimale Ausleuchtung Ihrer Arbeitsfläche. Eine robuste Werkzeug-Lochwand (mit integrierter 3-fach Steckdose) und eine massive, 35 mm starke Arbeitsplatte komplettieren das System.

Besonderheiten

- Modernes Design in gewohnter TWIN BUSCH Qualität
- Hochschrank mit drei Einlegeböden sowie eine Hängestange im oberen Bereich
- Zwei Oberschränke mit Gasdruckfedern für sanftes Öffnen und Schließen
- Werkzeugschubladenschrank (abschließbar) mit 7 Schubladen
- Der 2-türige Unterschrank mit einem Einlegeboden ist abschließbar
- Robuste, 35 mm starke Arbeitsplatte (Lackversiegeltes Massivholz) mit einer Fläche von 1360 x 470 mm
- Werkzeug-Lochwand (mit integrierter 3-fach Steckdose) im kompletten Arbeitsplattenbereich
- Höhenverstellbare Füße zum Ausgleich von Bodenunebenheiten
- Freier Aufbau möglich (keine Wandbefestigung erforderlich)
- Robuste Bauweise

Lieferumfang

- Werkstattschranksystem | Handbuch
- *Online Aufbauvideo | Online Produktvideo*

Jederzeit erweiterbar mit unseren TWIN BUSCH-Werkstatt-Schranksystemen



Zur Online Video-beratung

Produkt-video

Aufbau-video

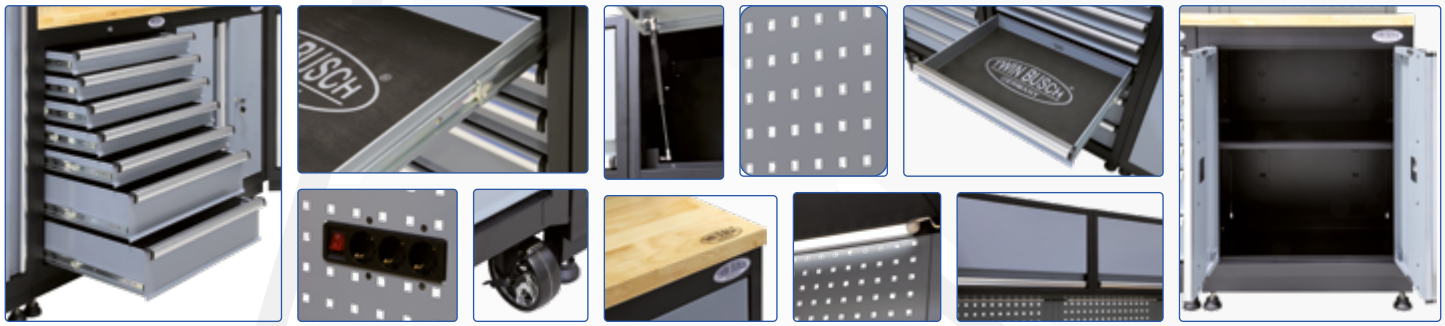

Bemaßungen

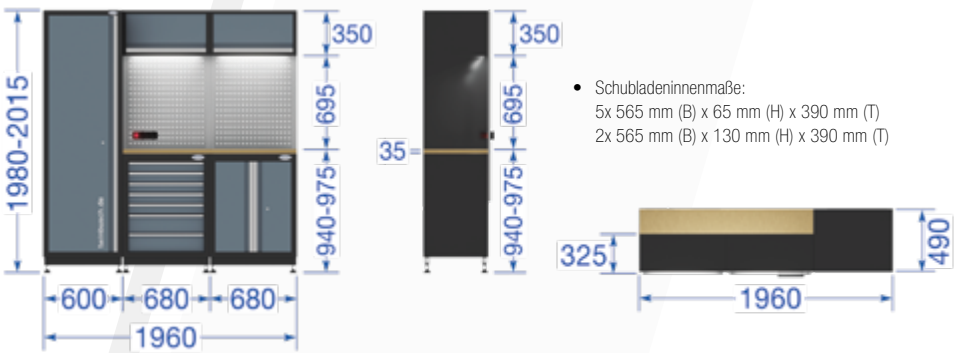

- Schubladeninnenmaße:
  5x 565 mm (B) x 65 mm (H) x 390 mm (T)
  2x 565 mm (B) x 130 mm (H) x 390 mm (T)



Aufstellungsbeispiel (Dekoration nicht im Lieferumfang enthalten)

Optionales Zubehör



2,00 € inkl. MwSt. | 1,68 € netto

Doppel-Haken
Art.-Nr.: TWWS-HD40



2,30 € inkl. MwSt. | 1,93 € netto

Doppel-Haken
Art.-Nr.: TWWS-HD90



2,50 € inkl. MwSt. | 2,10 € netto

Doppel-Haken
Art.-Nr.: TWWS-HD150



2,00 € inkl. MwSt. | 1,68 € netto

Einzel-Haken
Art.-Nr.: TWWS-HE40



2,19 € inkl. MwSt. | 1,84 € netto

Einzel-Haken
Art.-Nr.: TWWS-HE150



8,89 € inkl. MwSt. | 7,47 € netto

Halter für Schraubendreher
Art.-Nr.: TWWS-SD



8,89 € inkl. MwSt. | 7,47 € netto

Halter für Gabelschlüssel
Art.-Nr.: TWWS-GS

Weiteres Zubehör finden Sie unter **www.twinbusch.de**

999 € inkl. MwSt. | 839,50 € netto

TWWS 2C
Profi-Werkstattschranksystem

Jederzeit erweiterbar mit unseren TWIN BUSCH-Werkstatt-Schranksystemen



Produktbeschreibung

Mit dem TWWS2C bieten wir Ihnen ein professionelles und massives Werkstatt-Eck-Schranksystem mit verschiedenen Stau-, Ablage- und Aufhängeflächen. Der Unterschrank ist abschließbar und bietet eine große Staufläche. Im oberen Bereich befindet sich ein offener Eckschrank für weitere Staufläche. Desweiteren befinden sich LED-Lichtröhren unter dem Eck-Oberschrank für eine optimale Ausleuchtung Ihrer Arbeitsfläche. Eine robuste Werkzeug-Lochwand (mit intergrierter 3-fach Steckdose) und eine massive, 35 mm starke Arbeitsplatte komplettieren das System.

Besonderheiten

- Modernes Design in gewohnter TWIN BUSCH Qualität
- Unterschrank ist abschließbar und bietet eine große Staufläche
- LED-Lichtröhren für eine optimale Ausleuchtung Ihrer Arbeitsfläche
- Robuste, 35 mm starke Arbeitsplatte (Lackversiegeltes Massivholz) mit einer Fläche von 805 x 805 mm
- Werkzeug-Lochwand (mit integrierter 3-fach Steckdose) im kompletten Arbeitsplattenbereich
- Höhenverstellbare Füße zum Ausgleich von Bodenunebenheiten
- Sehr viel Stauraum im Eck-Oberschrank
- Freier Aufbau möglich (keine Wandbefestigung erforderlich)
- Robuste Bauweise

Produkt-video

Aufbau-video

Zur Online Video-beratung

Lieferumfang

- Werkstattschranksystem
- Handbuch
- *Online Aufbauvideo*
- *Online Produktvideo*













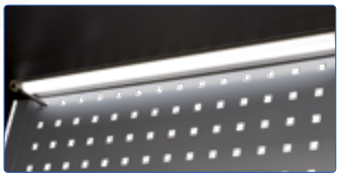



Bemaßungen

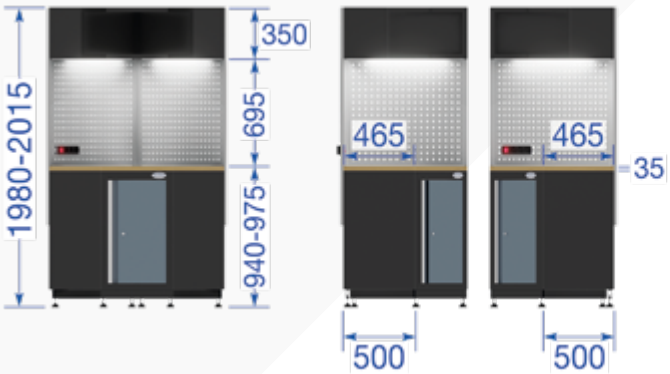

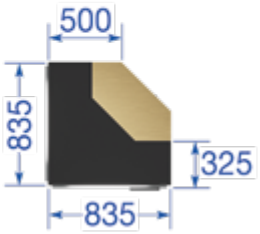

Aufstellungsbeispiel (Dekoration nicht im Lieferumfang enthalten)



Optionales Zubehör

2,00 € inkl. MwSt. | 1,68 € netto



Doppel-Haken
Art.-Nr.: TWWS-HD40

2,30 € inkl. MwSt. | 1,93 € netto



Doppel-Haken
Art.-Nr.: TWWS-HD90

2,50 € inkl. MwSt. | 2,10 € netto



Doppel-Haken
Art.-Nr.: TWWS-HD150

2,00 € inkl. MwSt. | 1,68 € netto



Einzel-Haken
Art.-Nr.: TWWS-HE40

2,19 € inkl. MwSt. | 1,84 € netto



Einzel-Haken
Art.-Nr.: TWWS-HE150

8,89 € inkl. MwSt. | 7,47 € netto



Halter für Schraubendreher
Art.-Nr.: TWWS-SD

8,89 € inkl. MwSt. | 7,47 € netto



Halter für Gabelschlüssel
Art.-Nr.: TWWS-GS

Weiteres Zubehör finden Sie unter ***www.twinbusch.de***

www.twinbusch.de | info@twinbusch.de
Twin Busch GmbH | Amperestr. 1 | D-64625 Bensheim | Tel.: +49 (0) 6251 - 70585-0 | Fax: +49 (0) 6251-70585-29

Zubehör für Werkstattschranksysteme



Doppel-Haken
Art.-Nr.: TWWS-HD40

2,00 € inkl. MwSt.
1,68 € netto



Doppel-Haken
Art.-Nr.: TWWS-HD90

2,30 € inkl. MwSt.
1,93 € netto



Doppel-Haken
Art.-Nr.: TWWS-HD150

2,50 € inkl. MwSt.
2,10 € netto



Einzel-Haken
Art.-Nr.: TWWS-HE40

2,00 € inkl. MwSt.
1,68 € netto



Einzel-Haken
Art.-Nr.: TWWS-HE150

2,19 € inkl. MwSt.
1,84 € netto



Halter für
Gabelschlüssel
Art.-Nr.: TWWS-GS

8,89 € inkl. MwSt.
7,47 € netto

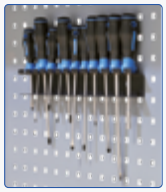

Halter für
Schraubendreher
Art.-Nr.: TWWS-SD

8,89 € inkl. MwSt.
7,47 € netto



Einlegefach
Art.-Nr.: TWWS-L2

5,50 € inkl. MwSt.
4,62 € netto



Einlegefach
Art.-Nr.: TWWS-K3

5,50 € inkl. MwSt.
4,62 € netto



Einlegefach
Art.-Nr.: TWWS-K2

5,50 € inkl. MwSt.
4,62 € netto



Einlegefach
Art.-Nr.: TWWS-L1

5,50 € inkl. MwSt.
4,62 € netto

Auch im Set erhältlich



TWWS15 + TWWS23 + TWWS2C



TWWS15 + TWWS23

Weitere Informationen finden Sie unter www.twinbusch.de



Werkbank / Zubehör



Profi-Werkbank (2 m)

TWWB 8057-G

- Extrem massive Bauart (135 kg schwer)
- Querverstrebungen unter der Arbeitsplatte (Für höhere Stabilität und Belastbarkeit)
- 40 mm starke Arbeitsplatte
- Mit bis zu 6 Schubladen (optionales Zubehör) erweiterbares System
- 2000 mm (B) x 900 mm (H) x 750 mm (T)

549 € inkl. MwSt. | 461,34 € netto

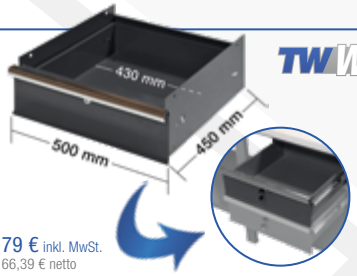

Schublade für Werkbank

TWWB-S50-G

- Erweitern Sie Ihre Werkbank pro Montageeinheit um bis zu 3 Schubladen (insgesamt sind 6 Schubladen möglich)
- Abschließbare Schublade
- Schnelle und einfache Montage

79 € inkl. MwSt.
66,39 € netto

Abroller



PROFI-Verlängerungskabel-Abroller

TWVKR

- Kabellänge: 17 m + 1 m Anschlusskabel
- 3 x 2,5 mm² | Aufrollautomatik
- Kabelführungsautomatik
- Bei Wandbefestigung nach beiden Seiten schwenkbar
- Robustes Kunststoffgehäuse

129 € inkl. MwSt. | 108,40 € netto



PROFI-Druckluftschlauch-Abroller

TWDLR

- Schlauchlänge: 15 m + 1 m Anschlusskabel
- Max. Druck: 18 bar
- Aufrollautomatik
- Schlauchführungsautomatik
- Bei Wandbefestigung nach beiden Seiten schwenkbar
- Robustes Kunststoffgehäuse

119 € inkl. MwSt. | 100,00 € netto

Schoneinsätze

Schlagschrauber Schoneinsätze (3er Set)

TWA10-CDIS3KI

- SW 17 mm
- SW 19 mm
- SW 21 mm
- Inklusive praktischer Kunststoff-Aufbewahrungsbox



28,99 € inkl. MwSt.
24,36 € netto

Druckluftschrauber



PROFI-Druckluftschrauber

TWA10-1281T

- Doppelschlag 1356 Nm
- Schlag-, Stoß-, Säure- u. Ölbeständig
- Leerlaufdrehzahl: 7500 U/min.
- 3-fach einstellbares Anzugsmoment
- Gewicht: ca. 2 kg

199 € inkl. MwSt. | 167,23 € netto



PROFI-Mini-Druckluftschrauber

TWA10-L8806

- 610 Nm Lösemoment
- Schlag-, Stoß-, Säure und Ölbeständig
- Leerlaufdrehzahl: 10000 U/min.
- 3-fach einstellbares Anzugsmoment
- 6 bar Arbeitsdruck
- Gewicht: nur ca. 1,2 kg

179 € inkl. MwSt. | 150,42 € netto

Auffangflasche



TW532-AFF

- 1,2 Liter
- Mit Füllskala

59 € inkl. MwSt. | 49,58 € netto

Bremsenentlüftungsgeräte / Zubehör

Pneumatisches Bremsenentlüftungsgerät



TWL422-G

- 5 Liter Fassungsvermögen
- Inklusive Koffer
- 1-3 bar Arbeitsdruck
- Praktischer Haltegriff
- 11 Adapter für alle gängigen Fahrzeuge

269 € inkl. MwSt. | 226,05 € netto

Elektrisches Bremsenentlüftungsgerät

TW532



- 5 Liter Fassungsvermögen
- Arbeitsdruck stufenlos von 0,4 - 3,5 bar regelbar
- Für alle Bremssysteme (auch ABS) geeignet
- Schlauchlänge: 3,5 m
- Automatische Endabschaltung bei leerem Gebinde
- Inkl. Standardadapter E20

699 € inkl. MwSt. | 587,40 € netto

Bremsenentlüfter-Adaptersatz



TW532-AD1

- 4 Adapter im praktischen Kunststoffkoffer

299 € inkl. MwSt. | 251,26 € netto



TW532-AD2

- 7 Adapter im praktischen Kunststoffkoffer

549 € inkl. MwSt. | 461,34 € netto

Hebetechnik

Motorbalancer
Ergänzung zum Motorkran TWSMK-G



TWSMKB-G

- PROFI-Qualität
- Ideale Ergänzung zu Ihrem 2 t-Motorkran
- Leicht und flexibel verstellbar
- Vier massive Befestigungshaken
- Zusätzlich kann eine Seite der Kettenaufhängung variabel montiert werden

59 € inkl. MwSt.
49,58 € netto



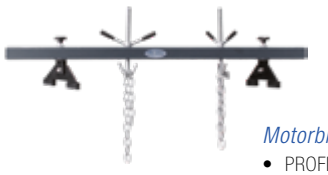

99 € inkl. MwSt.
83,19 € netto

TWSMB-G

Motorbrücke

- PROFI-Qualität
- Gummierte Auflagen
- Flexibel verstellbar

Profi-Scherenhubtisch - 1000 kg

TWSH10-18-G

- Pneumatisch hydraulischer Antrieb (Druckluft wird benötigt)
- Plattformgröße: Breite: 800 mm / Länge: 1310 mm bis 1490 mm
- Neigungswinkel der Plattform in Längsrichtung verstellbar
- Optional 8 Adapterplatten mit 8 Aufnahmen zur flexiblen Aufnahme
- 40 + 64 = 104 Löcher M10 mit Gewinde für Aufnahmebefestigung
- 5-fache Hub- und Senkgeschwindigkeit
- 2-fach verstell- und abnehmbarer Schiebegriff
- Vier 360-Grad Lenkrollen mit Bremsfunktion und Drehstoppfunktion



Produkt-video

2.599 € inkl. MwSt.
2.184,03 € netto

Profi-Scherenhubtisch - 1200 kg

TWSH12-18-G

- Kabel-Fernbedienung abnehmbar | Neigungsplattform mit zweifacher Feingewindeverstellung
- Plattformgröße Breite: 800 mm Länge: 1740 mm bis 2170 mm
- 64 + 72 = 136 Löcher M10 mit Gewinde für Aufnahmebefestigung
- 2-fache Hubgeschwindigkeit | 230 V Netzkabel abnehmbar
- Hubplattform in seitlicher Bewegung um 40 mm verschieb- und verriegelbar Neigungswinkel der Hubplattform auch in Längsrichtung verstellbar
- 2-fach verstell- und abnehmbarer Schiebegriff



Produkt-video

3.999 € inkl. MwSt.
3.360,50 € netto

www.twinbusch.de | info@twinbusch.de
Twin Busch GmbH | Amperestr. 1 | D-64625 Bensheim | Tel.: +49 (0) 6251 - 70585-0 | Fax: +49 (0) 6251-70585-29

LED-Leuchten

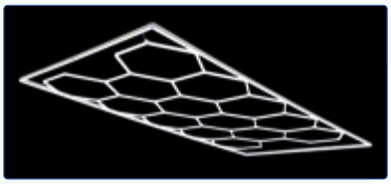

599 € inkl. MwSt.
503,36 € netto

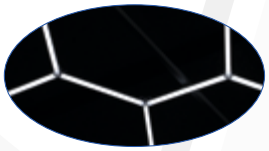

LED-Arbeitsplatzleuchte im Waben-Design

TW LED-W

- Speziell für die flächendeckende und gleichmäßige Ausleuchtung
- Leuchtkraft von 110-120 lm/w Lumen
- Kaltweißer Farbton (6500K)
- Aus qualitativ hochwertigem Aluminium und Polycarbonat verarbeitet
- Simples „Klick-System“ - einfach zu montieren
- Maße: B 2433 mm x L 4840 mm
- Profilbreite: 21 mm I Profilhöhe: 41 mm
- Spannung: 230 V I Lampenleistung: 552 W
- Energie-Effizienzklasse: D I Schutzklasse: IP20

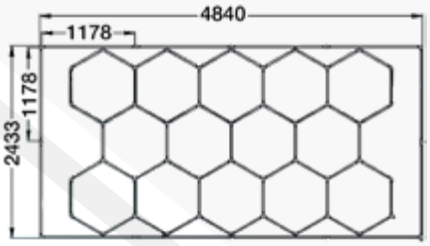

Aufbau-video



499 € inkl. MwSt.
419,33 € netto

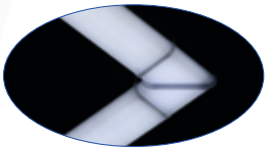

LED-Arbeitsplatzleuchte

TW LED-R

- Speziell für die flächendeckende und gleichmäßige Ausleuchtung
- Leuchtkraft von 1500 Lux (bei einem Höhenabstand von 2,5 Metern)
- Aus qualitativ hochwertigem Aluminium und Polycarbonat verarbeitet
- Simples „Klick-System“ - einfach zu montieren
- Kaltweißer Farbton (6500K)
- Maße: B 2542 mmm x L 4893 mm
- Profilbreite: 75 mm I Profilhöhe: 39 mm
- Spannung: 230 V I Lampenleistung: 355 W
- Energie-Effizienzklasse: D I Schutzklasse: IP20



Aufbau-video

Ölauffangbehälter



Ölauffangkessel

TW 20810-G

189 € inkl. MwSt.
158,82 € netto

- 65 Liter Fassungsvermögen
- Große Auffangwanne
- Entleerung über Druckluft (mit 1-2 bar)
- Ablagegitter für Ölfilter
- Überdruckventil

Produkt-video

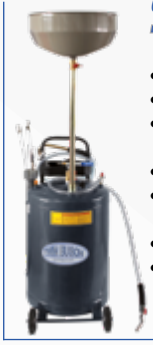

Ölauffangkessel

TW 20850-G

229 € inkl. MwSt.
192,44 € netto

- 65 Liter Fassungsvermögen
- Große Auffangwanne
- 1-2 Liter Saugleistung pro Minute (je nach Düse)
- Arbeitsdruck: 8-10 bar
- Entleerung über Druckluft (mit 1-2 bar)
- Ablagegitter für Ölfilter
- Überdruckventil

Produkt-video



Ölauffangkessel

TW 21950-G

309 € inkl. MwSt.
259,66 € netto

- 65 Liter Fassungsvermögen
- 10 Liter Glasmessbehälter
- 1-2 Liter Saugleistung pro Minute (je nach Düse)
- Arbeitsdruck: 8-10 bar
- Entleerung über Druckluft (mit 1-2 bar)
- Ablagegitter für Ölfilter
- Überdruckventil

Produkt-video

Hydraulikpressen



Hydraulikpresse (20 t)

TW SP202-G

- 750 mm Verstellbereich
- Einschubbreite: 490 mm
- Komfortable Bedienung
- Zylinder horizontal verstellbar
- Übersichtlicher Manometer (Druckanzeige)

439 € inkl. MwSt.
368,91 € netto



Hydraulikpresse (45 t)

TW SP245-G

- Mit Handpumpe und zusätzlich Pneumatik Antrieb per Druckluft
- Seilwinde für Quertraverse
- Druckanzeige in Tonnen
- Zylinderhub: 190 mm
- Einschubbreite: 820 mm
- Verstellbereich: 700 mm
- Maße für Platzbedarfs: 1710 mm (H) x 1420 mm (B) x 800 mm (mit Fuß) (T)
- Komplett vormontiert

1.299 € inkl. MwSt.
1.091,60 € netto

Getriebeheber



Getriebeheber

TW SG-G

- PROFI-Qualität
- 500 kg Belastbarkeit
- Min. Höhe: 1075 mm
- Max. Höhe: 1890 mm
- Schnellverstellung
- Um 360° schwenkbare Leichtlaufrollen
- Gewicht: ca. 35 kg

229 € inkl. MwSt.
192,44 € netto

Wagenheber

Hydraulischer Doppelhub-Wagenheber (2000 kg)

TW AF20-G

Produkt-video

- Max. Belastbarkeit: 2000 kg
- Unterschwenkhöhe: 75 mm Hubhöhe (max.): 507 mm
- Doppelhubkolben (doppelte Kraft) für sehr schnelles und komfortables Anheben
- Extrem massive Bauart
- Massive Metallräder
- Drehknaufmechanik (zum sanften Ablassen und fixieren)
- Geriffelte, rutschhemmende Griffflächen
- Um 360° schwenkbare Leichtlaufrollen



299 € inkl. MwSt.
251,26 € netto

Motorkran

Motorkran

TW SMK-G

- 2000 kg
- Faltbar / klappbar
- Gewicht: 75 kg
- Maximale Hubhöhe: Arm ganz ausgezogen) - 2,35 m



249 € inkl. MwSt.
209,24 € netto

Wussten Sie eigentlich schon...?

Produktentwicklung bei Ihrer TWIN BUSCH GmbH!

In unserer Produktentwicklungs- und Technikabteilung werden praktische Lösungen für den professionellen KFZ-Werkstattbereich entwickelt und fortlaufend optimiert. Von der Ideenfindung zum fertigen Produkt, alles aus einer Hand. Diese Entwicklungsprozesse basieren auf 30 Jahre langer Erfahrung. Auch die Resonanz unserer Großhändler, Firmen- und Privatkunden nehmen wir zum Anlass für eine ständige Weiterentwicklung und neue Innovationen. Natürlich in der von Ihnen gewohnten TWIN-BUSCH-Qualität und zum optimalen Preis-Leistungs-Verhältnis. Überzeugen Sie sich selbst.



Produktionseinblicke



Permanente Entwicklungsprozesse

Qualität, die überzeugt! Bei uns ist das nicht nur ein Slogan, sondern gelebte Firmenphilosophie. Seit vielen Jahren entwickeln wir unsere Produkte in Deutschland selbst und setzen dabei auf unsere eigene Entwicklungsphilosophie, geprägt von Präzision, Qualität und langlebiger Technik. So entstehen durchdachte Lösungen, die den Anforderungen des Werkstattalltags gerecht werden und unseren Kunden langfristig einen echten Mehrwert bieten.



Zubehör- und Teilelager | Servicewerkstatt

Durch unser großzügiges, doppelstöckiges Teilelager auf einer Gesamtfläche von über 400 m² sind bei Bedarf erforderliche Zubehör- und Ersatzteile auf viele Jahre gesichert. Wir lagern z.B. heute noch Ersatzteile von Hebebühnen, welche seit über 20 Jahren im Einsatz sind. Ein weiteres schlagkräftiges Argument, sich für TWIN BUSCH-Produkte zu entscheiden! Desweiteren verfügen wir auf einer Gesamtfläche von über 500 m² über eine großzügig ausgestattete Servicewerkstatt, bestückt mit modernster und umfangreicher Technik, um Ihnen stets einen reibungslosen und zügigen Service bieten zu können. Außergewöhnliche Leistungen stehen bei uns an erster Stelle!
Denn auch nach Ihrem Kauf ist das TWIN BUSCH-Team selbstverständlich für Sie da!

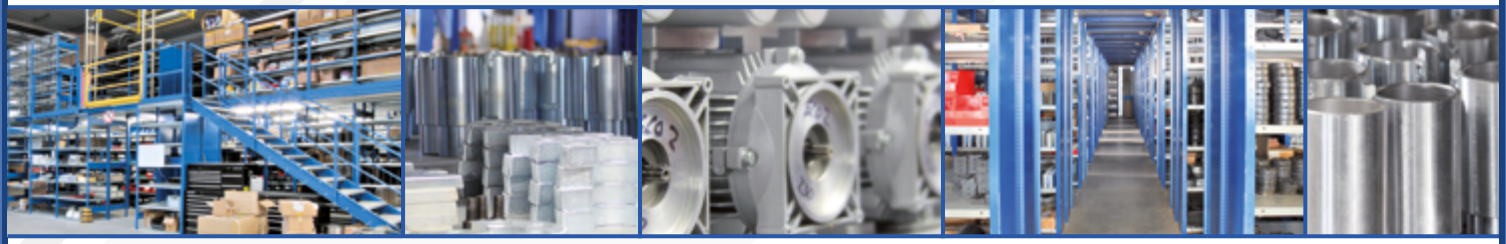

Logistik | Versand | Selbstabholer

Ausgehend von unserem Firmenhauptsitz in D-64625 Bensheim, schicken wir die angeforderte Ware täglich in alle Teile der Welt. Ob Großhändler, Firmenkunden, Vertriebspartner, Tochterfirmen oder Privatkunden, unsere Logistik sorgt stets für einen reibungslosen sowie zügigen Warenumschlag und Versand. Neben dem bereits erwähnten, deutschlandweiten Montage- und Lieferservice können unsere Kunden selbstverständlich Ihre Ware auch direkt ab Lager selbst abholen. Die Selbstabholung ist natürlich auch bei unseren Tochterfirmen möglich.



Wissenswertes weitergeben! / Bestellannahme | Service-Point | Beratung

Neben umfangreicher Beratung vor Ort, stehen bei Bedarf auch individuelle Schulungsräume zur Verfügung. In angenehmer Atmosphäre bereichern wir Sie mit dem erforderlichen KNOW-HOW und geben Ihnen Tipps und Tricks vom PROFI, basierend auf jahrelanger Erfahrung und entsprechender Fachkenntnis.
Bestellannahme, Service-Point, technische Beratung, in unseren weiträumigen Großraumbüros finden Sie stets die gewünschten Ansprechpartner sowie die entsprechenden Anlaufstellen. Wir freuen uns auf Sie. *Von Montag bis Freitag sind wir von 9:00 - 12:30 Uhr und 13:00 - 18:00 Uhr und Samstags von 9 - 12 Uhr für Sie da!*



www.twinbusch.de | info@twinbusch.de
Twin Busch GmbH | Amperestr. 1 | D-64625 Bensheim | Tel.: +49 (0) 6251 - 70585-0 | Fax: +49 (0) 6251-70585-29

Das pure Rennsporterlebnis! Besondere Highlights mit TWIN BUSCH-Motorsport!



TWIN BUSCH zeigt auch im Motorsport extremes Engagement und sponsert zahlreiche bekannte Rennserien und Teams mit namhaften Fahrern.
Als offizieller Partner unterstützte TWIN BUSCH im Jahr 2020 erstmals Audi Sport in der DTM.
Mike Rockenfeller (DTM Champion) ging mit seinem Audi RS5 DTM #99 in den typischen TWIN BUSCH-Farben an den Start.
Die Rennveranstaltungen der DTM wurden in voller Länge live auf Sat1 übertragen.
Als offizieller Serienpartner ging TWIN BUSCH bei den ADAC GT Masters (mit einer Gesamtpower von über 20.000 PS) an den Start. Zu sehen mit Werbelogos auf den Heckflügelendplatten aller Fahrzeuge.
Als Hauptsponsor unterstützt TWIN BUSCH das Team Joos Sportwagentechnik. Der Porsche GT3 in TWIN BUSCH Farben wird mit den Zwillingsbrüdern Johannes und Michael Kapfinger erstmals unter dem Namen „Team Joos by Twin Busch" bei den ADAC GT-Masters an den Start gehen.
Heiße und staubige Action präsentiert uns Philip Geipel mit seinem Toyota Yaris, mit dem er schon zahlreiche Erfolge einfahren konnte und durch sein cooles TWIN BUSCH-Design alle Blicke auf sich zieht. Somit sind wir auch als Hauptsponsor eines Fahrzeugs in der ADAC DRM (Deutsche Rallye Meisterschaft) vertreten.
Der TWIN BUSCH AUDI R8 LMS sorgt mit seinem markanten und auffallendem Design immer wieder für spektakuläre Auftritte.
Neben zurückblickend erfolgreichen Teilnahmen bei der VLN-Langstreckenmeisterschaft und dem 24-Stunden-Rennen auf dem Nürburgring (grüne Hölle) geht dieser in der aktuellen Saison bei diversen Rennevents an den Start.
Weiterhin unterstützt wird der Mercedes AMG GT3 des Teams Equipe Vitesse in der rasanten STT Spezial-Tourenwagen-Trophy.
Auch der klassische Porsche RSR zieht im TWIN BUSCH-Look bei der Youngtimer Trophy, dem 1000-km-Rennen auf dem Nürburgring und den 24h-Classics erfolgreich seine Runden und sorgt auch dort für Aufsehen. Auch die Youngtimer Trophy unterstützt Twin Busch ebenso als Seriensponsor mit Logos auf allen Fahrzeugen.
Auch bei Drift-Events sind die ikonischen TWIN BUSCH-Farben durch den Rennstall Mehring Motorsport und SMN-Driftteam mit qualmenden Reifen und langgezogenen Drifts präsent.



Unser Online-Shop unter www.twinbusch.de - Jetzt ganz bequem online bestellen!

Besuchen Sie auch unsere umfangreichen Online-Shops unter „www.twinbusch.de", bzw. direkt die entsprechenden Domains der jeweilig vertretenen Tochterfirmen in den verschiedenen Ländern. Mit unseren Web-Portalen möchten wir Ihnen die Welt von TWIN BUSCH in Ihrer ganzen Vielfalt präsentieren. Neben unserem komplexen Produktangebot finden Sie Hintergrundinformationen zum Unternehmen, spezielle Serviceangebote, Produkt- und Anleitungsvideos, Bedienungsanleitungen, Referenzen und vieles mehr. Lassen Sie sich doch einfach überraschen und schauen Sie gerne vorbei!

Hier geht's zum OnlineShop!

Welches Produkt benötige ich?



Entscheidungsprobleme? Schauen Sie sich doch mal unseren Entscheidungshelfer (hier im Katalog) zur jeweiligen Produktgruppe an.
Gerne können Sie sich auch unsere Beratungsvideos anschauen, dort erklären Ihnen unsere Verkäufer die Unterschiede der einzelnen Produkte.

Zur Online Videoberatung

Kennen Sie schon unseren Werkstattplaner?

Planen Sie ganz einfach, mit Hilfe unseres Werkstattplaners, Ihre Werkstatt.
Jetzt kostenlos anfordern unter info@twinbusch.de
oder ganz einfach online ausdrucken.

Hier geht's zum Werkstattplaner

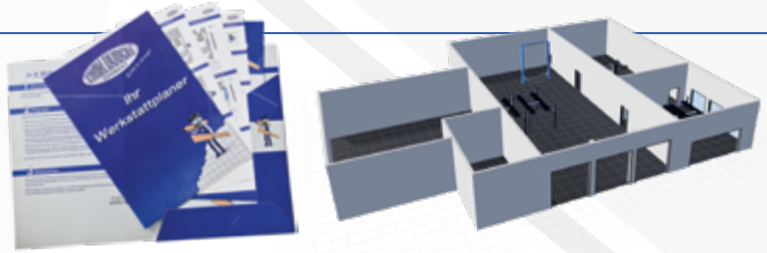

Augmented Reality / AR



Wir bieten Ihnen von einer Vielzahl an Produkten ein AR-fähiges 3D-Modell, dieses können Sie mit Ihrem (kompatiblen) Smartphone direkt in Ihre Werkstatt/Räumlichkeiten projizieren und dort genauer ansehen.
Unsere 3D-Modelle sind originalgetreu, Sie können diese z.B. zum planen Ihrer Werkstatt nutzen, somit wäre es die perfekte Ergänzung zu unserem Werkstattplaner!
Diese Modelle finden Sie auf den jeweiligen Produktseiten in unserem Shop sowie auch hier im Katalog.
Probieren Sie es aus!



Self-Service-Center - Unser 24/7 Service für Sie

Sie haben ein Problem mit Ihrer Hebebühne, schauen Sie doch mal in unser 24/7 Self-Service-Center. Dort bieten wir Ihnen eine Vielzahl an Videos über Wartungen bis hin zu Ersatzteilaustausch.

Hier geht's zum Self-Service-Center

Immer ein starker Auftritt! Action Pur im Free TV!

TWIN BUSCH als offizieller Team-Sponsor bei der ProSieben TV total Stock Car Crash Challenge 2015!






Für spektakuläre Showeinlagen und einen unvergesslichen Abend sorgte das prominente und siegreiche twinbusch.de-Team, bestehend aus Axel Stein, Steffen Henssler und Christian Clerici. (von links nach rechts)




TWIN BUSCH als offizieller Sponsor bei der PROMI DART WM!

Team TWIN BUSCH (bestehend aus dem YouTuber Marcel Scorpion und dem Dart-Profi Martin Schindler) holte bei der Promi-Darts-Weltmeisterschaft 2018 den ersten Platz.






TWIN BUSCH als offizieller Hauptsponsor bei der WBO-Weltmeisterschaft!

TWIN BUSCH, die Assoziation aus Kraft und Power spiegelte sich auch im WBO-Weltmeisterschaftsboxkampf im Super-Mittelgewicht zwischen Arthur Abraham und Martin Murray wider. Arthur Abraham konnte in zwölf knallharten Runden den Kampf für sich entscheiden, bei dem TWIN BUSCH als Hauptsponsor ins Rampenlicht rückte.






TWIN BUSCH-Produkte im PROFI-Einsatz!


Jean Pierre Kraemer | JP Performance


Großkunde / Saudi Arabien


BMW-Museum (BMW 507 v. Elvis Presley)






TWIN BUSCH Presseveröffentlichungen und Testberichte







Die jeweiligen Produktberichte finden Sie auf unserer Homepage bei den entsprechenden Artikeln!












www.twinbusch.de | info@twinbusch.de
Twin Busch GmbH | Amperestr. 1 | D-64625 Bensheim | Tel.: +49 (0) 6251 - 70585-0 | Fax: +49 (0) 6251-70585-29

Aufbau-Komplettservice | Messen | Events

Aufbau-Komplettservice





Profitieren Sie jetzt! Alles aus einer Hand!
Wir bieten Ihnen einen deutschlandweiten und besonders Preiswerten Montage- und Lieferservice.*

*z.B. 2-Säulen-Hebebühne „Basic Line" (TW242M), bis 200 km Entfernung (von Bensheim) für nur 830 € (inkl. MwSt.) Lieferung und UVV sind ebenfalls im Preis enthalten!



Automechanika / Frankfurt





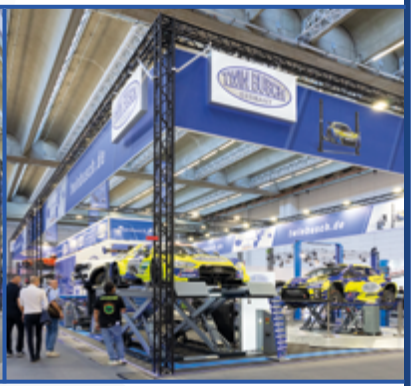



automechanika *05.09.2028 - 09.09.2028*

Internationale Leitmesse der Automobilwirtschaft in Frankfurt am Main (DE)







Messetermine

Besuchen Sie uns auch auf den großen Automobilwirtschaftsmessen, wie z.B. der Automechanika in Frankfurt, Reifenmesse in Essen, Techno Classica in Essen, AutoZum in Salzburg (Österreich), Autopromotec in Bologna (Italien) oder der Equip Auto in Paris (Frankreich). Wir freuen uns darauf, Sie auch dort von der hervorragenden Qualität und Leistungsstärke unserer Produkte überzeugen zu können. Ein Messebesuch, der sich für Sie auf jeden Fall lohnt!

- *28.11. - 06.12.2026 (Preview Day: 27.11.)*
  Essen Motor Show (DE)
- *20.01. - 23.01.2027*
  AutoZum Salzburg (AT)
- *05.02. - 07.02.2027*
  Bremen Classic Motorshow (DE)
- *07.04. - 10.04.2027*
  Motortec, Madrid (ES)
- *29.04. - 02.05.2027*
  RETRO CLASSICS, Stuttgart (DE)







Firmenhauptsitz

DE | Verkauf | Ausstellung | Zentrallager

Twin Busch GmbH (Firmenhauptsitz)
Amperestr. 1 | D-64625 Bensheim
Tel.: +49 (0) 6251-705 85-0 | Fax: +49 (0) 6251-705 85-29
www.twinbusch.de | E-Mail: info@twinbusch.de

Folgen Sie uns auch gerne auf

twinbusch.germany twinbusch

YouTube Twin Busch GmbH



DE | Logistik- und Schulungszentrum
Sophie-Opel-Str. 18 | D-64625 Bensheim
(Kein Verkauf)
+49 (0) 6251-705 85-0 | info@twinbusch.de



DE | Logistik | Außenlager
Sophie-Opel-Str. 22 | D-64625 Bensheim
(Kein Verkauf)
+49 (0) 6251-705 85-0 | info@twinbusch.de



DE | Außenlager 1 | Prototypenbau | Produktentwicklung
Werner-von-Siemens-Str. 31 | D-64625 Bensheim
(Kein Verkauf)
+49 (0) 6251-705 85-0 | info@twinbusch.de



DE | Außenlager 2 | Produktentwicklung (Büros)
Werner-von-Siemens-Str. 33 | D-64625 Bensheim
(Kein Verkauf)
+49 (0) 6251-705 85-0 | info@twinbusch.de



Unsere nationalen Niederlassungen



Twin Busch GmbH - Niederlassung Ost - Berlin
Am Buchhorst 33 | D-14478 Potsdam
Tel.: +49 (0) 3378 - 51 81 551
E-Mail: berlin@twinbusch.de



Twin Busch GmbH - Niederlassung West - Ruhrgebiet
Moselstr. 11 (Direkt an der A3)
D-45478 Mülheim an der Ruhr
Tel.: +49 (0) 208-740 416 20
E-Mail: ruhrgebiet@twinbusch.de



Twin Busch GmbH - Niederlassung Nord - Walsrode
Verdener Str. 55 | D-29664 Walsrode
(Direkt am Autobahndreieck A7/A27)
Tel.: +49 (0) 5161 - 787 05 67
E-Mail: walsrode@twinbusch.de



Twin Busch GmbH - Niederlassung Süd - Augsburg
Boschstraße 6 | D-86399 Bobingen
Tel.: +49 (0) 8234 439 401-0
E-Mail: augsburg@twinbusch.de

Unsere internationalen Niederlassungen



Twin Busch France Sarl - NL Frankreich
4 - 6, Rue Louis Armand | 67620 Soufflenheim
Tel.: +33 (0) 3 88 94 35 38
www.twinbusch.fr | E-Mail: info@twinbusch.fr



Twin Busch Netherland B.V. - NL Niederlande
Wheeweg 26 | 7471EW Goor
Tel.: +31 (0) 548 61 44 11
www.twinbusch.nl | E-Mail: info@twinbusch.nl



Twin Busch S.R.L - NL Rumänien (Deva)
Str. Santuhalm Nr. 68 | RO-330037 Deva (Hunedoara)
Tel.: +40 (0) 727 684 251 | Fax: +40 (0) 354 730 031
www.twinbusch.ro | E-Mail: info@twinbusch.ro



Twin Busch LP - NL USA (Las Vegas)
730 W Cheyenne Ave | STE 90
North Las Vegas, NV 89030 | United States
Tel.: +1 (424) 465-0361
www.twinbusch.com | E-Mail: sales@twinbusch.com



Twin Busch Ibérica S.L. - NL Spanien
Pol. Ind. El Pla de Llerona | Calle Holanda 1
E-08520 Les Franqueses del Vallès (Barcelona)
Tel.: +34 937 645 953
www.twinbusch.es | E-Mail: info@twinbusch.es



Twin Busch UK LTD - NL England
9, Linnell Way | Telford Way Industrial Estate
NN16 8PS, Kettering (Northants), England
Tel.: +44 (0) 1536 522 960
www.twinbusch.co.uk | E-Mail: info@twinbusch.co.uk



Twin Busch S.R.L - NL Rumänien (Bukarest)
Soseaua Bucuresti-Urziceni Nr. 64C
Afumati RO-077010 Ilfov (Bucuresti)
Tel.: +40 (0) 763 043 040 | Fax: +40 (0) 314 379 461
www.twinbusch.ro | E-Mail: info@twinbusch.ro

Preisänderungen vorbehalten. Alle Preise, Texte und Abbildungen sind unverbindlich.
Druckfehler, Irrtümer sowie technische Änderungen vorbehalten.
© TWIN BUSCH GmbH | 11-2026